No. PF—21AB

TCM® PARTS MANUAL

FG20N2S FD20Z2S
FG23N2S FD23Z2S
FG25N2S FD25Z2S
FG20N13S FD20Z13S
FG23N13S FD23Z13S
FG25N13S FD25Z13S

FORKLIFT TRUCK

Japanese

パーツマニアルのご使用について

このパーツマニアルは，TCMフォークリフトトラック FG20N2S～FD25Z13S の構成部品を収録しています。

1. 部品番号の引き方

A **部品番号が知りたい** …… 部品の形状，名称，使用部位が解っているが

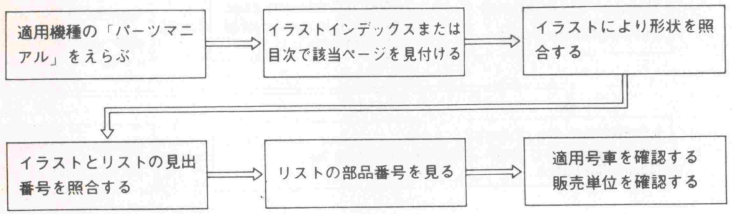

B **部品名称，形状，使用部位が知りたい** …… 部品番号が解っているが

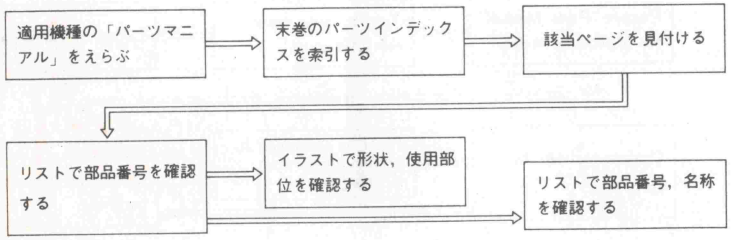

ご注意

(1) 部品ご注文の際は，必ず車両形式・車両製造番号またはユニット号機・部品番号と注文数をご明示ください。

(2) 部品は必ず「TCM純正部品」をご使用ください。純正部品以外の部品をご使用になり故障が発生した場合は保証できません。

〔備　考〕品質向上のため部品は予告なく変更することがありますので，あらかじめご了承ください。詳細はTCM指定整備工場にご相談ください。

2. パーツリストの見方

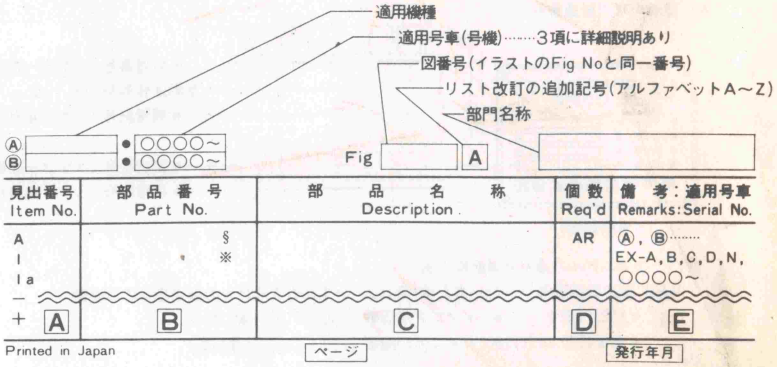

● 記号・略語一覧表

A	A	アッセンブリの意味でアルファベッド（A，B，C……）で表示する。
	I	見出番号（イラスト照合番号）
	Ia	上記見出番号1の部品変更(アルファベッドa，b，c……）順位を示す。
	—	上記見出番号1と同じ名称で適用機種が異る事を示す。
	※	セット，キット部番を示す。
	＋	イラスト表示なしを示す。

B	§	単品で販売しない。
	※	セット，キット販売部品を示す。

D	AR.	必要数

C	ASS'Y	アッセンブリ
	CYL.	シリンダ
	DIFF.	デファレンシャル
	PS.	パワーステアリング
	SW.	スイッチ
	SYS.	システム
	T/M	トランスミッション
	Tor-Con.	トルクコンバータ
	F.	フロント（前）
	HP.	高圧（油圧）
	Inc.	含む
	LH.	レフトハンド（左）
	LP.	低圧（油圧）
	LW.	ロワー（下）
	R・	リヤー（後）
	RH.	ライトハンド（右）
	UP.	アッパー（上）
	L.	長さ（mm）
	t.	厚さ（mm）

E		Ⓐ	リスト左上の適用機種頭部にⒶⒷ…… を付記し，その記号を E 欄に機種の記号として使用する。
		Ⓑ	
		⋮	
	仕様	JPN.	国内仕様の専用部品を示す。
		EX-A	アメリカ，カナダ向け仕様の専用部品を示す。
		EX-B	輸出車の標準仕様部品を示す。
		EX-C	オーストラリア向け仕様の専用部品を示す。
		EX-D	ドイツ向け仕様の専用部品を示す。
		EX-N	北ヨーロッパ向け仕様の専用部品を示す。
		STD.	標準仕様
		(C)	クラッチタイプ
		(T)	トルクコンバータタイプ
		H.	マスト揚高
		OP.	希望装備（オプション）
		CSA. B.	冷凍庫仕様
	号機	E. No.	エンジン号機
		U. No.	ユニット号機
		M. No.	マスト号機
		VM. No.	マスト号機（ビューマスト）

3. 適用号車，号機の見方

A. 適用号車（製造番号）

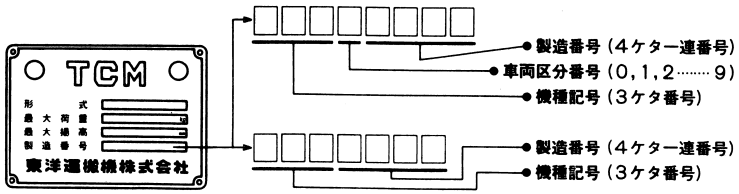

（車両銘板）

◉パーツマニアルの適用号車記載方法

銘板打刻の製造番号「7けた」または「8けた」いずれも下4けたの製造番号のみ記載

〔例〕 ●銘板打刻 2910198 → マニアル記載 0198～（198号車以降）

●銘板打刻 28511280 → マニアル記載 1280～（1280号車以降）

B. ユニット号機

◉パーツマニアルの号機記載は下記打刻要領と同一　　※＝打刻　㊙＝銘板

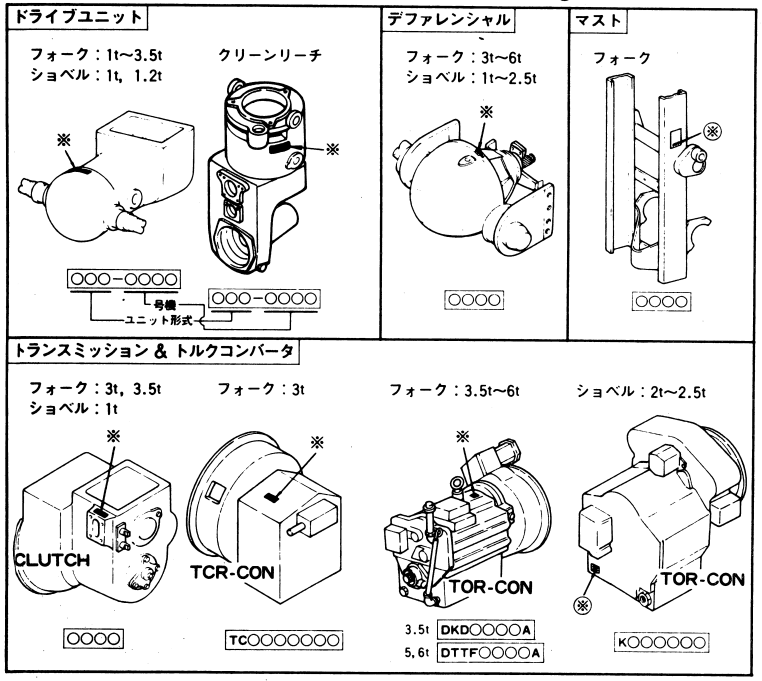

English

HOW TO USE PARTS MANUAL

This parts manual contains the component parts of TCM Forklift Truck **FG20N2S～FD25Z13S.**

1. Locating Part No.

A **To know part No.** ……when the shape, name and location of part are known.

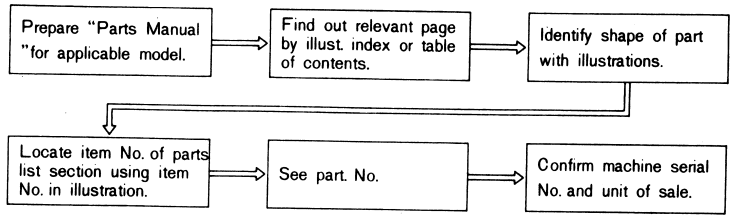

B **To know part name, shape and location** ……when part No. is known.

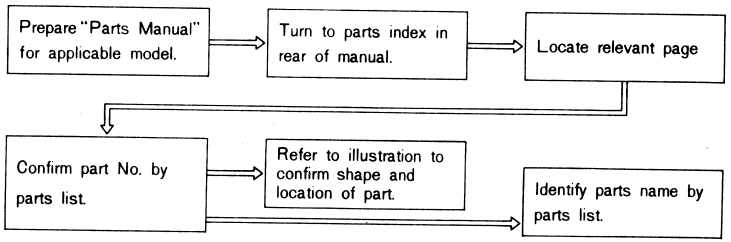

NOTE

(1) When ordering parts, be sure to specify the Machine Model, Machine Serial No. or Unit Serial No., Part No. and the quantity of part required.

(2) Always use "TCM's Genuine Part". We cannot guarantee any loss or trouble attributable to other parts than ours.

〔**Remarks**〕 Parts subject to change without notice. For further details, please consult your TCM-appointed service factory.

2. Guide To Use.

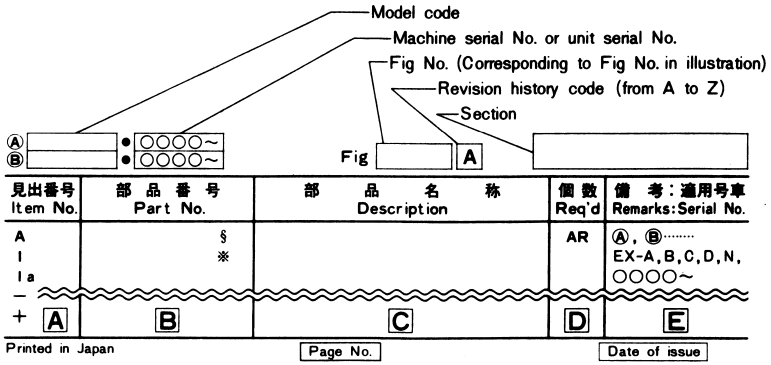

● Abbreviations and Symbols

A	A	Assembly, other capital letters are also used.
	I	Item No. (corresponding to Item No. in illustration.)
	Ia	Changed part of Item I, lower-case letters are used.
	—	Same part name as the above item, but applicable model is different.
	※	Set or kit component.
	+	Not illustrated.

B	§	Not sold separately.
	※	Sold as set or kit.

D	AR	Required quantity.

C	ASS'Y.	Assembly
	CYL.	Cylinder
	DIFF.	Differential
	PS.	Power steering unit
	SW.	Switch
	SYS.	System
	T/M.	Transmission
	Tor-Con.	Torque converter
	F.	Front
	HP.	High pressure
	Inc.	Including
	LH.	Left hand side
	LP.	Low pressure
	LW.	Lower
	R.	Rear
	RH.	Right hand side
	UP.	Upper
	L.	Length (mm)
	t.	Thickness (mm)

E	Specification	Ⓐ Ⓑ ⋮	These symbols are attached at the head of machine model names put on upper left section of parts list. Column E uses therse symbols to express applicable machine models
		JPN.	Domestic-use only
		EX-A.	Specifications for the USA and canada.
		EX-B.	Standard specifications for export.
		EX-C.	Specifications for Australia.
		EX-D.	Specifications for Germany.
		EX-N.	Specifications for north-Europe.
		STD.	Standard specification
		(C).	Clutch type
		(T).	Torque converter type
		H.	Mast height
		OP.	Optional equipment
		CSA or B	Cold storage specification
	Serial No.	E. No.	Engine serial number
		U. No.	Unit number
		M. No.	Mast number
		VM. No.	Mast number (view mast)

3. Machine & Unit Serial Number

A. Applicable machine serial No.

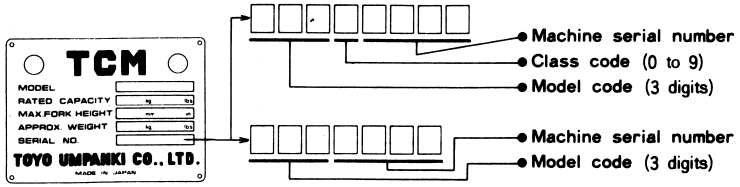

(Name plate)

◉Machine serial number to be applied

The number of 7 or 8 digits is impressed on the name plate, however, in either case, the lower four digits are described in Parts Manual.

[Example] ● Name plate: 2910198 → Manual: 0198~ (No. 198 and on)

● Name plate: 25811280→ Manual: 1280~ (No. 1280 and on)

B. Unit Serial Number

◉Unit serial numbers in Parts Manual are give in the same manner as indicated in the following illustrations.

※ : Impressed ⊛ : Name plate

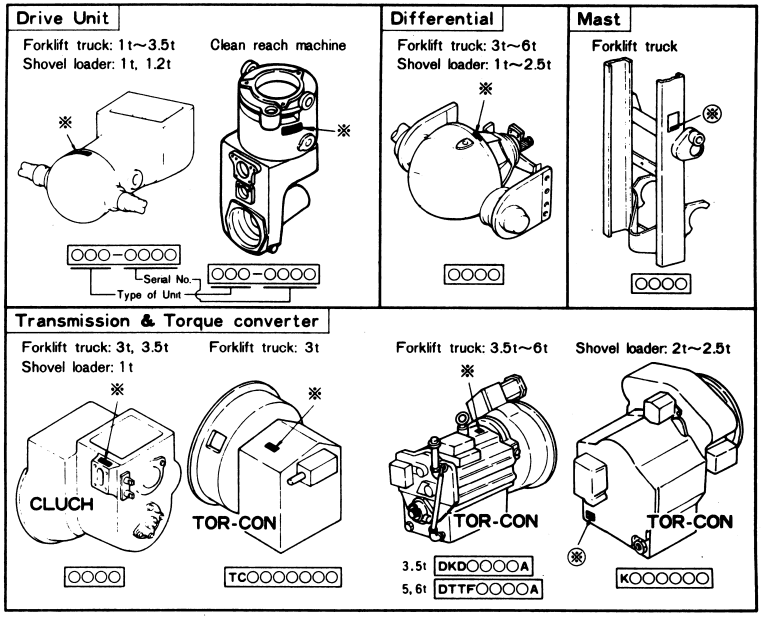

Deutsch

BENUTZUNG DER TEILLISTE

Diese Teilliste enthält die Einzel-und Bestandsteile des TCM Gabelstaplers **FG20N2S～FD25Z13S.**

1. Finden der Teilnummer.

A **Um die Teilnummer zu ermitteln** ····· Bei bekannter Form, Namen und Einbaustelle des Teils.

Nehmen Sie sich die Teilliste des betreffenden Modells vor. ⇒ Finden Sie die in Frage kommende Seite durch onsultation des illustrierten Indexes oder des Inhaltsverzeichnisses. ⇒ Identifizieren Sie die Form des Teils durch Vergleich mit den Illustrationen.

⇓

Finden Sie die Nummer des Teils durch Entnehmen der Nummer entsprechend der Illustration. ⇒ Entnehmen Sie die Teilnummer. ⇒ Überprüfen Sie die Serien nummer der Maschine und die Verkaufseinheit.

B **Ermitteln der Teilbezeichnung, Form und Einbaustelle eines Teils.** ····· Bei bekannter Teilnummer.

Nehmen Sie sich die Teilliste des betreffenden Modells vor. ⇒ Schlagen Sie den Teilindex am hinteren Teil der Teilliste auf. ⇒ Finden Sie die betreffende Seite.

⇓

Vergleichen Sie die Teilnummer mit den Nummern der Teilliste. ⇒ Konsultieren Sie die Illustrationen um die Form und Einbaustelle des gesuchten Teils zu ermitteln. ⇒ Identifizieren Sie die Bezeichnung des Teils durch die Bezeichnungsliste des Teilindexes.

ANMERKUNG:

(1) Bitte achten Sie darauf, daß bei der Bestellung von Teilen die Maschinennummer, die Serienund. Einheitsnummer der Maschine, sowie die Teilnummer und die Anzahl der benötigten Teile angegeben werden.

(2) Benutzen Sie nur "TCM Orginalteile". Wir können für Verluste oder Störungen die auf Fremdteile (nicht TCM-orginalteile) zurückzuführen sind, keine Garantie übernehmen.

(**Bemerkung:**) Änderungen der Teile können ohne Benachrichtigung erfolgen. Setzen Sie sich für weitere Informationen mit Ihrer zuständigen TCM-Kundendienststelle oder Fabrik in Verbindung.

2. Anweisungen zur Benutzung

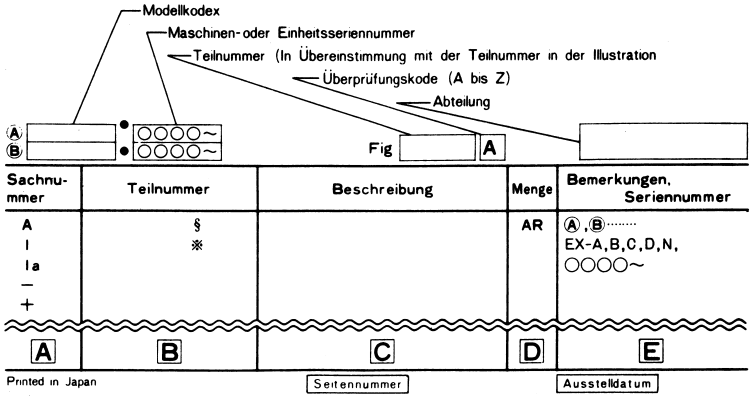

●Liste der Abkürzungen und Symbole die in der Teilliste Verwendung finden.

A	A	Aufbau, andere GroBbuchstaben finden auch Verwendung.
	I	Sachnummer (in Übereinstimmung mit der Sachnummer der Illustration.)
	Ia	Geändertes Teil des Postens 1, Kleinbuchstaben werden verwendet.
	—	Dieselbe Teilbezeichnung wie der obenstehende Posten, aber das betreffende Modell ist verschieden.
	※	Satz-oder Kitteil
	+	Nicht illustriert

B	§	Wird nicht einzeln verkauft.
	※	Wird als Satz oder Kit verkauft.

D	AR	Notwendige Menge

C	ASS'Y.	Aufbau
	CYL.	Zylinder
	DIFF.	Differential (getriebe)
	PS.	Servolenkungseinheit
	SW.	Schalter
	SYS.	System
	T/M.	Transmission
	Tor-Con.	Drehmomentwandler
	F.	Frontseite (Vorderseite)
	HP.	Hochdruck
	Inc.	Eingeschlossen (einbegriffen)
	LH.	Linke Seite (Auf der linken Seite)
	LP.	Tiefdruck
	LW.	Niedriger (tiefer)
	R.	Rückseite
	RH.	Rechte Seite (auf der rechten Seite)
	UP.	Oberer (höherer)
	L.	Länge (mm)
	t.	Stärke, Dicke (mm)

E	BESTIMMUNGEN	Ⓐ Ⓑ ⋮	Diese Symbole sind den Maschinenmodellbezeichnungen hinzugefügt welche auf der oberen linken Abteilung der Teilliste erscheinen. In Spalte E werden diese Symbole zur Bezeichnung der betreffenden Maschinenmodelle verwendet.
		JPN.	Nur Inlandsgebrauch (Japan)
		EX-A.	Bestimmungen für die U.S.A. und Kanada.
		EX-B.	Standardexportbestimmungen.
		EX-C.	Bestimmungen für Australien.
		EX-D.	Bestimmungen für Deutschland.
		EX-N.	Bestimmungen für Nordeuropa.
		STD.	Standardbestimmungen.
		(C).	Kupplungstyp.
		(T).	Drehmomentwandlertyp.
		H.	Masthöhe
		OP.	Zusatzmaschinen, zusätzliche Gerätschaften.
		CSA or B	Kühllagerungsbestimmungen
	SERIENNUMMERN	E. Nr.	Motorenseriennummer
		U. Nr.	Einheitsnummer
		M. Nr.	Mastnummer
		VM. Nr.	Mastnummer (Weitsichtmast)

3. Maschinen-und Einheitsseriennummer

A. Seriennummer der betreffenden Maschine

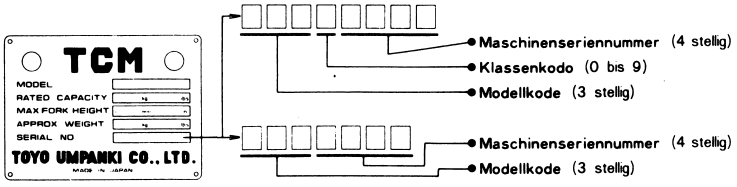

(Bezeichnungsschild)

◉ **Anwendung der Maschinenseriennummer**

Eine 7 oder 8 stellige Maschinenseriennummer ist auf dem Bezeichnungsschild eingedrückt, jedoch werden in jedem Fall die niedrigeren vier Stellen in der Teilliste beschrieben.

〔**Beispiel:**〕 ● Nummer auf dem Bezeichnungsschild: 2910198-Teilliste: 0198- (Nr. 198 und höher)
● Nummer auf dem Bezeichnungsschild: 25811280-Teilliste: 1280- (Nr. 1280 und höher)

B. Einheitsseriennummer

◉ **Die Einheitsseriennummern in der Teilliste werden wie in den folgenden Illustrationen beschrieben, angegeben:**

※ : Eingedrückt　　㊙ : Bezeichnungsschild

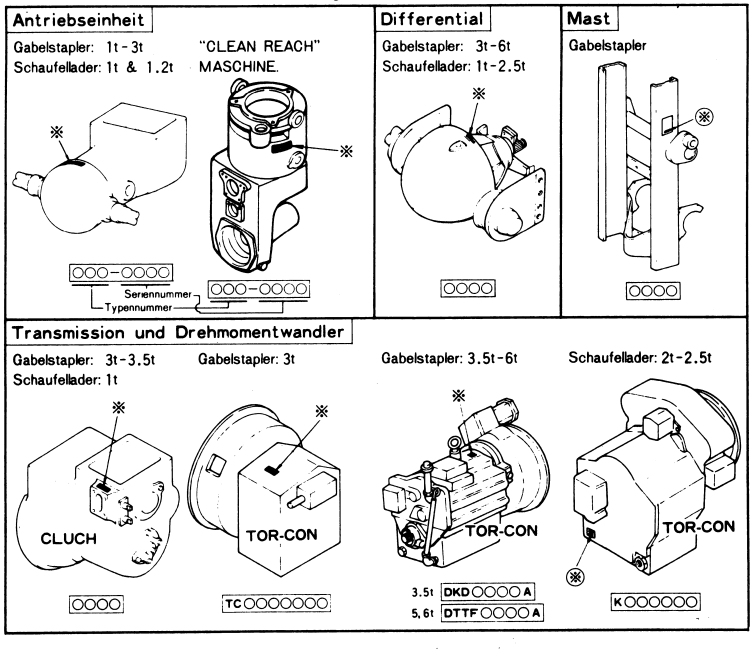

Francais

MODE D'UTILISATION DU MANUEL DE PIECES DE RECHANGE

Ce manuel de pièces de rechange contient les pièces des organes du Chariot élévateur TCM FG20N2S～FD25Z13S.

1. Localisation du N° de la pièce

A **Pour trouver le N° de la pièce.** ..... Quand la forme, le nom l'emplacement de la pièce sont connus.

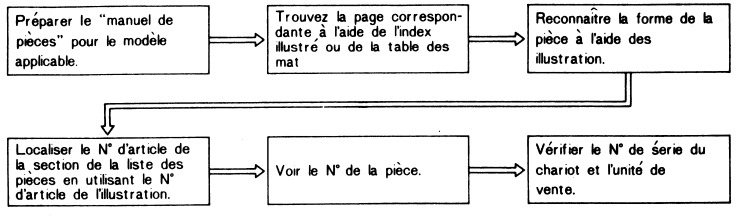

B **Pour trouver le nom de la pièce, la forme et l'emplacement** ..... Quand le N° de la pièce est connu.

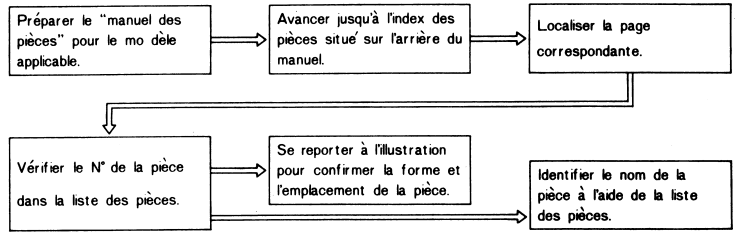

NOTE

(1) Lors de la commande de pièces, s'assurer de spécifier le modèle du Chariot (exp. FG10N3), le numéro de série du Chariot ou le numéro de série de l'umite, le N° de la pièce et la quantité de pièces nécessaires.

(2) Toujours utiliser les "pièces d'origine TCM". Nous ne pouvons garantir toute perte ou toute panne dûe à lútilisation d'autres pièces que les nôtres.

〔**Remarques:**〕 Les pièces sont sujettes à modification sans préavis. Pour de plus amples renseignements, veuillez consulter un atelier de réparation agréé par TCM.

2. Guide d'utilisation

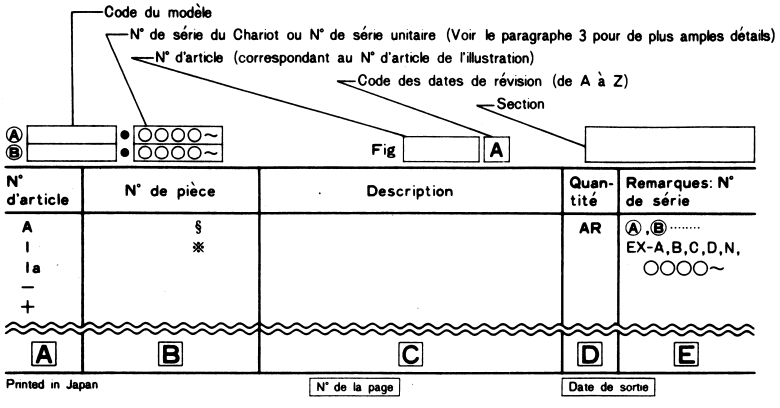

● **Liste des abréviations et des symboles utilisés dans les manuels de pièces.**

A	A	Montage, d'autres lettres majuscules sont aussi utilisées.
	I	N° d'article (Correspondant au numéro d'article de l'illustration)
	Ia	Pièce modifiée de l'article 1, des lettres minuscules sont utilisées.
	—	Même nom de pièce que l'article précédent, mais le modèle applicable est différent.
	※	Jeu ou kit
	+	Non illustré

B	§	Pas vendu separément
	※	Vendu par jeu ou kit

D	AR	Quantité nécessaire

C	ASS'Y.	Montage
	CYL.	Cylindre
	DIFF.	Différentiel
	PS.	Ensemble de direction assistée
	SW.	Commutateur
	SYS.	Système
	T/M.	Transmission
	Tor-Con.	Convertisseur de couple
	F.	Avant
	HP.	Haute pression
	Inc.	Comprenant
	LH.	Côté gauche
	LP.	Basse pression
	LW.	Inférieur
	R.	Arrière
	RH.	Côté droit
	UP.	Supérieur
	L.	Longueur (mm)
	t.	Epaisseur (mm)

E	Specifications	Ⓐ Ⓑ ⋮	Ces symboles sont placés en avant des noms du modèle du chariot, placéssur la partie supérieure gauche de la liste des pièces. La colonne E utilise ces symboles pour indiquer les modèles de chariots applicables.
		JPN.	Utilisation au Japon seulement
		EX-A.	Spécifications pour le Canada et les USA
		EX-B.	Spécifications normales pour l'exportation
		EX-C.	Spécifications pour l'Australie
		EX-D.	Spécifications pour l'Allemagne
		EX-N.	Spécifications pour l'Europe du Nord
		STD.	Spécifications normales
		(C).	Type à embrayage
		(T).	Type à convertisseur de couple
		H.	Hauteur de mât
		OP.	Equipement en option
		CSA ou B	Spécification de stockage à froid
	N° de série	E. No.	Numéro de série du moteur
		U. No.	Numéro de l'unité
		M. No.	Numéro du mât
		VM. No.	Numéro du mât (mât panoramique)

3. Numéro de série et numéro de série de l'unité

A. N° de série applicalbe du Chariot

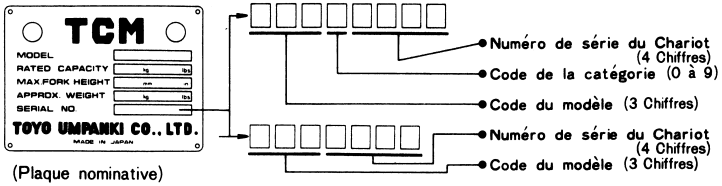

(Plaque nominative)

◉ **Numéro de série du Chariot à appliquer**

Un numéro à 7 ou 8 chiffres est frappé sur la-plaque nominative, toutefois, dans tous les cas les quatre chiffres inférieurs sont décrits dans le Manuel de Pièces.

〔Exemple:〕 ● Plaque nominative: 2910198 → Manuel: 0198 ~ (N° 198 et suivants)

● Plaque nominative: 25811280 → Manuel: 1280 ~ (N° 1280 et suivants)

B. Numéro de série de l'unité

◉ **Les numéros de série de l'unité du Manuel des Pièces, sont donnés de la meme facon que celle indiquée dans les illustrations suivantes:**

※ : Frappé　　(※) : Plaque nominative

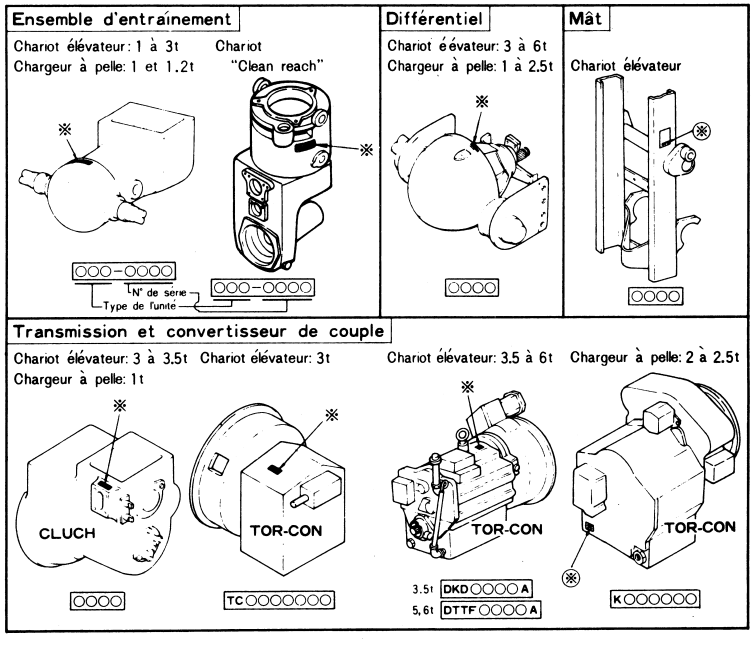

Español

MANERA DE USAR EL MANUAL DE LAS PIEZAS

El presente manual de piezas contine las piezas componentes de la carretilla de horquilla elevadora **FG20N2S～FD25Z13S** de TCM.

1. Manera de localizar el número de pieza

A **Para saber el número de la pieza** ..... cuando se conoce la forma, nombre o el lugar donde está la pieza

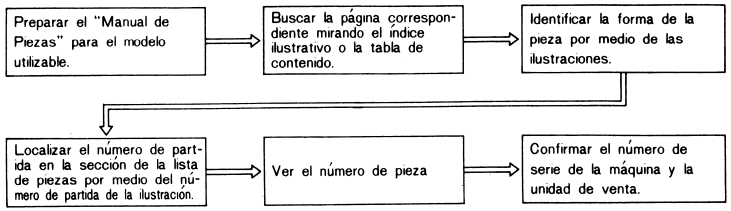

B **Para dar con el nombre, forma y lugar donde se use una pieza** ..... cuando se sabe el número de pieza

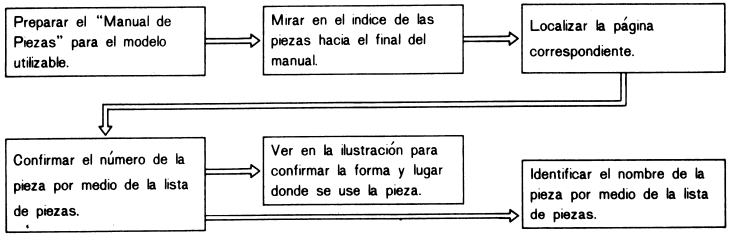

NOTAS

(1) Al formular un pedido de piezas, no olvidar de especificar el modelo de la máquina (por ej, FG10N3), el número de serie de la misma o el de la serie de la unidad, el número de la pieza y la cantidad de piezas que se necesitan

(2) Siempre usar "piezas TCM genuinas". No podemos asumir responsabilidad por pérdidas y desperfectos imputables a piezas que no sean las nuestras. No olvidar que las piezas quedan sujetas a cambios sin aviso previo. Para más detalles convendrá consultar con la fábrica de servicio designada por TCM de la localidad.

2. Guia para el uso

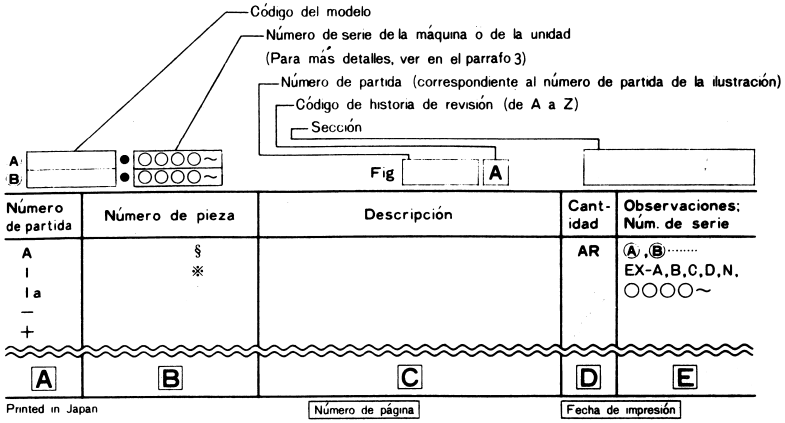

●Lista de abreviaciones y símbolos usados en los Manuales de Piezas

A	A	Conjunto-se usan también otras mayúsculas.
	I	Núm. de partida (correspondiente al núm. de partida en la ilustración)
	Ia	Pieza cambiada de la partida 1-se usan letras minúsculas.
	—	El mismo nombre de pieza que en la partida anterior pero el modelo en que se puede usar es diferente.
	※	Juego o componentes de un conjunto
	+	No ilustrado

B	§	No se vende por separado.
	※	Se vende como juego o conjunto

D	AR	Cantidad requerida

C	ASS'Y.	Conjunto
	CYL.	Cilindro
	DIFF.	Diferencial
	PS.	Unidad de dirección hidráulica
	SW.	Interruptor
	SYS.	Sistema
	T/M.	Transmisión
	Tor-Con.	Convertidor de esfuerzo de torsión.
	F.	Delante
	HP.	Alta presión
	Inc.	Incluyendo
	LH.	Ladó izquierdo
	LP.	Baja presión
	LW.	Inferior
	R.	Atrás
	RH.	Lado derecho
	UP.	Superior
	L.	Largo (mm)
	t.	Espesor (mm)

E		A, B, ⋮ — Estos símbolos van atacados a la parte de arriba de los nombres de los modelos de las máquinas colocados en la sección izquierda superior de la lista de piezas. La columna E usa estos símbolos para indicar los modelos de máquinas en que se pueden usar.
	Especificación	JPN. — Solamente para uso doméstico (Japón)
		EX-A. — Especificaciones para EE. UU. y Canadá
		EX-B. — Especificaciones ordinarias para exportación.
		EX-C. — Especificaciones para Australia
		EX-D. — Especificaciones para Alemania
		EX-N. — Especificaciones para Europa Norte
		STD. — Especificación estándar
		(C). — Tipo de embrague
		(T). — Tipo de convertidor de esfuerzo de torsión
		H. — Altura del mástil
		OP. — Equipo optativo
		CSA o B — Especificación para almacenamiento frío
	Número de serie	E. No. — Número de serie del motor
		U. No. — Número de serie de la unidad
		M. No. — Número del mástil
		VM. No. — Número del mástil (mástil de visión amplia)

3. Número de serie de la máquina y de la unidad

A. Número de serie de máquina aplicable

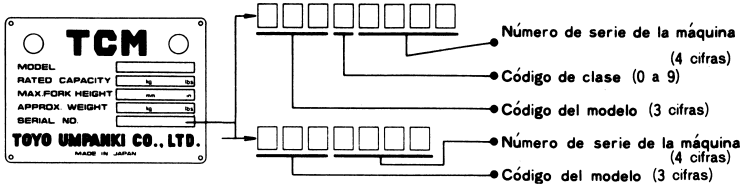

(Placa de identificación)

◉ **Número de serie de maqúina a aplicarse**

Si bien en la placa de identificación hay impreso un número que consta de 7 u 8 cifras, en el Manual de Piezas, empero, siempre figuran solamente las cuatro cifras últimas.

〔Ejemplo:〕 ● Placa de identificación: 2910198 → Manual: 0198 ~ (Núm. 198 y siguientes)

● Placa de identificación: 25811280 → Manual: 1280 ~ (Núm. 1280 y siguientes)

B. Número de serie de la unidad

◉ **Los números de serie de la unidad en el Manual de Piezas se exponen de la misma manera que se indica en las ilustraciones siguientes.**

※ : Grabado en hueco ⊛ : Placa de identificación

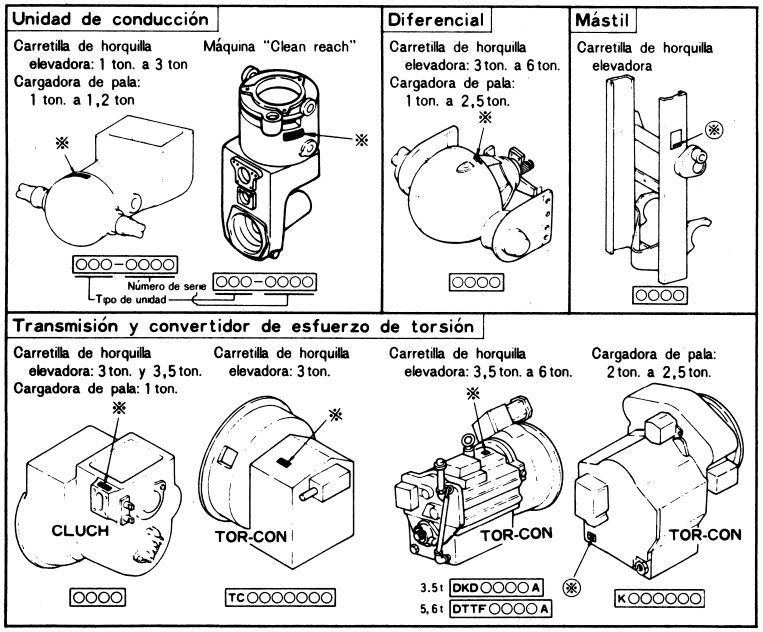

オプショナル パーツ インデックス
OPTIONAL PARTS INDEX

略語 Abbreviations	オプショナル パーツ Optional Parts	セクション Section Fig. No.
	エンジン グループ 〈Engine Group〉	
LPG-21A,21B	システム LPG System	Fig. 1,14-2,14-3,14-4,14-5,14-6,14-7,14-8,19,63
LPG-21G,21H	システム LPG System	Fig. 2,14-2,14-3,14-4,14-5,14-6,14-7,14-8,63
WE-22A,22U	ウインタライズド イクイップメント Winterrised Equipment	Fig. 3,9,27-1,27-2,28,28-2,28-3
〔OKM/WE-22A,TTM/WE-22A,OKM/TTM/WE-22A〕		
CAK-22A,22B,22G,22H	クリーン エアー インテーク キット Cleam Air Intake Kit	Fig. 4-1
〔TUE/CAK-22A〕		
TUE-22A,22G	テイル パイプ アップサイド Tail Pipe Upside	Fig. 4-1,17-1,62,63
〔CAK/TUE-22A〕		
RAD〔PF〕	プレート フィン ラジエータ Plate Fin Radiator	Fig. 5,6
DSR-22A,22B,21G,21H	ダスト スクリーン Dust Screen	Fig. 5,6
EPM-21A,22A,22B,22C	エキゾースト ピュア マフラ Exhaust Pure Muffler	Fig. 15,16,17
SCATTERING MUFFLER-22A	スカッタリング マフラ Scattering Muffler	Fig. 15,16,17
	エレクトリック パーツ 〈Electric Parts〉	
OKM-21A	コンビネーション メータ Combination-Meter	Fig. 1,2,5,7,8,18,19,28-1,60,63
〔TTM-21A,OKM/TTM-21A〕		
OKM-22A	コンビネーション メータ Combination-Meter	Fig. 3,4,6,9,10,20,21,28-1,60,63
〔TTM-22A,OKM/TTM-22A〕		
BB-22A	バック ブザー Back Buzzer	Fig. 18,20,22,24,27-1

略語 Abbreviations	オプショナル パーツ Optional Parts	セクション Section Fig. No.
〔BB/WE-22A〕		
AM-22A	アン メータ Am-Meter	Fig. 19,21,23,25,63
—	ライセンス ランプ License Lamp	Fig. 19,23,25,27
—	パーキング スイッチ Parking Switch	Fig. 26
RWL-22A	リヤー ワーキング ライト Rear Working Light	Fig. 28-2,28-3
〔RWL/WE-22A〕		
HL-22A,22G	ヘッドランプ マスト マウント Head Lamp Mast Mount	Fig. 28-4,87
LAMP GUARD-22A	ランプ ガード Lamp Guard	Fig. 28-4
SM-22A	スピード メータ ドライブ Speed-Meter Drive	Fig. 35,39,45,45-2
	パワー トレーン 〈Power Train〉	
OC-21A,22A	オイル クラッチ Oil Clutch	Fig. 1,3,34,35,37-1,37-2,49,51-1,57-1,59-1,59-2,67,68,69,70,71,71-1,72,73,74,74-1,75,76,77,77-2,83
〔OC/5SV-22A〕		
OC/POB-21A,22A	オイル クラッチ パワー ブレーキ Oil Clutch & Power Brake	Fig. 1,3,35,37-1,37-2,46,47,49,51-1,57-3,59-1,59-3,67,68,69,70,71,72,73,74,75,76,77,77-6,83
LCR-21A,22A	オポジット チェンジ レバー Opposide Change Lever	Fig. 34,48
PC-21A,22A,21G,22G	パワー クラッチ Power Clutch	Fig. 35,37-3,49,51-1,57-1,59-1,59-2,67,68,69,70,71,72,73,74,77-5
PC/POB-21A,22A,21G,22G	パワー クラッチ Power Clutch & パワー ブレーキ Power Brake	Fig. 35,37-3,46,47,49,51-1,57-3,59-1,59-3,67,68,77-7
DNS-21B,22B	ノー スピン デイファレンシャル No Spin Differential	Fig. 39,45-1

略語 Abbreviations	オプショナルパーツ Optional Parts	セクション Section Fig. No.
POB-22A, 22B, 21U, 22U	パワーブレーキ Power Brake	Fig. 46, 47, 49, 51-1, 57-2, 57-3, 58-1, 59-1, 59-3, 69, 70, 71, 72, 73, 74, 77-3, 77-4, 77-8
PS-22A, 22B	オービットロール Orbitrol	Fig. 48, 49-1, 51-2, 63, 77-1
	タイヤ 〈Tire〉	
DD-559	ダブルタイヤ Double Tire	Fig. 46, 55, 55-1, 55-2, 55-3, 62, 86
SDD-559	スペシャルダブルタイヤ Special Double Tire	Fig. 46, 55, 55-1, 55-2, 55-3, 62, 86
DD(S)-559	スペシャルシングルタイヤ Special Single Tire	Fig. 46, 55, 55-1, 55-3, 86
SDD-(S)-559	スペシャルシングルタイヤ Special Single Tire with Spacer (スペーサ付)	Fig. 46
DD(S)-(S)-559	スペシャルシングルタイヤ Special Single Tire with Spacer (スペーサ付)	Fig. 46
TR01-559, (SL)	ノーパンクチュアタイヤ No-Puncture Tire, (スーパラグ) (Super Lug)	Fig. 55-1
TR05-559	ラグタイヤ スチールブレーカ J-Lug Tire (Steel Braker)	Fig. 55
TR06-559	ラグタイヤ J-Lug Tire	Fig. 55
TR07-559	スノータイヤ Snow Tire	Fig. 55
TR08-559	スノースパイクタイヤ Snow & Spike Tire	Fig. 55
TR15-559	ラグタイヤ U-Lug Tire	Fig. 55-3
DR-559	ディスクリム Disk Rim	Fig. 55, 55-1, 55-3
TUWH-22A	カラータイヤ ホワイト Color Tire (White)	Fig. 55-2, 83
TUGR-22A	カラータイヤ グリーン Color Tire (Green)	Fig. 55-2, 83
TUS-22A	ソフトーンタイヤ Softone Tire	Fig. 55-2, 83

略語 Abbreviations	オプショナルパーツ Optional Parts	セクション Section Fig. No.
TRA, TRC-22A	スチールラジアルタイヤ Steel Radial Tire	Fig. 55-4, 83
	アザーズ 〈Other's〉	
RW-21E	リムーバブルウエイト Removable Weight	Fig. 1, 15, 18, 28-3, 62-1, 63-1, 66, 83, 87
RW-22E	リムーバブルウエイト Removable Weight	Fig. 3, 16, 20, 28-3, 62-1, 63-1, 66, 83, 87
5SV-22A, 22U	フィフススルーコントロールバルブ Fifth Throw Control Valve	Fig. 57, 57-1, 58, 63, 66, 71-1, 74-1, 76, 77, 77-2
TOR-CON OIL PRES. GAUGE-22A	トルコンオイルプレッシャゲージ Tor-Con Oil Pressure Gauge	Fig. 63, 83
LOAD SENSING VALVE	ロードセンシングバルブ Load Sensing Valve	Fig. 69, 70, 71, 72, 73, 74
RTL-21A, 22A	フルオイルフレーム Full Oil Frame	Fig. 75, 77, 81-4, 81-6
CSB·B	コールドストレージコンストラクション Cold Storage Construction	Fig. 77, 81-1, 81-4, 81-6
FC	フィッシャリコンストラクション Fishery Construction	Fig. 77, 81-4, 81-6
HIGH BACKREST	ハイバックレスト High Backrest	Fig. 79
WF135, 146 VFH, VFHM367	ワイドフィンガバー Wide Finger Bar	Fig. 79-3
—	チェーンカバー Chain Cover	Fig. 81-9, 81-10
HGD-559	オーバヘッドガードネット付 Overhead Guard with Net	Fig. 87
HG-22G	オーバヘッドガードパイプ Overhead Guard (Pipe)	Fig. 87
FE-22A, 22G (L.H.), 22G(L.H.))	ファイヤイクスティングイッシャ Fire Extingusher	Fig. 87
SRF-559	サンルーフ Sun Roof	Fig. 87
RRE-22G	ロードレギュレーション Road Regulation	Fig. 87
HR-22A	カーヒータ Car Hearter	Fig. 88
AW(04)(06)(07)-21A, 21G	オーニング Awning	Fig. 89
CL-559	セントラルルブリケーションシステム Central Lubication System	Fig. 90

目　次
CONTENTS

Ⓐ	FG20N2S, 23N2S, 25N2S
Ⓑ	FG20N13S, 23N13S, 25N13S
Ⓒ	FD20NZ2S, 23Z2S, 25Z2S
Ⓓ	FD20Z13S, 23Z13S, 25Z13S
Ⓔ	FG20N2S, 23N2S, 25N2S(OC)
Ⓕ	FD20Z2S, 23Z2S, 25Z2S(OC)

図番号 Fig. No.	部門名称 Section	Ⓐ	Ⓑ	Ⓒ	Ⓓ	Ⓔ	Ⓕ	ページ Page
Fig. 1	エンジン エンジン コントロール Engine & Engine Control	●				●		1-1～1-3
Fig. 2	エンジン エンジン コントロール Engine & Engine Control		●					2-1, 2-2
Fig. 3	エンジン エンジン コントロール Engine & Engine Control			●			●	3-1～3-4
Fig. 4	エンジン エンジン コントロール Engine & Engine Control				●			4-1, 4-2
Fig. 4-1	クリーン エアー インテーク キット Clean Air Intake Kit 〔CAK-22A, 22B, 22G, 22H〕	△	△	△	△	△	△	4-1-1, 4-1-2
Fig. 5	クーリング システム Cooling System	●	●			●		5-1～5-3
Fig. 6	クーリング システム Cooling System			●	●		●	6-1, 6-2
Fig. 7	フユーエル システム Fuel System	●				●		7-1
Fig. 8	フユーエル システム Fuel System		●					8-1
Fig. 9	フユーエル システム Fuel System			●			●	9-1, 9-2
Fig. 10	フユーエル システム Fuel System				●			10-1
Fig. 11	フユーエル システム Fuel System (EX-A)	●				●		11-1
Fig. 12	フユーエル システム Fuel System (EX-A)			●			●	12-1, 12-2
Fig. 13	フユーエル システム Fuel System (EX-A〔GS〕)	●				●		13-1
Fig. 14	フユーエル システム Fuel System (EX-A〔DS〕)			●			●	14-1, 14-2
Fig. 14-1	セディメンタ Sedimentor			●	●		●	14-1-1
Fig. 14-2	フユーエル タンク Fuel Tank 〔LPG-21B, 21H〕	△	△			△		14-2-1
Fig. 14-3	コンテナ LPG Container 〔LPG-21A, 21B, 21G, 21H〕	△	△			△		14-3-1
Fig. 14-4	システム LPG System 〔LPG-21A, 21G〕	△	△			△		14-4-1～14-4-4
Fig. 14-5	システム LPG System 〔LPG-21B, 21H〕	△	△			△		14-5-1～14-5-4
Fig. 14-6	フユーエル ロック フイルタ Fuel-lock & Filter 〔LPG-21B, 21H〕	△	△			△		14-6-1
Fig. 14-7	コンバータ Converter 〔LPG-21B, 21H〕	△	△			△		14-7-1
Fig. 14-8	キャブレータ Carburator 〔LPG-21B, 21H〕	△	△			△		14-8-1, 14-8-2
Fig. 15	エキゾーストシステム Exhaust System	●	●			●		15-1
Fig. 16	エキゾースト システム Exhaust System			●			●	16-1, 16-2
Fig. 17	エキゾースト システム Exhaust System				●			17-1
Fig. 17-1	エキゾースト システム Exhaust System 〔TUE-22A, 22G〕	△	△	△	△	△	△	17-1-1, 17-1-2
Fig. 18	エレクトリック システム Electric System (1/2)	●	●			●		18-1～18-3
Fig. 19	エレクトリック システム Electric System (2/2)	●	●			●		19-1, 19-2
Fig. 20	エレクトリック システム Electric System (1/2)			●	●		●	20-1～20-3
Fig. 21	エレクトリック システム Electric System (2/2)			●	●		●	21-1, 21-2
Fig. 22	エレクトリック システム Electric System (1/2) (EX-A〔GS〕)	●				●		22-1, 22-2

Ⓐ	FG20N2S, 23N2S, 25N2S
Ⓑ	FG20N13S, 23N13S, 25N13S
Ⓒ	FD20Z2S, 23Z2S, 25Z2S
Ⓓ	FD20Z13S, 23Z13S, 25Z13S
Ⓔ	FG20N2S, 23N2S, 25N25(OC)
Ⓕ	FD20Z2S, 23Z2S, 25Z2S(OC)

図番号 Fig. No.	部門名称 Section	Ⓐ	Ⓑ	Ⓒ	Ⓓ	Ⓔ	Ⓕ	ページ Page
Fig. 23	エレクトリック システム Electric System (2/2) (EX-A〔GS〕)	●				●		23-1, 23-2
Fig. 24	エレクトリック システム Electric System (1/2) (EX-A〔DS〕)			●			●	24-1, 24-2
Fig. 25	エレクトリック システム Electric System (2/2) (EX-A〔DS〕)			●			●	25-1, 25-2
Fig. 26	エレクトリック システム Electric System (1/2) 〔EX-N〕			●			●	26-1, 26-2
Fig. 27	エレクトリック システム Electric System (2/2) 〔EX-N〕			●			●	27-1, 27-2
Fig. 27-1	エレクトリック システム Electric System (1/2) 〔WE-22A, 22U〕〔OKM/WE-22A〕			△			△	27-1-1, 27-1-2
Fig. 27-2	エレクトリック システム Electric System (2/2) 〔WE-22A, 22U〕〔OKM/WE-22A〕			△			△	27-2-1, 27-2-2
Fig. 28	ランプ Lamp	●	●	●	●	●	●	28-1～28-3
Fig. 28-1	コンビネーション メータ Combination-Meter	●	●	●	●	●	●	28-1-1, 28-1-2
Fig. 28-2	リヤー ワーキング ライト Rear Working Light 〔RWL-22A〕〔RWL/WE-22A〕	△	△	△	△	△	△	28-2-1
Fig. 28-3	リヤー ワーキング ライト Rear Working Light 〔RW-21A, 22E〕	△		△		△	△	28-3-1

図番号 Fig. No.	部門名称 Section	Ⓐ	Ⓑ	Ⓒ	Ⓓ	Ⓔ	Ⓕ	ページ Page
Fig. 28-4	ヘッド ランプ マスト マウント Head Lamp Mast Mount & ランプ ガード Lamp Guard 〔HL-22A, 22G〕〔LAMP GUARD-22A〕	△	△	△	△	△	△	28-4-1
Fig. 29	ワイヤ ハーネス Wire Harness	●	●	●	●	●	●	29-1
Fig. 30	ワイヤ ハーネス Wire Harness	●	●	●	●	●	●	30-1
Fig. 31	ワイヤ ハーネス Wire Harness	●	●	●	●	●	●	31-1
Fig. 32	ワイヤ ハーネス リード ワイヤ Wire Harness & Lead Wire	●	●	●	●	●	●	32-1
Fig. 33	バッテリ ケーブル Battery Cable	●	●	●	●	●	●	33-1
Fig. 34	ドライブ ユニット マウント Drive Unit Mount	C	C	C	C	●	●	34-1～34-4
Fig. 35	トランスミッション Transmission (1/3)	C	C	C	C	●	●	35-1～35-4
Fig. 36	トランスミッション Transmission (2/3)	C	C	C	C	●	●	36-1, 36-2
Fig. 37	トランスミッション Transmission (3/3)	C	C	C	C	●	●	37-1
Fig. 37-1	オイル クラッチ Oil Clutch 〔OC-21A, 22A〕〔OC/POB-21A, 22A〕	△		△		●	●	37-1-1, 37-1-2
Fig. 37-2	Cooler hoses Fig 78 ~~オイル クーラ Oil Cooler~~ 〔OC-21A, 22A〕〔OC/POB-21A, 22A〕	△		△		△	△	37-2-1
Fig. 37-3	パワー クラッチ Power Clutch 〔PC-21A, 22A, 21G, 22G〕 〔PC/POB-21A, 22A, 21G, 22G〕	△	△	△	△			37-3-1, 37-3-2

Ⓐ	FG20N2S, 23N2S, 25N2S
Ⓑ	FG20N13S, 23N13S, 25N13S
Ⓒ	FD20Z2S, 23Z2S, 25Z2S
Ⓓ	FD20Z13S, 23Z13S, 25Z13S
Ⓔ	FG20N2S, 23N2S, 25N2S(OC)
Ⓕ	FD20Z2S, 23Z2S, 25Z2S(OC)

図番号 Fig. No.	部門名称 Section	Ⓐ	Ⓑ	Ⓒ	Ⓓ	Ⓔ	Ⓕ	ページ Page
Fig. 38	ドライブ ユニット マウント Drive Unit Mount	T	T	T	T			38-1
Fig. 39	トルクコンバータ Torque Converter (1/2)	T	T	T	T			39-1～39-5
Fig. 40	トルクコンバータ Torque Converter (2/2)	T	T	T	T			40-1
Fig. 41	トランスミッション Transmission (1/2)	T	T	T	T			41-1, 41-2
Fig. 42	トランスミッション Transmission (2/2)	T	T	T	T			42-1, 42-2
Fig. 43	コントロール バルブ Control Valve	T	T	T	T			43-1
Fig. 44	インチング バルブ Inching Valve	T	T	T	T			44-1
Fig. 45	リダクション デイフアレンシヤル Reduction & Differential	●	●	●	●	●	●	45-1, 45-2
Fig. 45-1	リダクション デイフアレンシヤル Reduction & Differential 〔DNS-21B, 22B〕	△		△		△	△	45-1-1
Fig. 45-2	スピード メータ ドライブ Speed-Meter Drive 〔SM-22A〕	△	△	△	△	△	△	45-2-1
Fig. 46	ドライブ アクスル Drive Axle	●	●	●	●	●	●	46-1, 46-2
Fig. 47	ホイール ブレーキ Wheel Brake	●	●	●	●	●	●	47-1～47-3
Fig. 48	トランスミッション コントロール リンケージ Transmission Control Linkage	T	T	T	T			48-1
Fig. 49	ハンドル ドラッグ リンク Handle & Drag Link	●	●	●	●	●	●	49-1, 49-2
Fig. 49-1	ハンドル オービットロール付 Handle-with Orbitrol 〔PS-22A, 22B〕(EX-K:STD)	△		△		△	△	49-1-1, 49-1-2
Fig. 50	ステアリング シャフト コラム Steering Shaft & Column	●	●	●	●	●	●	50-1

図番号 Fig. No.	部門名称 Section	Ⓐ	Ⓑ	Ⓒ	Ⓓ	Ⓔ	Ⓕ	ページ Page
Fig. 51	ギヤー ボックス Gear Box	●	●	●	●			51-1～51-3
Fig. 51-1	ギヤー ボックス Gear Box 〔OC, POB, OC/POB, PC, PC/POB〕	△	△	△	△	●	●	51-1-1～51-1-3
Fig. 51-2	オービットロール Orbitrol 〔PS-22A, 22B〕〔EX-K:STD〕	△		△		△	△	51-2-1, 51-2-2
Fig. 52	ハンドル ホイール Handle Wheel	●	●	●	●	●	●	52-1
Fig. 53	パワー シリンダ Power Cylinder	●	●	●	●	●	●	53-1
Fig. 54	ステアリング アクスル Steering Axle	●	●	●	●	●	●	54-1～54-3
Fig. 55	ホイール ラグ タイヤ Wheel (J-Lug Tire, スノー タイヤ スパイク タイヤ Snow Tire & Spike Tire)	●	●	●	●	●	●	55-1～55-6
Fig. 55-1	ホイール ノー パンクチュア タイヤ Wheel (No-puncture Tire) 〔TR01-559〕	△	△	△	△	△	△	55-1-1～55-1-3
Fig. 55-2	ホイール カラー ノー パンクチュア タイヤ Wheel(Color No-puncture Tire) 〔TUWH, TUGR, TUS-22A〕	△	△	△	△	△	△	55-2-1～55-2-3
Fig. 55-3	ホイール ラグ タイヤ Wheel (U-Lug Tire)〔TR15-559〕	△	△	△	△	△	△	55-3-1～55-3-3
Fig. 55-4	ホイール スチール ラジアル タイヤ Wheel (Steel Radial Tire) 〔TRA, TRC-22A〕	△	△	△	△	△	△	55-4-1, 55-4-2
Fig. 56	アクセレータ ペダル Accelerator Pedal	●	●	●	●	●	●	56-1, 56-2

Ⓐ	FG20N2S, 23N2S, 25N2S
Ⓑ	FG20N13S, 23N13S, 25N13S
Ⓒ	FD20Z2S, 23Z2S, 25Z2S
Ⓓ	FD20Z13S, 23Z13S, 25Z13S
Ⓔ	FG20N2S, 23N2S, 25N2S(OC)
Ⓕ	FD20Z2S, 23Z2S, 25Z2S(OC)

図番号 Fig. No.	部門名称 Section	Ⓐ	Ⓑ	Ⓒ	Ⓓ	Ⓔ	Ⓕ	ページ Page
Fig. 57	クラッチ ブレーキ ペダル Clutch & Brake Pedal	C	C	C	C			57-1, 57-2
Fig. 57-1	クラッチ ブレーキ ペダル Clutch & Brake Pedal	△	△	△	△	●	●	57-1-1～57-1-3
	オイルクラッチ付 パワークラッチ付 -with Oil Clutch, Power Clutch 〔OC-21A, 22A, 21G, 22G〕 〔PC-21A, 22A, 21G, 22G〕							
Fig. 57-2	クラッチ ブレーキ ペダル Clutch & Brake Pedal	△	△	△	△			57-2-1, 57-2-2
	パワーブレーキ付 -with Power Brake 〔POB-22A〕							
Fig. 57-3	クラッチ ブレーキ ペダル Clutch & Brake Pedal	△	△	△	△	△	△	57-3-1, 57-3-2
	オイル クラッチ付 パワーブレーキ付 -with Oil Clutch & Power Brake, パワー クラッチ パワーブレーキ Power Clutch & Power Brake 〔OC/POB-21A, 22A〕〔PC/POB-21A, 22A, 21G, 22G〕〔POB-21U, 22U〕							
Fig. 58	ブレーキ ペダル Brake Pedal	T	T	T	T			58-1～58-3
Fig. 58-1	ブレーキ ペダル パワーブレーキ付 Brake Pedal-with Power Brake 〔POB-22B〕	△	△	△	△			58-1-1～58-1-3
Fig. 59	マスタシリンダ Master Cylinder	●	●	●	●	●	●	59-1
Fig. 59-1	クラッチブースタ Clutch Booster	△	△	△	△	●	●	59-1-1～59-1-3
Fig. 59-2	クラッチレリーズシリンダ Clutch Release Cylinder	△	△	△	△	●	●	59-2-1
Fig. 59-3	ブレーキブースタ Brake Booster	△	△	△	△	△	△	59-3-1～59-3-3
Fig. 60	ブレーキレバー Brake Lever	●	●	●	●	●	●	60-1

図番号 Fig. No.	部門名称 Section	Ⓐ	Ⓑ	Ⓒ	Ⓓ	Ⓔ	Ⓕ	ページ Page
Fig. 61	ブレーキレバー インナパーツ Brake Lever (Inner Parts)	●	●	●	●	●	●	61-1, 61-2
Fig. 62	フレーム カウンタウエイト Frame & Counter Weight	●	●	●	●	●	●	62-1, 62-2
Fig. 62-1	フレーム カウンタウエイト Frame & Counter Weight 〔RW-21E, 22E〕	△		△		△	△	62-1-1
Fig. 63	フッド フロア ボード シート Hood, Floor Board & Seat	●	●	●	●	●	●	63-1～63-3
Fig. 63-1	フッド フロア ボード シート Hood, Floor Board & Seat 〔RW-21E, 22E〕	△		△		△	△	63-1-1～63-1-3
Fig. 64	シート Seat (1/2)	●		●		●	●	64-1, 64-2
Fig. 65	シート Seat (2/2)	●	●	●	●	●	●	65-1, 65-2
Fig. 66	インシュレータ マット Insulator & Mat	●	●	●	●	●	●	66-1
Fig. 67	ポンプマウント Pump Mount	●	●	●	●	●	●	67-1
Fig. 68	ポンプ メイン Pump (Main)	●	●	●	●	●	●	68-1
Fig. 69	バルブコントロールリンケージ Valve Control Linkage 2 連用 (Two-Throw)	●	●	●	●	●	●	69-1, 69-2
Fig. 70	バルブコントロールリンケージ Valve Control Linkage 3 連用 (Three-Throw)	●	●	●	●	●	●	70-1, 70-2
Fig. 71	バルブコントロールリンケージ Valve Control Linkage 4 連用 (Four-Throw)	●	●	●	●	●	●	71-1, 71-2

Ⓐ	FG20N2S, 23N2S, 25N2S
Ⓑ	FG20N13S, 23N13S, 25N13S
Ⓒ	FD20Z2S, 23Z2S, 25Z2S
Ⓓ	FD20Z13S, 23Z13S, 25Z13S
Ⓔ	FG20N2S, 23N2S, 25N2S(OC)
Ⓕ	FD20Z2S, 23Z2S, 25Z2S(OC)

図番号 Fig. No.	部門名称 Section	Ⓐ	Ⓑ	Ⓒ	Ⓓ	Ⓔ	Ⓕ	ページ Page
Fig. 71-1	バルブコントロールリンケージ Valve Control Linkage 〔5SV-22A, 22U〕	△	△	△	△	△	△	71-1-1, 71-1-2
Fig. 72	コントロールバルブ 2連用 Control Valve (Two-Throw)	●	●	●	●	●	●	72-1～72-4
Fig. 73	コントロールバルブ 3連用 Control Valve (Three-Throw)	●	●	●	●	●	●	73-1～73-5
Fig. 74	コントロールバルブ 4連用 Control Valve (Four-Throw)	●	●	●	●	●	●	74-1～74-5
Fig. 74-1	コントロールバルブ Control Valve 〔5SV-22A, 22U〕	△	△	△	△	△	△	74-1-1～74-1-5
Fig. 75	オイルタンク Oil Tank	●	●	●	●	●	●	75-1
Fig. 76	ハイドロリックシステムメイン Hydraulic System (Main) (1/2)	●	●	●	●	●	●	76-1～76-3
Fig. 77	ハイドロリックシステムメイン Hydraulic System (Main) (2/2)	●	●	●	●	●	●	77-1～77-5
Fig. 77-1	ハイドロリックシステムメイン Hydraulic System (Main) -with Orbitrol オービットロール付 〔PS-22A, 22B〕(EX-K:STD)	△		△		△	△	77-1-1
Fig. 77-2	ハイドロリックシステムメイン Hydraulic System (Main) -with Oil Clutch オイルクラッチ付 〔OC-21A, 22A〕	△		△		●	●	77-2-1, 77-2-2
Fig. 77-3	ハイドロリックシステムメイン Hydraulic System (Main) -with Power Brake(C) type パワーブレーキ付 タイプ 〔POB-22A〕	△	△	△	△			77-3-1
Fig. 77-4	ハイドロリックシステムメイン Hydraulic System (Main) -with Power Brake(T) type パワーブレーキ付 タイプ 〔POB-22B〕	△	△	△	△			77-4-1

図番号 Fig. No.	部門名称 Section	Ⓐ	Ⓑ	Ⓒ	Ⓓ	Ⓔ	Ⓕ	ページ Page
Fig. 77-5	ハイドロリックシステムメイン Hydraulic System (Main) -with Power Clutch パワークラッチ付 〔PC-21A, 22A, 21G, 22G〕	△	△	△	△			77-5-1, 77-5-2
Fig. 77-6	ハイドロリックシステムメイン Hydraulic System (Main) -with Oil Clutch & オイルクラッチ Power Brake パワーブレーキ付 〔OC/POB-21A, 22A〕	△		△				77-6-1, 77-6-2
Fig. 77-7	ハイドロリックシステムメイン Hydraulic System (Main) -with Power Clutch & パワークラッチ Power Brake パワーブレーキ付 〔PC/POB-21A, 22A, 21G, 22G〕	△	△	△	△			77-7-1, 77-7-2
Fig. 77-8	ハイドロリックシステムメイン Hydraulic System (Main) -with Power Brake パワーブレーキ付 〔POB-21U, 22U〕					△	△	77-8-1
Fig. 77-9	マストパイピング Mast piping 〔VFM367〕	△	△	△	△	△	△	77-9-1～77-9-3
F Fig. 77-10	マストパイピング Mast piping 〔VFHM367〕	△	△	△	△	△	△	77-10-1～77-10-4
Fig. 78	ハイドロリックシステム Hydraulic System	T	T	T	T			78-1
Fig. 79	フォークリフトブラケット Fork & Lift Bracket 〔VM367〕	●	●	●	●	●	●	79-1～79-3
Fig. 79-1	フォークリフトブラケット Fork & Lift Bracket 〔VFM367〕	△	△	△	△	△	△	79-1-1, 79-1-2

Trans cooler hoses

Ⓐ	FG20N2S, 23N2S, 25N2S
Ⓑ	FG20N13S, 23N13S, 25N13S
Ⓒ	FD20Z2S, 23Z2S, 25Z2S
Ⓓ	FD20Z13S, 23Z13S, 25Z13S
Ⓔ	FG20N2S, 23N2S, 25N2S(OC)
Ⓕ	FD20Z2S, 23Z2S, 25Z2S(OC)

図番号 Fig. No.	部門名称 Section	Ⓐ	Ⓑ	Ⓒ	Ⓓ	Ⓔ	Ⓕ	ページ Page
Fig. 79-2	フォーク リフト ブラケット Fork & Lift Bracket 〔VFHM367〕	△	△	△	△	△	△	79-2-1, 79-2-2
Fig. 79-3	フォーク リフト ブラケット Fork & Lift Bracket -Wide Finger Bar ワイド フィンガ バー 〔WF135, 146/VFM, VFHM367〕	△	△	△	△	△	△	79-3-1, 79-3-2
Fig. 80	マスト Mast	●	●	●	●	●	●	80-1～80-3
Fig. 80-1	マスト Mast 〔VFM367〕	△	△	△	△	△	△	80-1-1～80-1-3
Fig. 80-2	マスト Mast 〔VFHM367〕	△	△	△	△	△	△	80-2-1～80-2-4
Fig. 81	リフト シリンダ Lift Cylinder	●	●	●	●	●	●	81-1～81-4
Fig. 81-1	リフト シリンダ Lift Cylinder 〔CSA・B〕	△	△	△	△	△	△	81-1-1～81-1-5
Fig. 81-2	リフト シリンダ フロント Lift Cylinder (Front) 〔VFM367〕	△	△	△	△	△	△	81-2-1～81-2-3
Fig. 81-3	リフト シリンダ リヤー Lift Cylinder (Rear) 〔VFM367〕	△	△	△	△	△	△	81-3-1～81-3-3
Fig. 81-4	リフト シリンダ フロント Lift Cylinder (Front) 〔VFHM367〕	△	△	△	△	△	△	81-4-1～81-4-3
Fig. 81-5	リフト シリンダ リヤー Lift Cylinder (Rear)〔VFHM367〕	△	△	△	△	△	△	81-5-1～81-5-3
Fig. 81-6	リフト シリンダ リヤー Lift Cylinder (Rear) 〔CSA・B, RTL, FC〕〔VFHM367〕	△	△	△	△	△	△	81-6-1～81-6-4
Fig. 81-7	リフト シリンダ フロント Lift Cylinder (Front) 〔CVC/VFHM367〕	△	△	△	△	△	△	81-7-1, 81-7-2

図番号 Fig. No.	部門名称 Section	Ⓐ	Ⓑ	Ⓒ	Ⓓ	Ⓔ	Ⓕ	ページ Page
Fig. 81-8	リフト シリンダ リヤー Lift Cylinder (Rear) 〔CVC/VFHM367〕	△	△	△	△	△	△	81-8-1～81-8-4
Fig. 81-9	チエーン カバー Chain Cover 〔EX-D/VFM367〕	△	△	△	△	△	△	81-9-1
Fig. 81-10	チエーン カバー Chain Cover 〔EX-D/VFHM367〕	△	△	△	△	△	△	81-10-1
Fig. 82	テイルト シリンダ Tilt Cylinder	●	●	●	●	●	●	82-1～82-3
Fig. 83	アクセサリ Accessories (JPN) (JPN)	●	●	●	●	●	●	83-1～83-3
Fig. 84	アクセサリ Accessories (EX-A, B, C, D, N)	●		●		●	●	84-1～84-6
Fig. 85	アクセサリ Accessories (EX-B, CHINA, FRANCE, SPAIN)	●		●		●	●	85-1～85-4
Fig. 86	サービス ツール Service Tools	●	●	●	●	●	●	86-1
Fig. 87	オーバヘッド ガード Overhead Guard	●	●	●	●	●	●	87-1～87-3
Fig. 88	カーヒーター Car Hearter 〔HR-22A〕	△	△	△	△	△	△	88-1, 88-2
Fig. 89	オーニング Awning 〔AW(04)(06)(07)-21A〕〔AW(07)-21G〕	△	△	△	△	△	△	89-1～89-4
Fig. 90	セントラル ルブリケーション システム Central Lubication System 〔CL-559〕	△	△	△	△	△	△	90-1

エンジン＆エンジン コントロール
Fig.1 ENGINE & ENGINE CONTROL

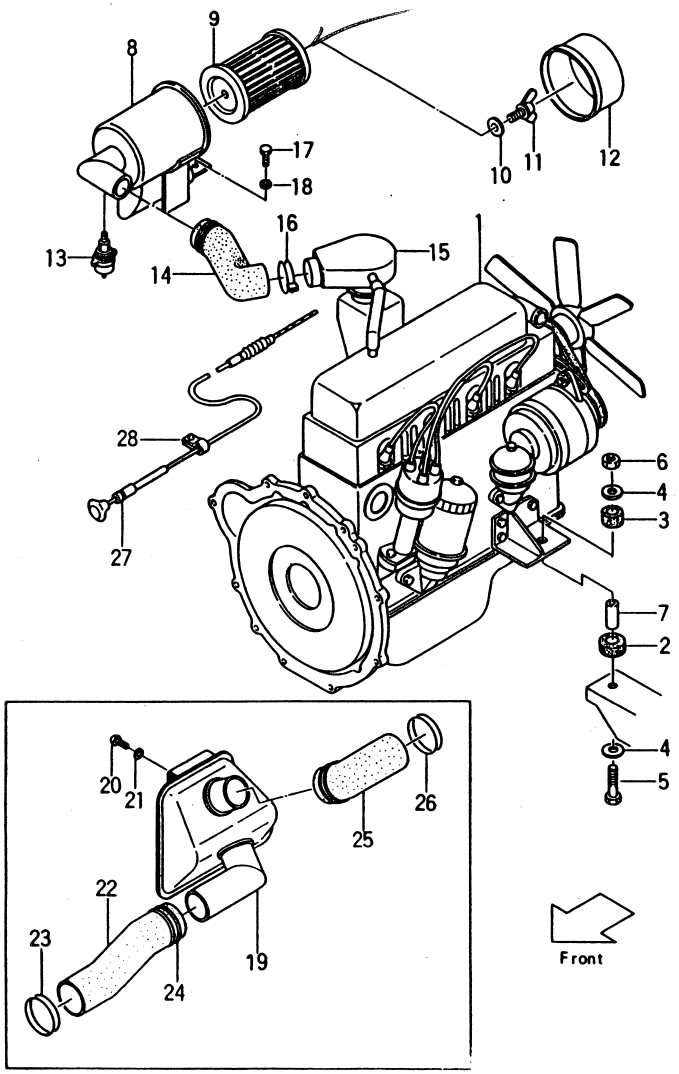

Fig.1

見出番号 Item No.	部品番号 Part No.	部品名称 Description	個数 Req'd	備考：適用号車 Remarks: Serial No.
1	221A1-00101	ENGINE (H20M4GR11) エンジン -with clutch	1	
1-1	521A2-70101	ENGINE (H20M4GR11) エンジン -with clutch	1	EX-A(GS)
1-2	521A2-60101	ENGINE (H20M4GR12) エンジン -with clutch	1	EX-N
1-3	521B0-50301	ENGINE (H20) エンジン -with clutch	1	[LPG-21B]
1-4	521A3-60101	ENGINE (H20A4GR13) エンジン -with clutch	1	[OC-21A] [OC/POB-21A]
1-5	221B1-00101	ENGINE (H20A4GR11) エンジン -without clutch	1	
1-6	521B2-70101	ENGINE (H20A4GR11) エンジン -without clutch	1	EX-A(GS)
1-7	521B2-60101	ENGINE (H20A4GR12) エンジン -without clutch	1	EX-N
1-8	521B0-50201	ENGINE (H20) エンジン -without clutch	1	[LPG-21B]
1-9	221S1-00101	ENGINE (H20A4GR14) エンジン -without clutch	1	FG20N2S(EX-K)
1-10	53032-72601	ALTERNATOR オルタネータ	1	EX-A(GS)
1-11	53032-62101	BAR, adjust バー	1	〃
1-12	53032-72621	BELT, fan ベルト	1	〃
1-13	53032-72611	REGULATOR レギュレータ	1	〃
1-14	521A2-60111	ALTERNATOR オルタネータ	1	EX-N
1-15	53032-62101	BAR, adjust バー	1	〃

エンジン＆エンジン コントロール
Fig.1 ENGINE & ENGINE CONTROL

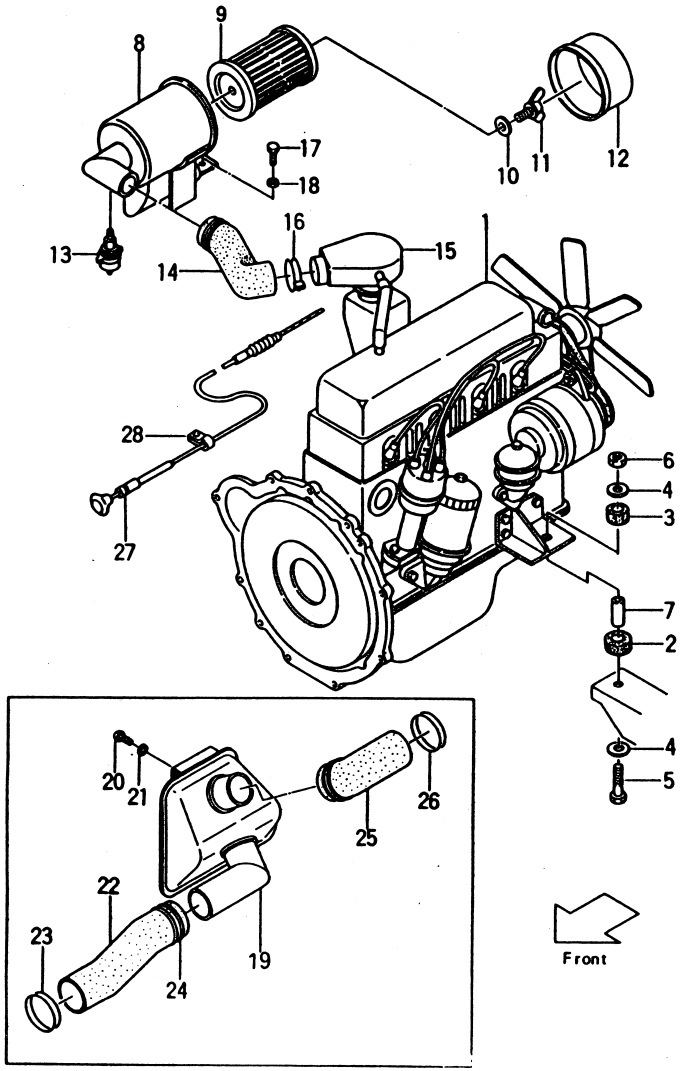

Fig.1

見出番号 Item No.	部品番号 Part No.	部品名称 Description		個数 Req'd	備考：適用号車 Remarks: Serial No.
	<Item No.1-16～1-32＝[OC-21A][OC/POB-21A]>				
1-16	55533-62031	HOUSING	ハウジング	1	
1-17	55533-62041	PIN	ピン	2	
1-18	55533-62051	STUD	スタッド	1	
1-19	55533-62061	BOLT	ボルト	4	
1-20	55533-62071	WASHER	ワッシャ	4	
1-21	55533-62081	WASHER	ワッシャ	4	
1-22	55533-62091	PLUG	プラグ	1	
1-23	55533-62102	OIL SEAL	オイル シール	1	
1-24	55533-62111	RETAINER	リテーナ	1	
1-25	55533-62122	FLYWHEEL	フライホイール	1	
1-26	55533-62131	BOLT	ボルト	6	
1-27	55533-62141	WASHER	ワッシャ	3	
1-28	55533-62151	O-RING	O-リング	1	
1-29	55533-62081	WASHER	ワッシャ	6	
1-30	55533-62172	STARTER	スタータ	1	
1-31	55533-62181	BOLT	ボルト	1	
1-32	55533-62191	GASKET	ガスケット	1	
2	22571-02011	CUSHION	クッション	2	
3	~~22451~~ 23451-02031	CUSHION	クッション	2	
4	23651-02001	PLATE	プレート	4	
5	~~01003~~ 01103-10090	BOLT	ボルト	2	
6	23651-02011	NUT	ナット	2	
7	22431-02001	COLLAR	カラー	2	
A	21231-02001	AIR CLEANER ASS'Y. (Inc.8～12)	エアー クリーナ アッセン	1	

エンジン＆エンジン コントロール
Fig. 1 ENGINE & ENGINE CONTROL

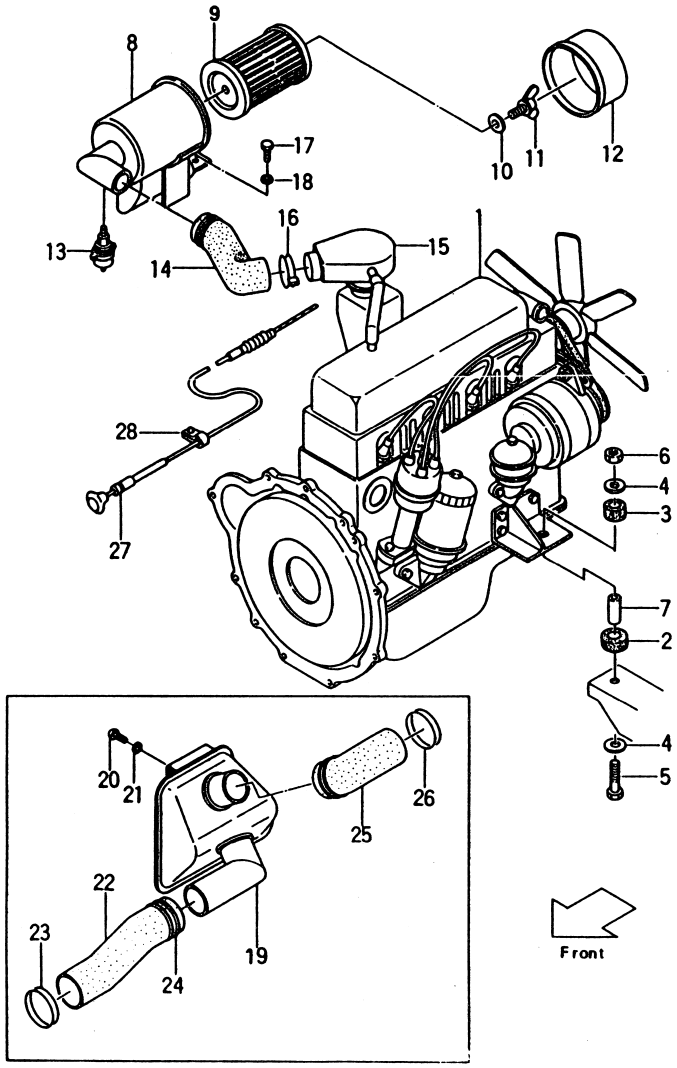

①

FG20N2S
FG23N2S
FG25N2S

Fig. 1

見出番号 Item No.	部品番号 Part No.	部品名称 Description		個数 Req'd	備考：適用号車 Remarks: Serial No.
B	221A1-00211	AIR CLEANER ASS' Y. (Inc. 8～12)	エアー クリーナ アッセン	1	[OKM-21A] [OKM/TTM-21A]
8	20801-03271R	BODY	ボディ	1	
9	~~N-16546-00H10~~	ELEMENT	エレメント	1	
10	― ― ― ―	PACKING	パッキング	1	
11	― ― ― ―	BOLT	ボルト	1	
12	― ― ― ―	COVER	カバー	1	
13	N-16588-03H00	SENSER	センサ	1	[OKM] [OKM/TTM]
14	21231-02001	DUCT	ダクト	1	
14-1	221S1-02001	HOSE	ホース	1	FG20N2S(EX-K)
15	21231-02021	HORN	ホーン	1	
16	04911-00060	CLIP	クリップ	2	
17	01100-08010	BOLT	ボルト	2	
18	02010-00008	WASHER	ワッシャ	2	
19	222A1-02051	CASE	ケース	1	w/o [RW-21E] FG25N2S
20	01030-06016	SCREW	スクリュ	4	
21	02010-00006	WASHER	ワッシャ	4	
22	221A1-02001	HOSE	ホース	1	
23	04911-00065	CLIP	クリップ	→	{～0048=2 0049～=1
24	04911-00060	CLIP	クリップ	1	0049～
25	222A1-02011	DUCT	ダクト	1	w/o [RW-21E] FG25N2S
26	04911-00065	CLIP	クリップ	2	〃 〃
27	221A1-12001	WIRE, choke	ワイヤ	1	w/o [LPG-21B]
28	27042-42292	BAND	バンド	2	

①

エンジン & エンジン コントロール
Fig. 2 ENGINE & ENGINE CONTROL

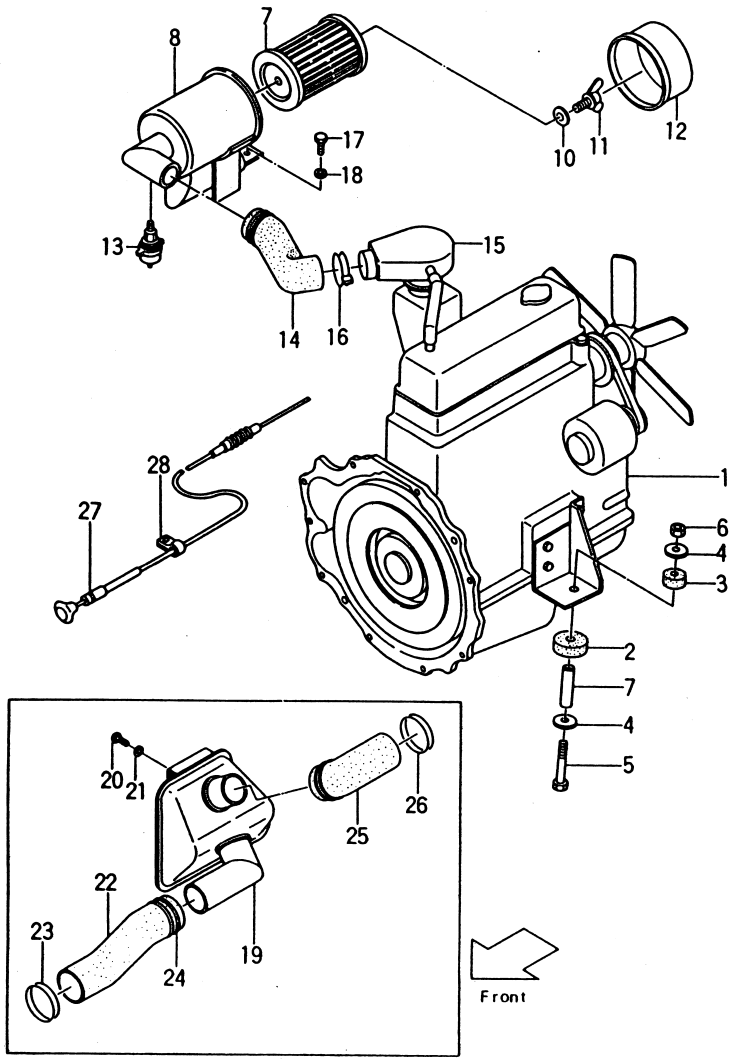

Fig. 2

見出番号 Item No.	部品番号 Part No.	部品名称 Description	個数 Req'd	備考：適用号車 Remarks: Serial No.
1	21231-00101	ENGINE (A15M4GR1) -with clutch エンジン	1	
1-1	51240-50251	ENGINE (A15) -with clutch エンジン	1	[LPG-21H]
1-2	21241-00101	ENGINE (A15M4GR1) -without clutch エンジン	1	
1-3	51240-50261	ENGINE (A15) -without clutch エンジン	1	[LPG-21H]
2	22571-02011	CUSHION, rubber クッション	2	
3	23451-02031	CUSHION, rubber クッション	2	
4	23651-02001	PLATE プレート	4	
5	01103-10090	BOLT ボルト	2	
6	23651-02011	NUT ナット	2	
7	22431-02001	COLLAR カラー	2	
A	21231-02001	AIR CLEANER ASS' Y. (Inc. 8～12) エアー クリーナ アッセン	1	
B	221A1-00211	AIR CLEANER ASS' Y. (Inc. 8～13) エアー クリーナ アッセン	1	[OKM-21A] [OKM/TTM-21A]
8	― ― ― ―	BODY ボディ	1	
9	N-16546-00H10	ELEMENT エレメント	1	
10	― ― ― ―	PACKING パッキング	1	
11	― ― ― ―	BOLT ボルト	1	
12	― ― ― ―	COVER カバー	1	
13	N-16588-03H00	SENSER センサ	1	[OKM] [OKM/TTM]
14	21231-02011	DUCT ダクト	1	

エンジン & エンジン コントロール
Fig. 2 ENGINE & ENGINE CONTROL

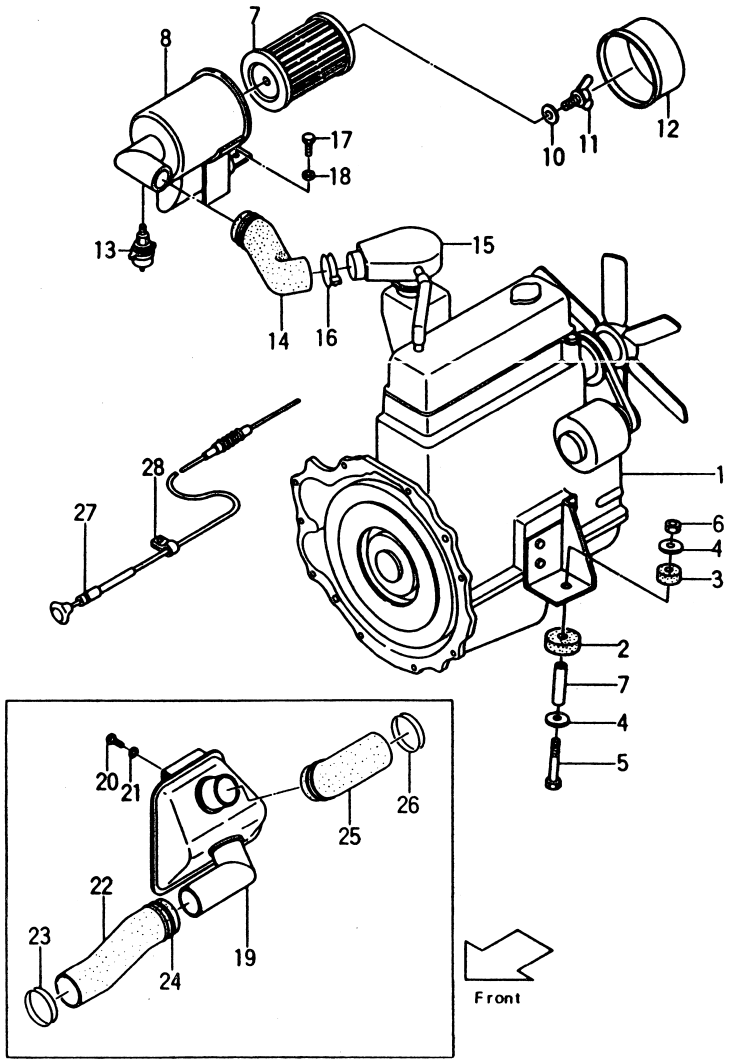

見出番号 Item No.	部品番号 Part No.	部品名称 Description		個数 Req'd	備考：適用号車 Remarks: Serial No.
15	21231-02021	HORN	ホーン	1	
16	04911-00060	CLIP	クリップ	2	
17	01100-08010	BOLT	ボルト	2	
18	02010-00008	WASHER	ワッシャ	2	
19	222A1-02051	CASE	ケース	1	
20	01030-06016	SCREW	スクリュ	4	
21	02010-00006	WASHER	ワッシャ	4	
22	221A1-02001	HOSE	ホース	1	
23	04911-00065	CLIP	クリップ	→	{～0003=2 0004～=1
24	04911-00060	CLIP	クリップ	1	0004～
25	222A1-02011	DUCT	ダクト	1	
26	04911-00065	CLIP	クリップ	2	
27	221A1-12001	WIRE, choke	ワイヤ	1	w/o [LPG-21H]
28	27042-42292	BAND	バンド	2	

エンジン＆エンジン コントロール
Fig.3 ENGINE & ENGINE CONTROL

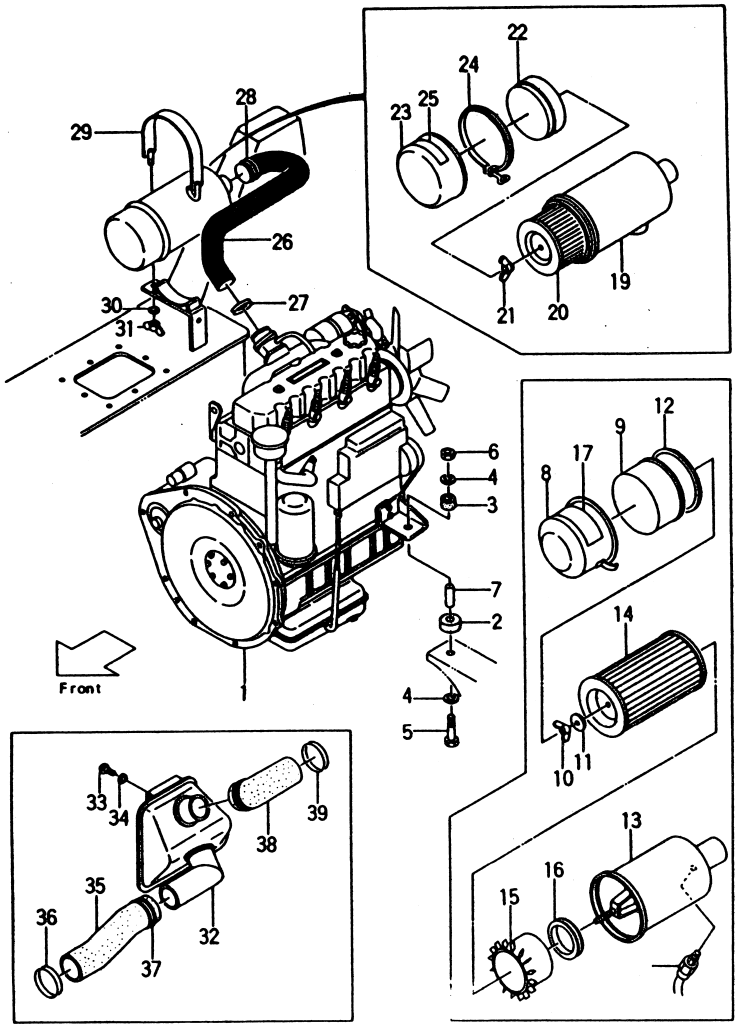

Fig.3

見出番号 Item No.	部品番号 Part No.	部品名称 Description	個数 Req'd	備考：適用号車 Remarks: Serial No.
1	222A1-00101	ENGINE (C240PKJ) エンジン	1	
1-1	522A2-70101	ENGINE (C240PKJ) エンジン	1	EX-A(DS)
1-2	522A2-60101	ENGINE (C240PKJ06) エンジン	1	EX-N
1-3	522A3-60101	ENGINE (C240PKJ03) エンジン	1	[OC-22A] [OC/POB-22A]
1-4	522A7-10101	ENGINE (C240PKJ04) エンジン	1	[WE-22A] [OKM/WE-22A]
		<Item No. 1-5～1-15＝EX-A(DS)		
1-5	53652-72851	REGULATOR レギュレータ	1	
1-6	01100-06016	BOLT ボルト	2	
1-7	02010-00006	WASHER ワッシャ	2	
1-8	01400-00006	NUT ナット	2	
1-9	53652-72702	ALTERNATOR オルタネータ	1	
1-10	53652-72861	BAR, adjust バー	1	
1-11	522A2-72071	BELT, fan ベルト	1	
1-12	53652-72561	COVER, plug カバー	1	～0003
1-12a	53652-72562	COVER, plug カバー	1	0004～
1-13	01100-08012	BOLT ボルト	3	
1-14	02010-00008	WASHER ワッシャ	3	
1-15	02000-00008	WASHER ワッシャ	3	
		<Item No. 1-16～1-19＝EX-M>		
1-16	53652-60111	ALTERNATOR オルタネータ	1	
1-17	53652-60121	REGULATOR レギュレータ	1	
1-18	― ― ― ―	INJECTION PUMP インジェクション ポンプ	1	
1-19	55592-62151	THERMOSTAT サーモスタット	1	

エンジン＆エンジン コントロール
Fig.3 ENGINE & ENGINE CONTROL

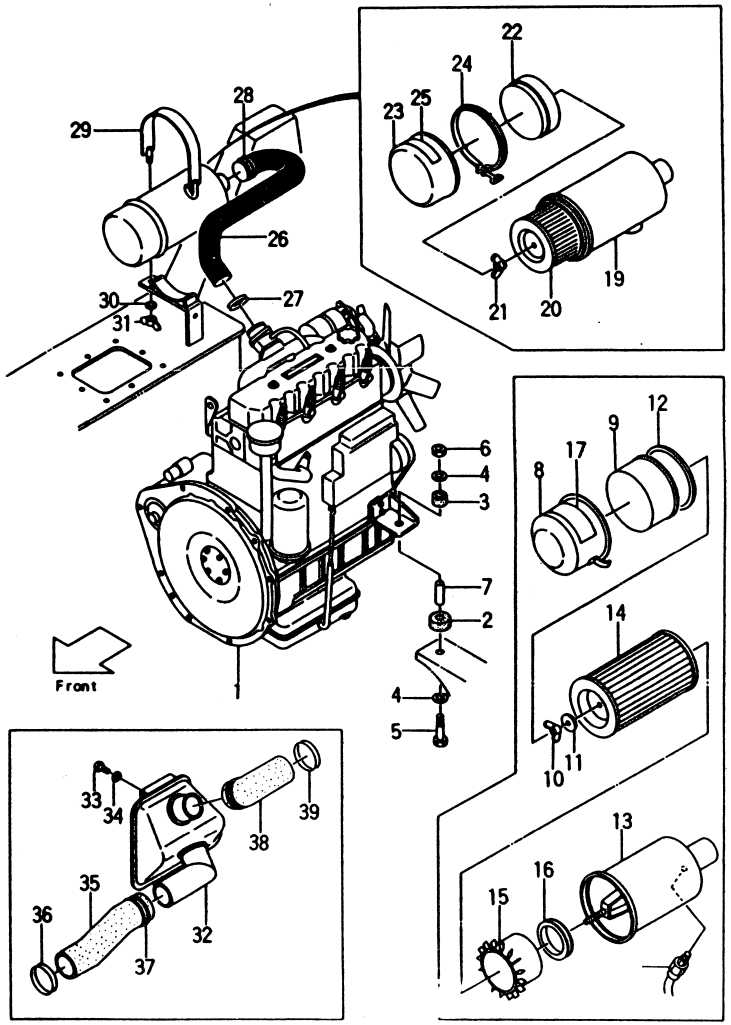

Fig.3

見出番号 Item No.	部品番号 Part No.	部品名称 Description	個数 Req'd	備考：適用号車 Remarks: Serial No.
	<Item No.1-20～1-28＝[OC-22A][OC/POB-22A]>			
1-20	55593-62331	HOUSING, flywheel ハウジング	1	
1-21	02212-12028	PIN ピン	2	
1-22	55593-62401	STUD スタッド	2	
1-23	55593-62341	FLYWHEEL フライホイール	1	
1-24	02212-06016	PIN ピン	2	
1-25	55593-62351	OIL SEAL オイル シール	1	
1-26	55593-62361	PACKING パッキング	1	
1-27	55593-62381	PACKING パッキング	1	
1-28	55593-62371	STARTER スタータ	1	
1-29	53657-10111	STARTER スタータ	1	[WE-22A] [OKM/WE-22A]
1-30	53657-10121	ALTERNATR オルタネータ	1	[WE-22A, 22U] [OKM/WE-22A]
1-31	522A7-10111	PLUG, glow プラグ	4	〃
1-32	522A7-12041	SOLENOID ソレノイド	1	〃
1-33	522A3-60211	STATER スタータ	1	[WE-22U]
2	22571-02011	RUBBER, cushion ラバー	2	
3	23451-02031	RUBBER, cushion ラバー	2	
5	01103-10090	BOLT ボルト	2	
6	23651-02011	NUT ナット	2	
7	23231-02021	COLLAR カラー	2	
A	25591-00901	AIR CLEANER ASS' Y. (Inc.8～17) エア クリーナ アッセン	1	
B	522A2-70401	AIR CLEANER ASS' Y. (Inc.8～17) エア クリーナ アッセン	1	EX-A＆EX-A(DS) 0004～

エンジン＆エンジン コントロール
Fig.3 ENGINE & ENGINE CONTROL

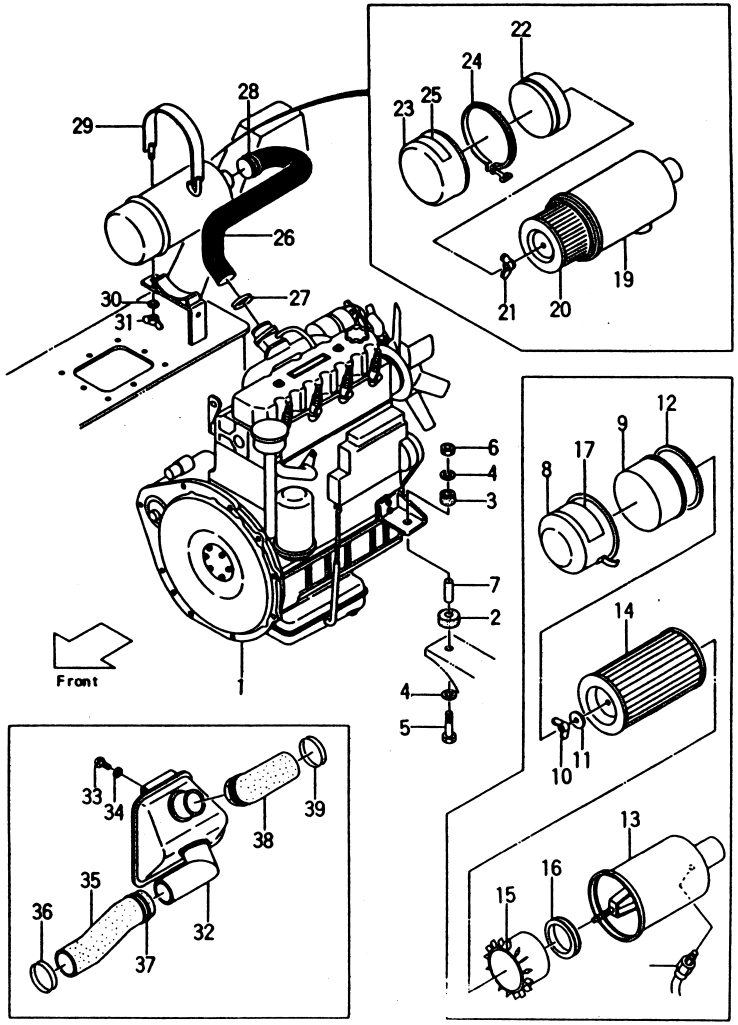

Fig.3

見出番号 Item No.	部品番号 Part No.	部品名称 Description	個数 Req'd	備考：適用号車 Remarks: Serial No.
C	222A1-00211	AIR CLEANER ASS'Y. (Inc.8～18) エア クリーナ アッセン	1	[OKM-22A] [OKM/TTM-22A]
D	522A2-42031	CLEANER ASS'Y. (Inc.8～17) クリーナ アッセン	1	〃
E	22790-72011	AIR CLEANER ASS'Y. (Inc.8～17) エア クリーナ アッセン	1	FD20,25Z2S[OEM]
8	25591-02501	CASE ケース	1	
9	25591-02511	CUP, dust カップ	1	
10	01420-00008	NUT ナット	1	
11	25591-02521	WASHER ワッシャ	1	
12	25591-02531	GASKET ガスケット	1	
13	25591-02541 §	CAP キャップ	1	
13-1	522A2-42011 §	CAP キャップ	1	[OKM] [OKM/TTM]
14	25591-02551	ELEMENT (Inc.11) エレメント	1	
14-1	522A2-42021	ELEMENT (Inc.11) エレメント	1	EX-A＆EX-A(DS) 0004～ [OKM][OKM/TTM]
15	25591-02561	WING, cyclon ウイング	1	
16	25591-02571	GASKET ガスケット	1	
17	25591-02582	PLATE, caution プレート	1	
17-1	522A2-72151	PLATE, caution プレート	1	EX-A＆EX-A(DS) 0004～
17-2	22790-72021	PLATE, caution プレート	1	FD20,25Z2S[OEM]
18	522A2-42041	SENSOR センサ	1	[OKM] [OKM/TTM]
F	25591-00101	AIR CLEANER ASS'Y. (Inc.19～25) エア クリーナ アッセン	1	EX-A(DS) ～0003

エンジン＆エンジン コントロール
Fig. 3 ENGINE & ENGINE CONTROL

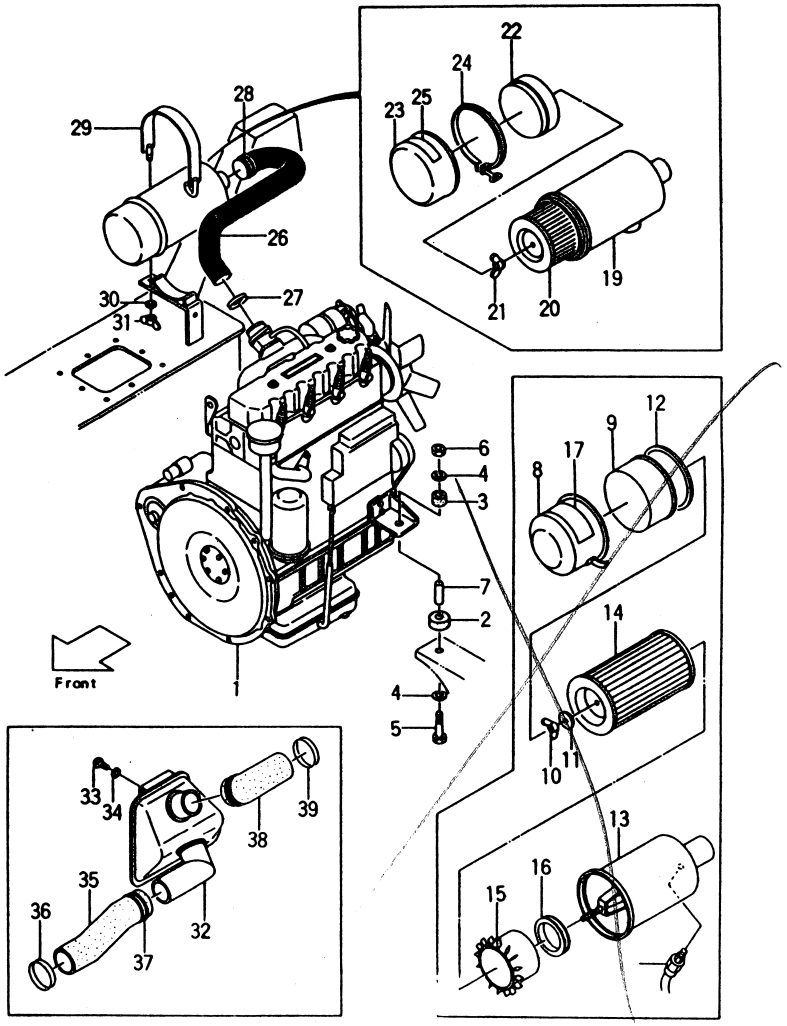

Fig. 3

見出番号 Item No.	部品番号 Part No.	部品名称 Description		個数 Req'd	備考：適用号車 Remarks: Serial No.
19	25591-02301 §	BODY	ボディ	1	EX-A(DS) ～0003
20	20801-03131	ELEMENT	エレメント	1	〃
21	53651-12511	WING NUT & GASKET ウイング ナット＆ガスケット		1	〃
22	53651-12521	BAFFLE	バッフル	1	〃
23	25591-02341	CUP(Inc. 24)	カップ	1	〃
24	53651-12541	CLAMP	クランプ	1	〃
25	― ― ― ―	LABEL	ラベル	1	〃
26	25591-02101	HOSE	ホース	1	
26-1	25591-02001	HOSE	ホース	1	EX-A 0004～ EX-A(DS)
27	04911-00060	CLIP	クリップ	1	
28	04911-00065	CLIP	クリップ	1	
29	25591-02011	BAND	バンド	1	
30	02000-00008	WASHER	ワッシャ	1	
31	01420-00008	NUT	ナット	1	
+	01100-06016	BOLT, for Regulator	ボルト	2	EX-N
+	01400-00006	NUT, for Regulator	ナット	2	〃
+	02010-00006	WASHER, for Regulator	ワッシャ	2	〃
32	222A1-02051	CASE	ケース	1	w/o[RW-22E] FD25Z2S
33	01030-06016	SCREW	スクリュ	4	
34	02010-00006	WASHER	ワッシャ	4	
35	222A1-02001	HOSE	ホース	1	
36	04911-00065	CLIP	クリップ	1	
37	04911-00055	CLIP	クリップ	1	～0096
37a	04911-00060	CLIP	クリップ	1	0097～
38	222A1-02011	DUCT	ダクト	1	w/o[RW-22E] FD25Z2S
39	04911-00065	CLIP	クリップ	2	〃 〃

エンジン & エンジン コントロール
Fig. 4 ENGINE & ENGINE CONTROL

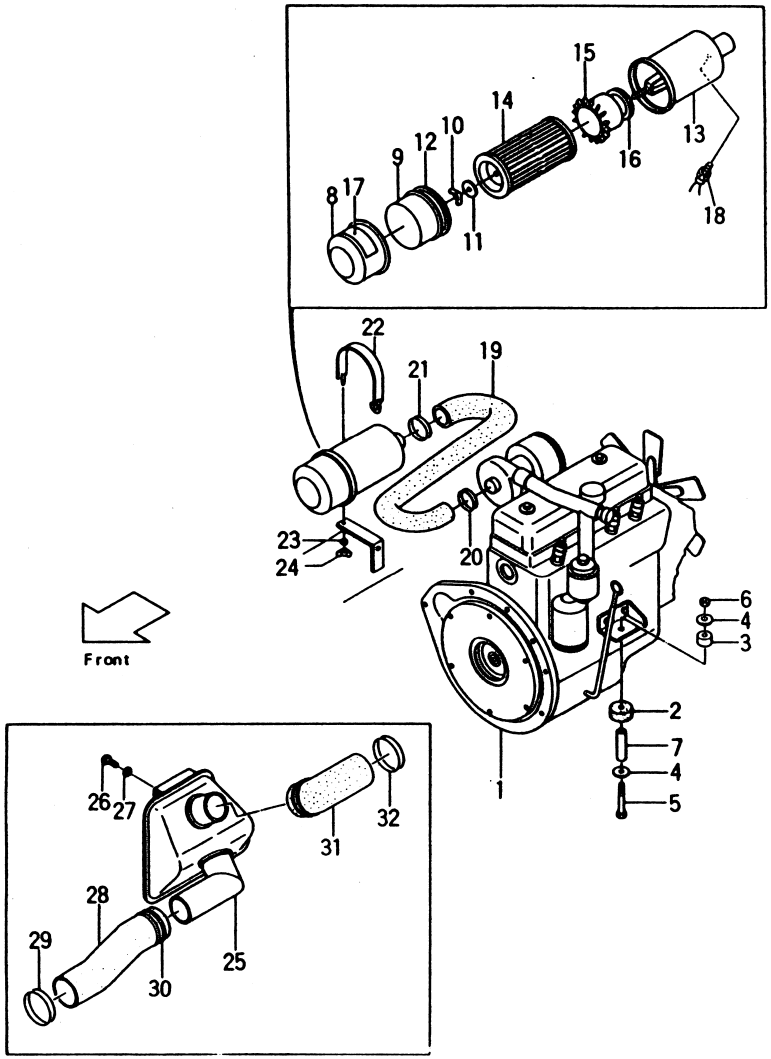

Fig. 4

見出番号 Item No.	部品番号 Part No.	部品名称 Description	個数 Req'd	備考：適用号車 Remarks: Serial No.
1	21321-00102	ENGINE(4FE1-T) エンジン	1	
2	22571-02011	RUBBER, cushion ラバー	2	
3	23451-02031	RUBBER, cushion ラバー	2	
4	23651-02001	PLATE プレート	4	
5	01103-10090	BOLT ボルト	2	
6	23651-02011	NUT ナット	2	
7	23231-02021	COLLAR カラー	2	
A	25591-00901	AIR CLEANER ASS' Y. (Inc. 8～17) エア クリーナ アッセン	1	
B	222A1-00211	AIR CLEANER ASS' Y. (Inc. 8～18) エア クリーナ アッセン	1	[OKM-22A] [OKM/TTM-22A]
C	522A2-42031	CLEANER ASS' Y. (Inc. 8～17) クリーナ アッセン	1	〃
8	25591-02501	CASE ケース	1	
9	25591-02511	CUP, dust カップ	1	
10	01420-00008	NUT ナット	1	
11	25591-02521	WASHER ワッシャ	1	
12	25591-02531	GASKET ガスケット	1	
13	25591-02541 §	CAP キャップ	1	
13-1	522A2-42011 §	CAP キャップ	1	[OKM] [OKM/TTM]
14	25591-02551	ELEMENT (Inc. 11) エレメント	1	
14-1	522A2-42021	ELEMENT (Inc. 11) エレメント	1	[OKM] [OKM/TTM]
15	25591-02561	WING, cyclon ウイング	1	
16	25591-02571	GASKET ガスケット	1	

エンジン & エンジン コントロール
Fig. 4 ENGINE & ENGINE CONTROL

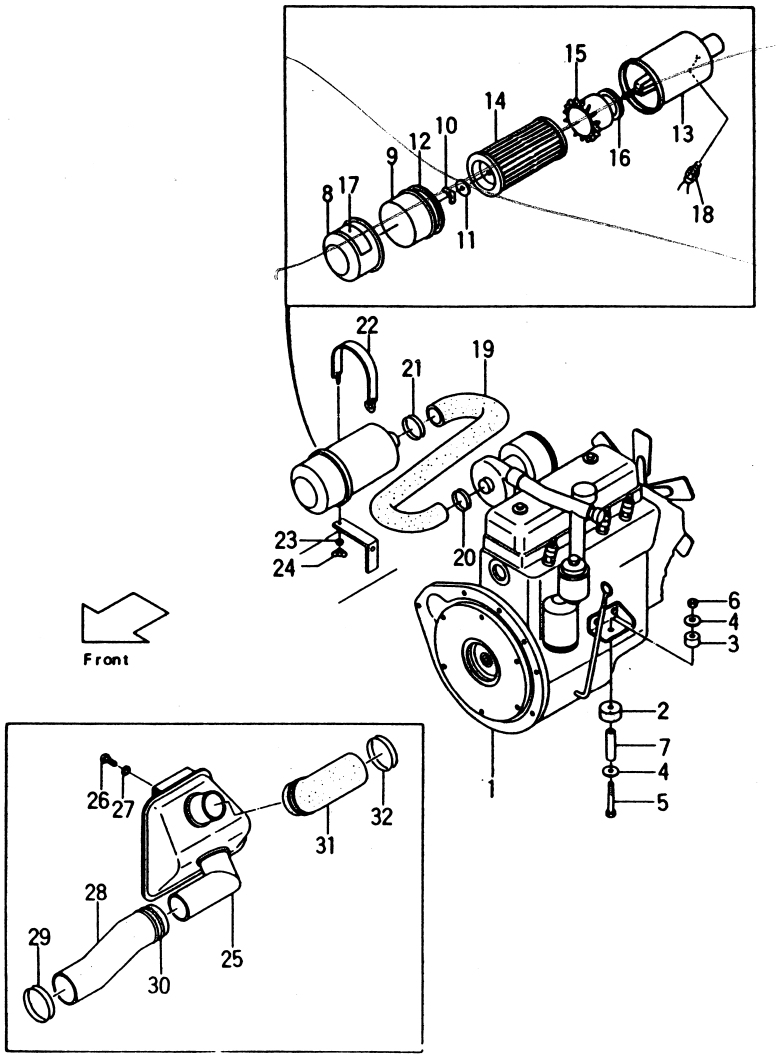

Fig. 4

見出番号 Item No.	部品番号 Part No.	部品名称 Description		個数 Req'd	備考：適用号車 Remarks: Serial No.
17	25591-02581	PLATE, caution	プレート	1	
18	522A2-42041	SENSOR	センサ	1	[OKM] [OKM/TTM]
19	21321-02001	HOSE	ホース	1	
20	04913-00055	CLIP	クリップ	1	
21	04911-00065	CLIP	クリップ	1	
22	25591-02011	BAND	バンド	1	
23	02000-00008	WASHER	ワッシャ	1	
24	01420-00008	NUT	ナット	1	
25	222A1-02051	CASE	ケース	1	
26	01030-06016	SCREW	スクリュ	4	
27	02010-00006	WASHER	ワッシャ	4	
28	222A1-02001	HOSE	ホース	1	
29	04911-00065	CLIP	クリップ	1	
30	04911-00055	CLIP	クリップ	1	～0003
30a	04911-00060	CLIP	クリップ	1	0004～
31	222A1-02011	DUCT	ダクト	1	
32	04911-00065	CLIP	クリップ	2	

クリーン エアー インテーク キット
Fig. 4-1 CLEAN AIR INTAKE KIT [CAK] OP.

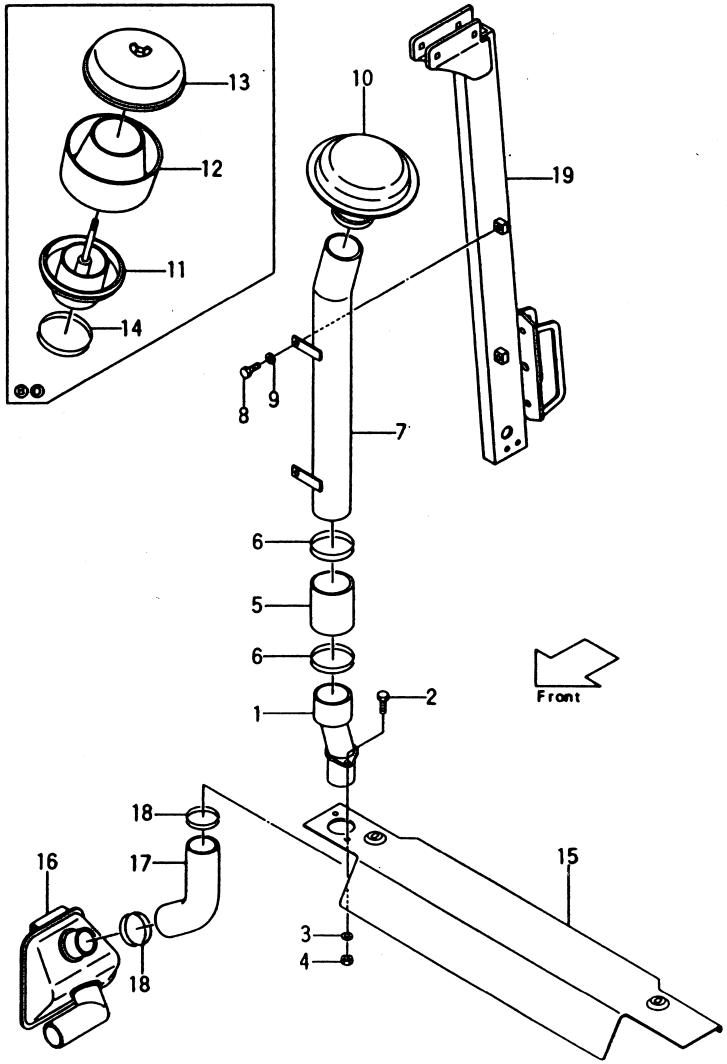

Ⓐ[CAK-22A] Ⓑ[CAK-22B] { FG20N2S, FD20Z2S / FG23N2S, FD23Z2S / FG25N2S, FD25Z2S

Ⓒ[CAK-22G] Ⓓ[CAK-22H] { FG20N13S, FD20Z13S / FG23N13S, FD23Z13S / FG25N13S, FD25Z13S

Fig. 4-1

見出番号 Item No.	部品番号 Part No.	部品名称 Description		個数 Req'd	備考：適用号車 Remarks: Serial No.
1	522A0-92002	PIPE	パイプ	1	
2	01100-08025	BOLT	ボルト	2	
3	02010-00008	WASHER	ワッシャ	2	
4	01400-00008	NUT	ナット	2	
5	55601-12091	HOSE	ホース	1	
6	04911-00090	CLIP	クリップ	2	
7	55601-12141	PIPE	パイプ	1	ⒶⒷⒸ
7-1	522B0-92001	PIPE	パイプ	1	Ⓓ
8	01100-08020	BOLT	ボルト	2	
9	02010-00008	WASHER	ワッシャ	2	
10	55601-12111	CAP, rain	キャップ	1	ⒶⒸ
A	522B0-92021	PRECLEANER	プレクリーナ	1	ⒷⒹ
		(Inc. 11～13)			
11	522B0-92031	SLEEVE	スリーブ	1	〃
12	522B0-92041	BODY	ボディ	1	〃
13	522B0-92051	COVER	カバー	1	〃
14	04911-00090	CLIP	クリップ	1	〃
15	522A0-92051	COVER	カバー	1	
16	522A0-92101	CASE	ケース	1	
17	222A1-02011	HOSE	ホース	1	
18	04911-00065	CLIP	クリップ	2	
19	522A0-92041	REAR PIPE R.H.	リヤパイプ	1	ⒶⒷ
19-1	522A0-82101	REAR PIPE R.H.	リヤパイプ	1	Ⓐ[TUE/CAK]
19-2	522G0-92001	REAR PIPE R.H.	リヤパイプ	1	ⒸⒹ

クリーン エアー インテーク キット
Fig. 4-1 CLEAN AIR INTAKE KIT [CAK] OP.

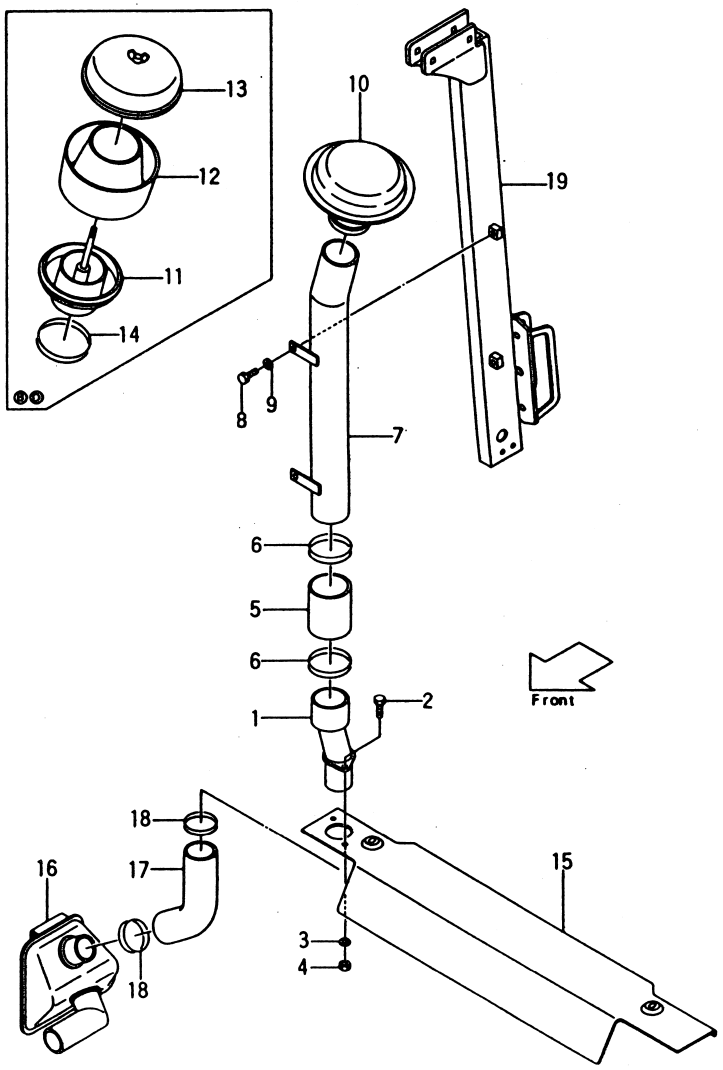

①

Ⓐ[CAK-22A] FG20N2S, FD20Z2S / FG23N2S, FD23Z2S / FG25N2S, FD25Z2S
Ⓑ[CAK-22B]
Ⓒ[CAK-22G] FG20N13S, FD20Z13S / FG23N13S, FD23Z13S / FG25N13S, FD25Z13S
Ⓓ[CAK-22H]

Fig. 4-1

見出番号 Item No.	部品番号 Part No.	部品名称 Description		個数 Req'd	備考：適用号車 Remarks: Serial No.
		<消去部品>			
		<Removed Parts>			
19	222A1-02051	CASE	ケース	1	Fig. 1, 2
32	222A1-02051	CASE	ケース	1	Fig. 3
25	222A1-02051	CASE	ケース	1	Fig. 4
15	222A6-40111	BONNET	ボンネット	1	Ⓐ[TUE/CAK] Fig. 63
27	222A6-42152	COVER	カバー	1	Fig. 63
28	22256-42001	RIVET	リベット	1	Ⓐ[TUE/CAK] Fig. 63
4	55595-10351	REAR PIPE R. H.	リヤ パイプ	1	ⒶⒷ Fig. 87
4-4	521G5-10201	REAR PIPE R. H.	リヤ パイプ	1	ⒸⒹ Fig. 87

①

クーリング システム
Fig.5 COOLING SYSTEM

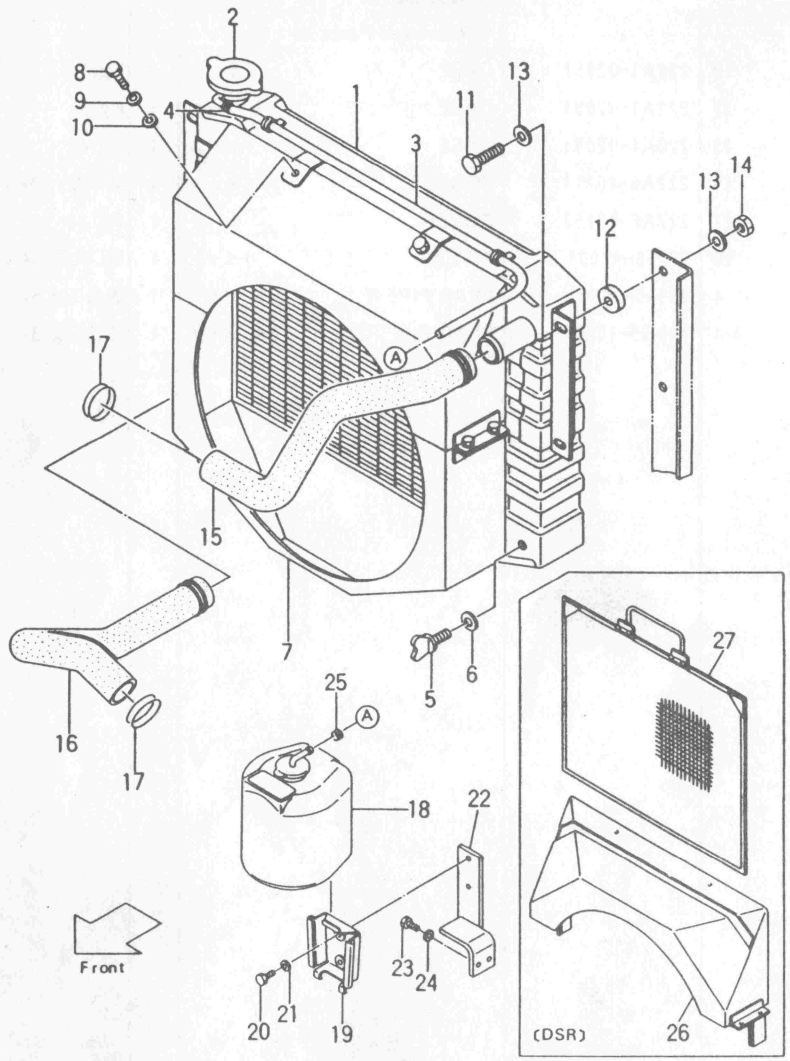

Ⓐ { FG20N2S / FG23N2S / FG25N2S }　Ⓑ { FG20N13S / FG23N13S / FG25N13S }

Fig.5

見出番号 Item No.	部品番号 Part No.	部品名称 Description		個数 Req'd	備考：適用号車 Remarks: Serial No.
1	221A2-10102	RADIATOR (Inc.2～10)	ラジエータ	1	Ⓐ (C)type Clutch
1-1	221A2-10502	RADIATOR (Inc.2～10)	ラジエータ	1	Ⓐ[RAD(PF)] (C)type
1-2	221G2-10101	RADIATOR (Inc.2～10)	ラジエータ	1	Ⓑ (C)type
1-3	221G2-10501	RADIATOR (Inc.2～10)	ラジエータ	1	Ⓑ [RAD(PF)] (C)type
1-4	221B2-10102	RADIATOR (Inc.2～10)	ラジエータ	1	Ⓐ (T)type
1-5	221B2-10502	RADIATOR (Inc.2～10)	ラジエータ	1	Ⓑ [RAD(PE)] (T)type
1-6	221S2-10101	RADIATOR (Inc.2～10)	ラジエータ	1	FG20N2S (EX-K)
1-7	221H2-10101	RADIATOR (Inc.2～10)	ラジエータ	1	Ⓑ (T)type
1-8	221H2-10501	RADIATOR (Inc.2～10)	ラジエータ	1	Ⓑ [RAD(PF)] (T)type
2	222A2-10211	CAP	キャップ	1	Ⓐ
2-1	25592-13021	CAP	キャップ	1	Ⓑ
3	221A2-12031	HOSE	ホース	1	Ⓐ
3-1	221G2-12031	HOSE	ホース	1	Ⓑ
4	23772-12071	CLIP	クリップ	1	
5	22192-12111	COCK, water	コック	1	
6	22192-12121	PACKING	パッキング	1	
7	222A2-12102	SHROUD	シュラウド	1	Ⓐ
7-1	222S2-12101	SHROUD	シュラウド	1	FG20N2S [EX-K]

クーリング システム
Fig.5 COOLING SYSTEM

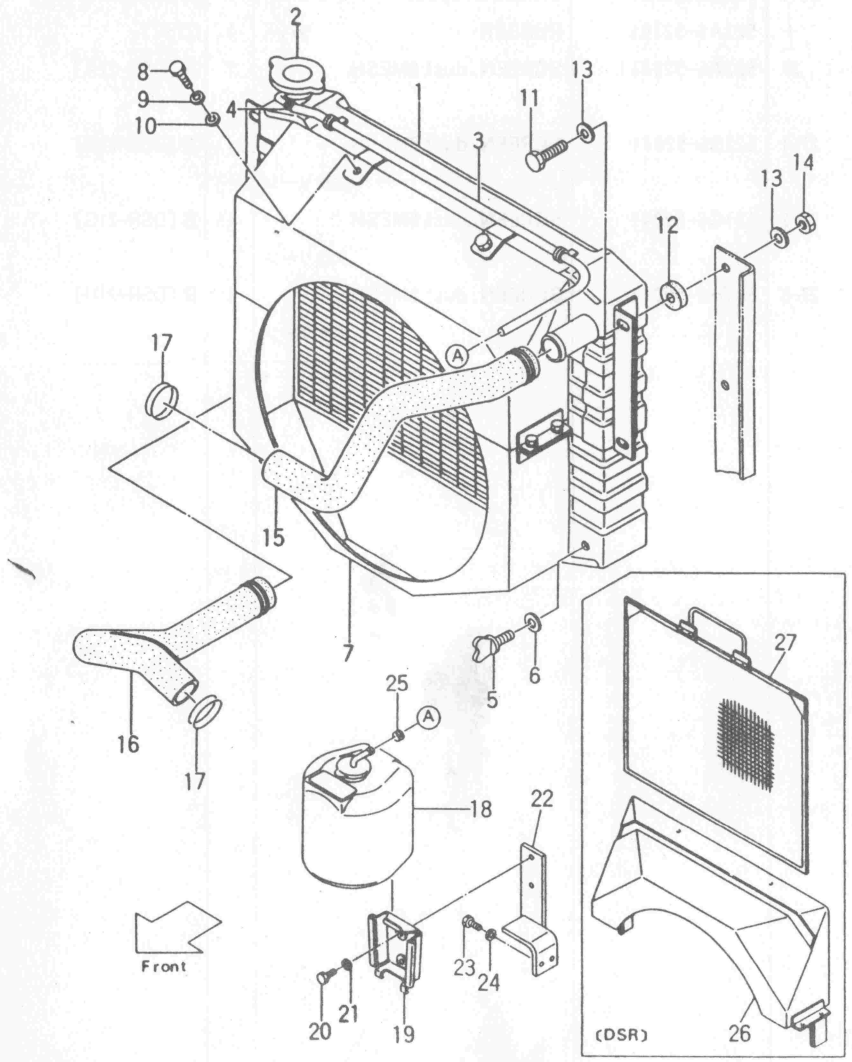

Ⓐ { FG20N2S / FG23N2S / FG25N2S Ⓑ { FG20N13S / FG23N13S / FG25N13S

Fig.5

見出番号 Item No.	部品番号 Part No.	部品名称 Description		個数 Req'd	備考：適用号車 Remarks: Serial No.
7-2	25592-13001	SHROUD	シュラウド	1	Ⓑ
8	01100-08016	BOLT	ボルト	4	
9	02010-00008	WASHER	ワッシャ	4	
10	02000-00008	WASHER	ワッシャ	4	
11	01100-08030	BOLT	ボルト	4	
12	22212-10031	CUSHION, rubber	クッション	4	
13	02000-00008	WASHER	ワッシャ	8	
14	23652-12051	NUT	ナット	4	
15	221A2-12011	HOSE, upper	ホース	1	Ⓐ
~~15-1~~	~~221S2-12001~~	~~HOSE, upper~~	~~ホース~~	~~1~~	~~FG20N2S (EX-K)~~
~~15-2~~	~~22412-12001~~	~~HOSE, upper~~	~~ホース~~	~~1~~	~~Ⓑ ~0003~~
~~15-2a~~	~~221G2-12001~~	~~HOSE, upper~~	~~ホース~~	~~1~~	~~Ⓑ 0004~~
16	221A2-12021	HOSE, lower	ホース	1	Ⓐ
16-1	221S2-12011	HOSE, lower	ホース	1	FG20N2S (EX-K)
16-2	221G2-12011	HOSE, lower	ホース	1	Ⓑ
17	04911-00044	CLIP	クリップ	→	Ⓐ=4PCS. Ⓑ=3PCS.
17-1	04911-00037	CLIP	クリップ	1	Ⓑ
18	23772-12041	TANK	タンク	1	
18-1	221A2-10301	TANK	タンク	1	[OKM-21A] [OKM/TTM-21A]
19	23772-12051	BRACKET	ブラケット	1	
20	01100-06012	BOLT	ボルト	2	
21	02010-00006	WASHER	ワッシャ	2	
22	222A2-12031	BRACKET, tank	ブラケット	1	
23	01100-06018	BOLT	ボルト	2	
24	02010-00006	WASHER	ワッシャ	2	
25	23772-12071	CLIP	クリップ	1	
26	522A6-50101	SHROUD, upper	シュラウド	1	Ⓐ [DSR-22A, 22B]

クーリング システム
Fig.5 COOLING SYSTEM

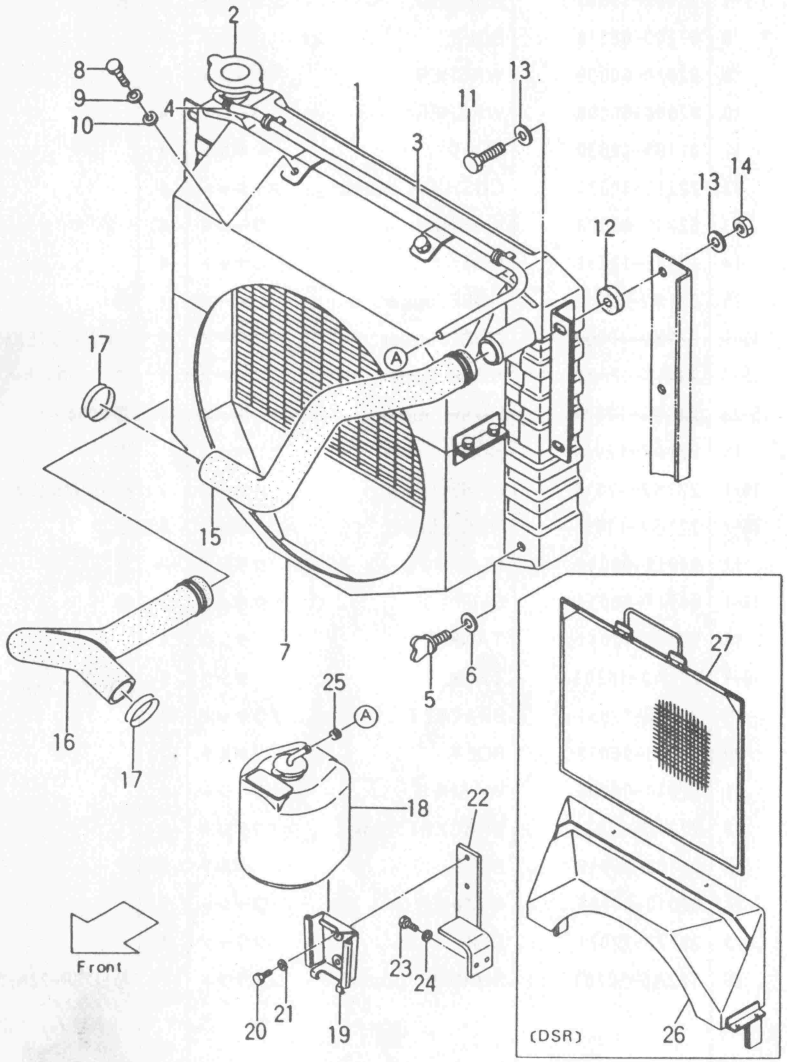

Ⓐ { FG20N2S / FG23N2S / FG25N2S }　Ⓑ { FG20N13S / FG23N13S / FG25N13S }

Fig.5

見出番号 Item No.	部品番号 Part No.	部品名称 Description	個数 Req'd	備考：適用号車 Remarks: Serial No.
26-1	521G6-50101	SHROUD, upper シュラウド	1	Ⓑ [DSR-21G, 21H]
+	522A6-52101	RUBBER ラバー	1	[DSR]
27	522A6-52041	SCREEN, dust 6MESH スクリーン	1	Ⓐ [DSR-22A]
27-1	522B6-52041	SCREEN, dust 8MESH スクリーン	1	Ⓐ [DSR-22B]
27-2	521G6-52041	SCREEN, dust 6MESH スクリーン	1	Ⓑ [DSR-21G]
27-3	521H6-52041	SCREEN, dust 8MESH スクリーン	1	Ⓑ [DSR-21H]

クーリング システム
Fig.6 COOLING SYSTEM

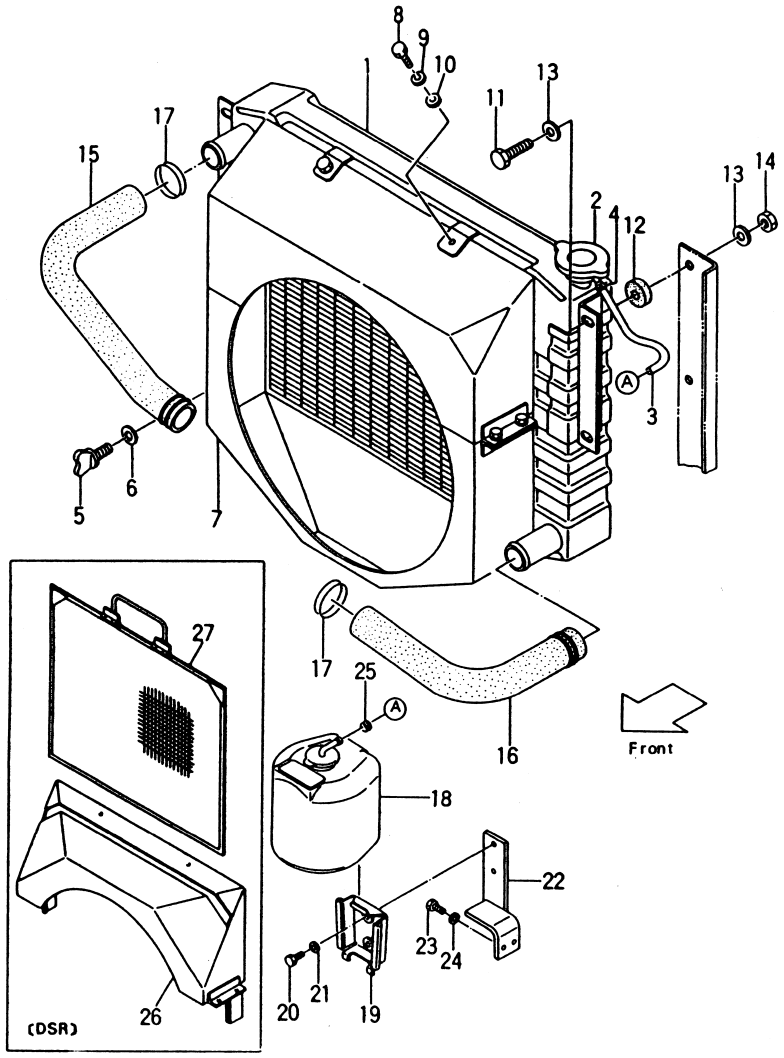

Ⓐ { FD20Z2S / FD23Z2S / FD25Z2S
Ⓑ { FD20Z13S / FD23Z13S / FD25Z13S

Fig.6

見出番号 Item No.	部品番号 Part No.	部品名称 Description		個数 Req'd	備考：適用号車 Remarks: Serial No.
1	222A2-10102	RADIATOR (Inc.2～10)	ラジエータ	1	(C)type
1-1	222A2-10502	RADIATOR (Inc.2～10)	ラジエータ	1	[RAD(PF)](C)type
1-2	222B2-10102	RADIATOR (Inc.2～10)	ラジエータ	1	(T)type
1-3	222B2-10502	RADIATOR (Inc.2～10)	ラジエータ	1	[RAD(PF)](T)type
2	222A2-10211	CAP	キャップ	1	
3	222A2-12061	HOSE	ホース	1	
4	23772-12071	CLIP	クリップ	1	
5	22192-12111	COCK, water	コック	1	
6	22192-12121	PACKING	パッキング	1	
7	222A2-12102	SHROUD, fan	シュラウド	1	
8	01100-08016	BOLT	ボルト	4	
8-1	01185-08016	BOLT	ボルト	4	
9	02010-00008	WASHER	ワッシャ	4	
10	02000-00008	WASHER	ワッシャ	4	
11	01100-08030	BOLT	ボルト	4	
12	22212-10031	CUSHION	クッション	4	
13	02000-00008	WASHER	ワッシャ	8	
14	23652-12051	NUT	ナット	4	
15	222A2-12011	HOSE, upper	ホース	1	Ⓐ
15-1	222G2-12001	HOSE, upper	ホース	1	Ⓑ
16	222A2-12021	HOSE, lower	ホース	1	Ⓐ
16-1	222G2-12011	HOSE, lower	ホース	1	Ⓑ
17	04911-00040	CLIP	クリップ	→	Ⓐ=1PCS. Ⓑ=2PCS.

クーリング システム
Fig. 6 COOLING SYSTEM

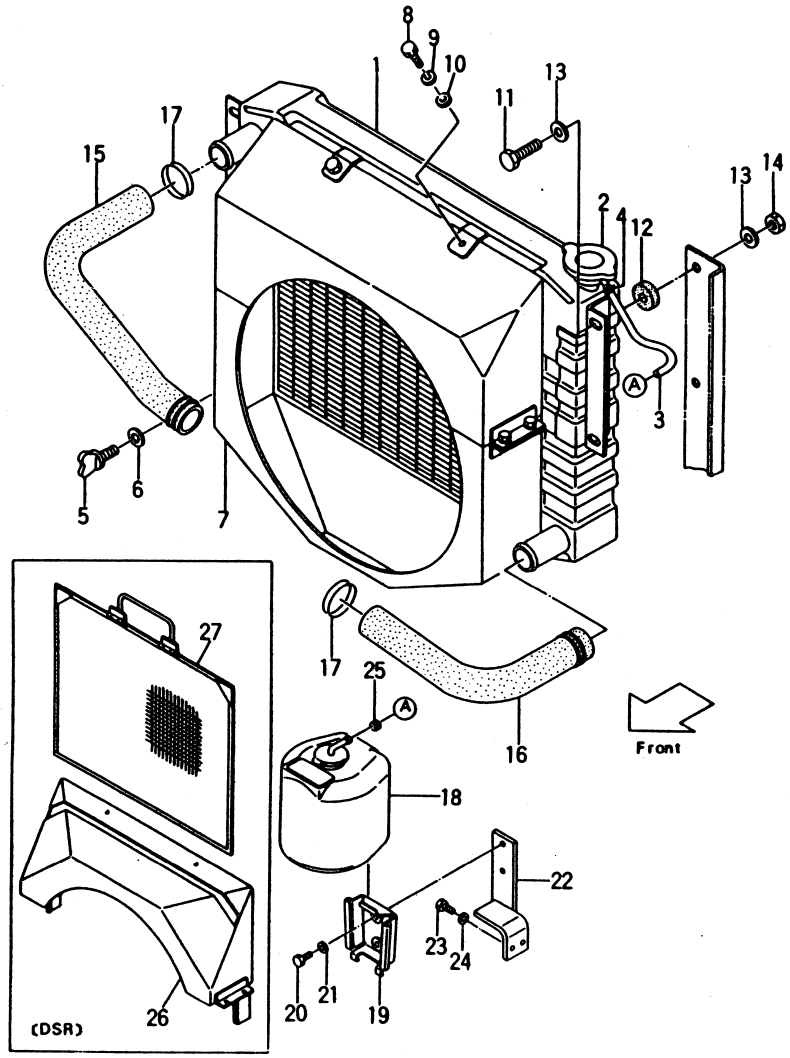

Ⓐ { FD20Z2S / FD23Z2S / FD25Z2S Ⓑ { FD20Z13S / FD23Z13S / FD25Z13S

Fig. 6

見出番号 Item No.	部品番号 Part No.	部品名称 Description		個数 Req'd	備考：適用号車 Remarks: Serial No.
17-1	04911-00044	CLIP	クリップ	→	Ⓐ=3PCS. Ⓑ=2PCS.
18	23772-12041	TANK	タンク	1	
18-1	221A2-10301	TANK	タンク	1	[OKM-22A] [OKM/TTM-22A]
19	23772-12051	BRACKET	ブラケット	1	
20	01100-06012	BOLT	ボルト	2	
21	02010-00006	WASHER	ワッシャ	2	
22	222A2-12031	BRACKET, tank	ブラケット	1	
23	01100-06018	BOLT	ボルト	2	
24	02010-00006	WASHER	ワッシャ	2	
25	23772-12071	CLIP	クリップ	1	
26	522A6-50101	SHROUD, upper	シュラウド	1	[DSR-22A, 22B]
+	522A6-52101	RUBBER	ラバー	1	[DSR]
27	522A6-52041	SCREEN, dust 6MESH	スクリーン	1	[DSR-22A]
27-1	522B6-52041	SCREEN, dust 8MESH	スクリーン	1	[DSR-22B]

フューエル システム
Fig.7 FUEL SYSTEM

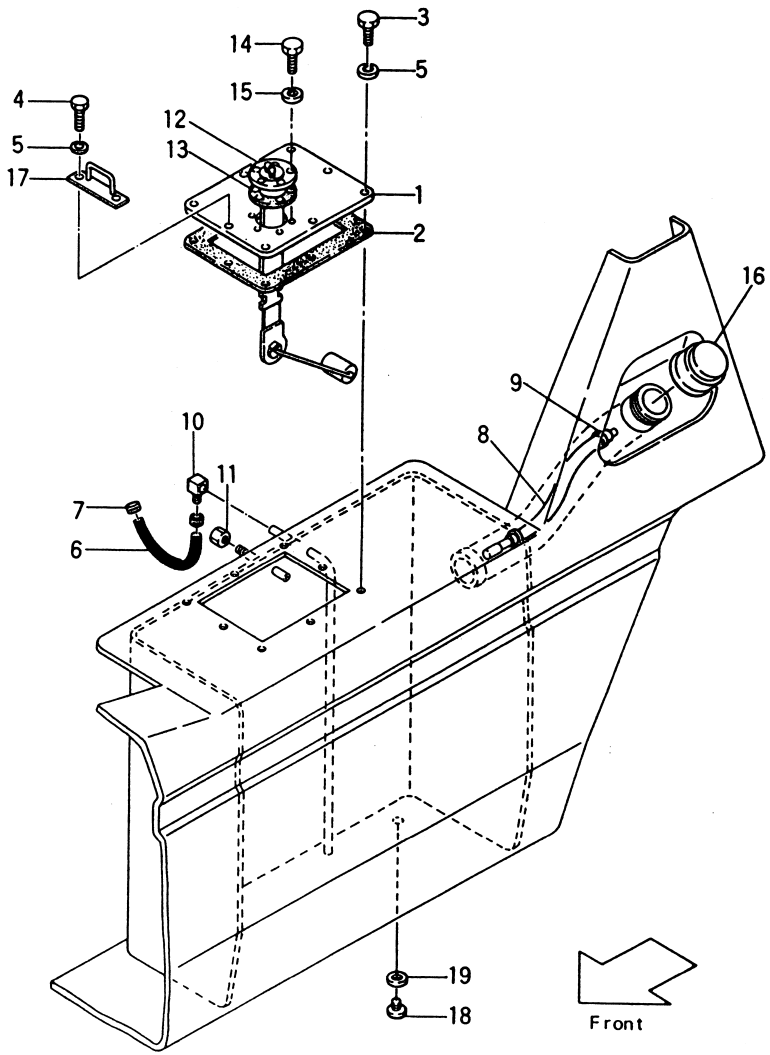

Fig.7

見出番号 Item No.	部品番号 Part No.	部品名称 Description		個数 Req'd	備考：適用号車 Remarks: Serial No.
1	23652-22071	COVER, tank	カバー	1	
2	52252-72071	PACKING	パッキング	1	
3	01100-08020	BOLT	ボルト	6	
4	01100-08025	BOLT	ボルト	2	
5	02010-00008	WASHER	ワッシャ	8	
6	54662-72041	HOSE	ホース	1	
7	22192-22091	CLIP	クリップ	2	
8	222A2-22021	TUBE, vinyl	チューブ	1	
9	23652-23051	CLIP	クリップ	2	
10	21152-22061	ELBOW	エルボ	1	
11	23452-22041	CAP	キャップ	1	
12	222A2-22061	FUEL GAUGE	フューエル ゲージ	1	
12-1	222A2-22071	FUEL GAUGE	フューエル ゲージ	1	[OKM-21A] [OKM/TTM-21A]
13	23642-20042	GASKET	ガスケット	1	
14	01100-05012	BOLT	ボルト	5	
15	02010-00005	WASHER	ワッシャ	5	
16	23452-22201	CAP, breather	キャップ	1	
16-1	23652-23021	CAP, breather	キャップ	1	FG20, 25N2S [OEM]
17	222A6-42541	HOOK	フック	1	
18	21237-52051	PLUG, drain	プラグ	1	
19	21237-52061	PACKING	パッキング	1	

フューエル システム
Fig.8 FUEL SYSTEM

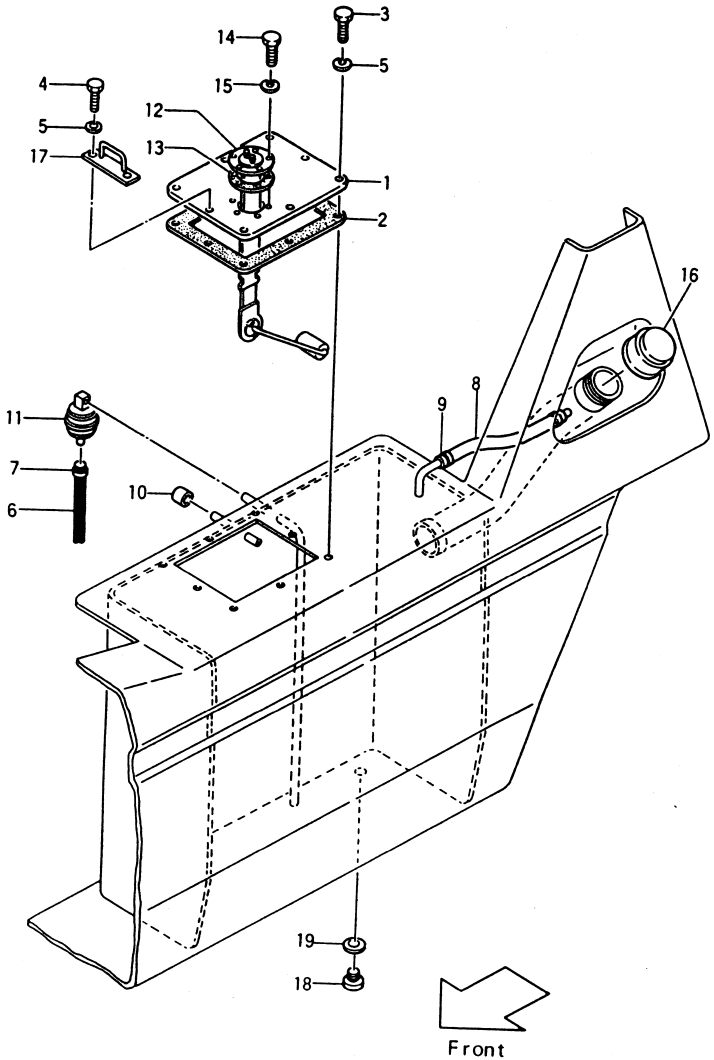

Fig.8

見出番号 Item No.	部品番号 Part No.	部品名称 Description		個数 Req'd	備考：適用号車 Remarks: Serial No.
1	222A2-22051	COVER, tank	カバー	1	
2	52252-72071	PACKING	パッキング	1	
3	01100-08020	BOLT	ボルト	6	
4	01100-08025	BOLT	ボルト	2	
5	02010-00008	WASHER	ワッシャ	8	
6	23252-22001	HOSE	ホース	1	
7	22192-22091	CLIP	クリップ	2	
8	222A2-22021	TUBE, vinyl	チューブ	1	
9	23652-23051	CLIP	クリップ	2	
10	23452-22041	CAP	キャップ	1	
11	22192-22052	FILTER	フィルタ	1	
12	222A2-22061	FUEL GAUGE	フューエル ゲージ	1	
12-1	222A2-22071	FUEL GAUGE	フューエル ゲージ	1	[OKM-21A] [OKM/TTM-21A]
13	23642-20042	GASKET	ガスケット	1	
14	01100-05012	BOLT	ボルト	5	
15	02010-00005	WASHER	ワッシャ	5	
16	23452-22201	CAP, breather	キャップ	1	
17	222A6-42541	HOOK	フック	1	
18	21237-52051	PLUG, drain	プラグ	1	
19	21237-52061	PACKING	パッキング	1	

フューエル システム
Fig. 9 FUEL SYSTEM

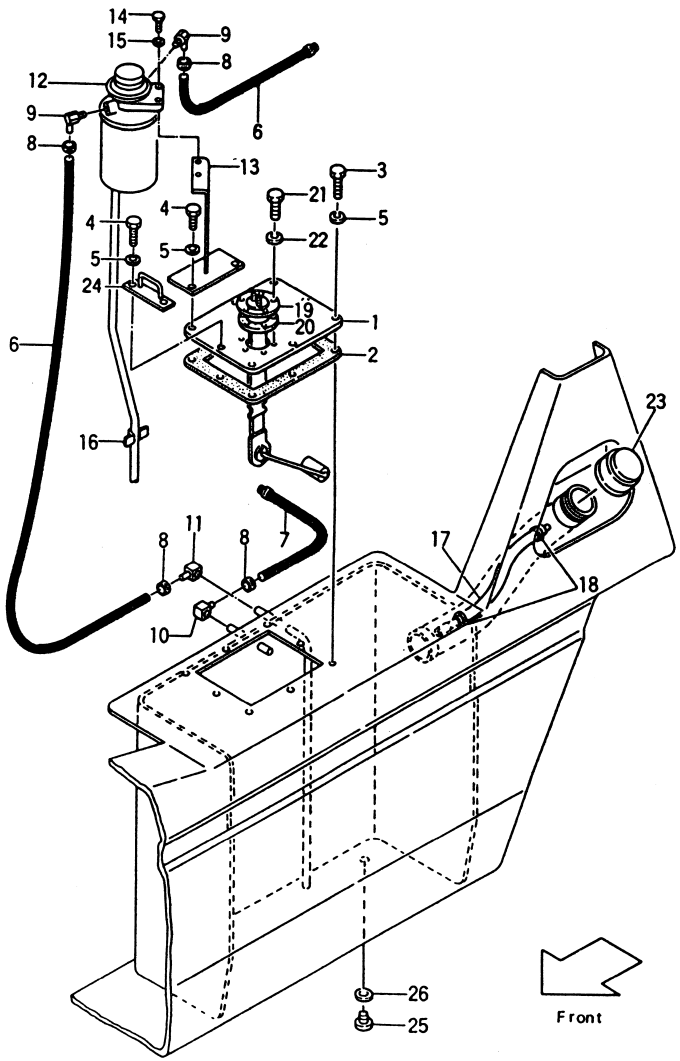

Fig. 9

見出番号 Item No.	部品番号 Part No.	部品名称 Description		個数 Req'd	備考：適用号車 Remarks: Serial No.
1	23652-22071	COVER, tank	カバー	1	
2	52252-72071	PACKING	パッキング	1	
3	01100-08020	BOLT	ボルト	4	
4	01100-08025	BOLT	ボルト	4	
5	02010-00008	WASHER	ワッシャ	8	
6	24662-22041	HOSE	ホース	2	
7	22572-22111	HOSE	ホース	1	
8	22192-22091	CLIP	クリップ	6	
9	24662-22071	ELBOW	エルボ	2	
10	222A2-22001	ELBOW	エルボ	1	
11	21152-22061	ELBOW	エルボ	1	
12	24662-22031	SEDIMENTOR	セディメンタ	1	See Fig. 14-1
13	24662-22001	BRACKET	ブラケット	1	
13-1	522A7-12201	BRACKET	ブラケット	1	[WE-22A, 22U] [OKM/WE-22A]
14	01100-08020	BOLT	ボルト	2	
15	02010-00008	WASHER	ワッシャ	2	
16	27732-42221	CLAMP	クランプ	1	
17	222A2-22021	TUBE, vinyl	チューブ	1	
18	23652-23051	CLIP	クリップ	2	
19	222A2-22061	FUEL GAUGE	フューエル ゲージ	1	
19-1	222A2-22071	FUEL GAUGE	フューエル ゲージ	1	[OKM-22A] [OKM/TM-22A]
19-2	522A7-12121	FUEL GAUGE	フューエル ゲージ	1	[OKM/WE-22A] [OKM/TTM/WE-22A]
20	23642-20042	GASKET	ガスケット	1	
21	01100-05012	BOLT	ボルト	5	
22	02010-00005	WASHER	ワッシャ	5	
23	23452-22201	CAP, breather	キャップ	1	
23-1	23652-23021	CAP, breather	キャップ	1	FD20, 25Z2S[OEM]

フューエル システム
Fig.9 FUEL SYSTEM

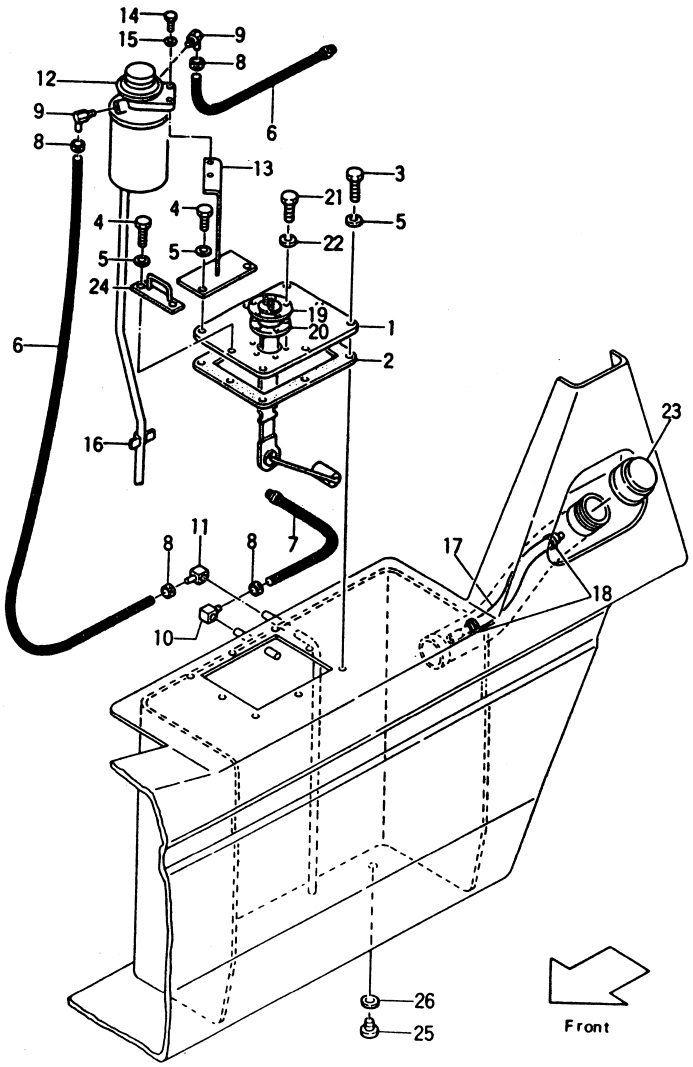

Fig.9

見出番号 Item No.	部品番号 Part No.	部品名称 Description		個数 Req'd	備考：適用号車 Remarks: Serial No.
24	222A6-42541	HOOK	フック	1	
25	21237-52051	PLUG, drain	プラグ	1	
26	21237-52061	PACKING	パッキング	1	

フューエル システム
Fig. 10 FUEL SYSTEM

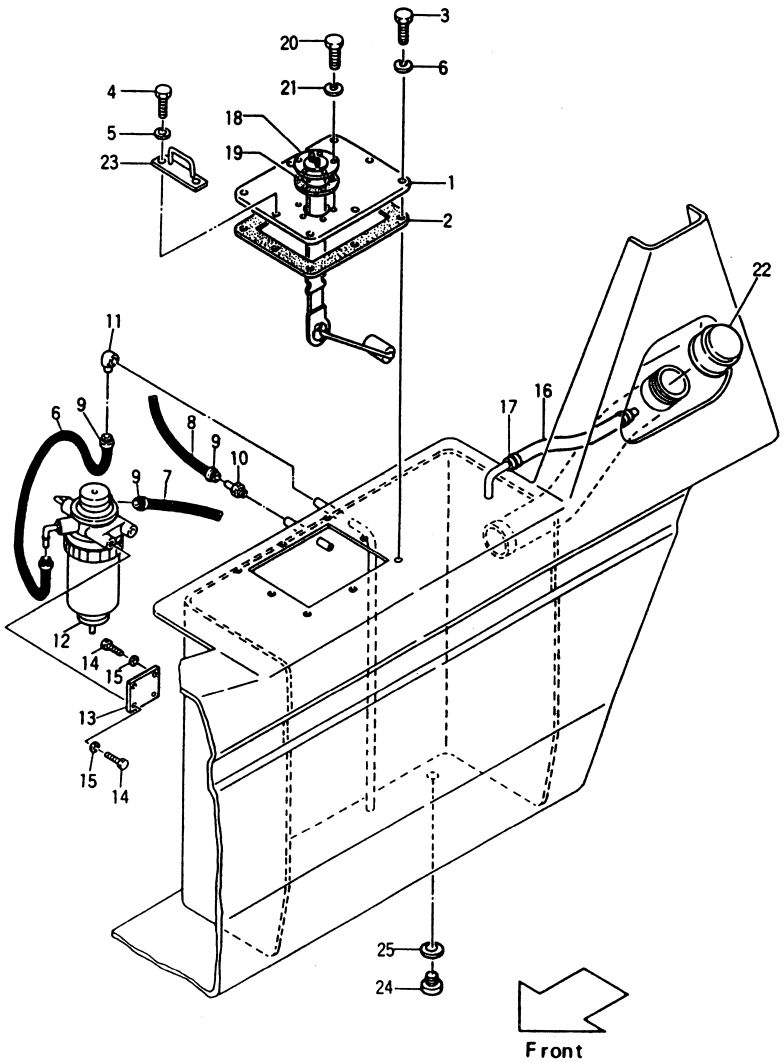

Fig. 10

見出番号 Item No.	部品番号 Part No.	部品名称 Description		個数 Req'd	備考：適用号車 Remarks: Serial No.
1	222A2-22051	COVER, tank	カバー	1	
2	52252-72071	PACKING	パッキング	1	
3	01100-08020	BOLT	ボルト	6	
4	01100-08025	BOLT	ボルト	2	
5	02010-00008	WASHER	ワッシャ	8	
6	21152-22031	HOSE	ホース	1	
7	21322-22011	HOSE	ホース	1	
8	24232-22001	HOSE	ホース	1	
9	22192-22091	CLIP	クリップ	6	
10	21322-22001	NIPPLE	ニップル	1	
11	21152-22061	ELBOW	エルボ	1	
12	21152-22051	SEDIMENTOR	セディメンタ	1	See Fig. 14-1
13	21152-22001	BRACKET	ブラケット	1	
14	01100-08016	BOLT	ボルト	4	
15	02010-00005	WASHER	ワッシャ	4	
16	222A2-22021	TUBE, vinyl	チューブ	1	
17	23652-23051	CLIP	クリップ	2	
18	222A2-22061	FUEL GAUGE	フューエルゲージ	1	
18-1	222A2-22071	FUEL GAUGE	フューエルゲージ	1	[OKM-22A] [OKM/TTM-22A]
19	23642-20042	GASKET	ガスケット	1	
20	01100-05012	BOLT	ボルト	5	
21	02010-00005	WASHER	ワッシャ	5	
22	23452-22201	CAP, breather	キャップ	1	
23	222A6-42541	HOOK	フック	1	
24	21237-52051	PLUG, drain	プラグ	1	
25	21237-52061	PACKING	パッキング	1	

フューエル システム
Fig.11 FUEL SYSTEM (EX-A)

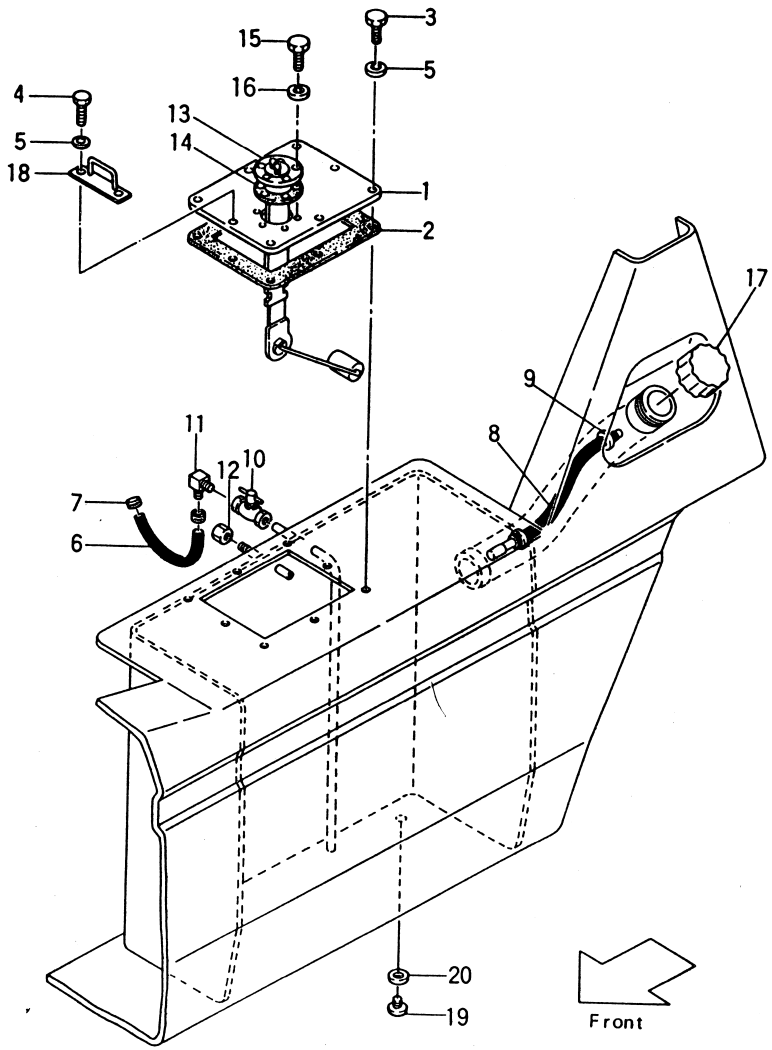

EX-A { FG20N2S / FG23N2S / FG25N2S

Fig.11

見出番号 Item No.	部品番号 Part No.	部品名称 Description		個数 Req'd	備考：適用号車 Remarks: Serial No.
1	23652-22071	COVER, tank	カバー	1	
2	52252-72071	PACKING	パッキング	1	
3	01100-08020	BOLT	ボルト	6	
4	01100-08025	BOLT	ボルト	2	
5	02010-00008	WASHER	ワッシャ	8	
6	54662-72041	HOSE	ホース	1	
7	22192-22091	CLIP	クリップ	2	
8	222A2-22011	HOSE	ホース	1	～0003
8a	222A2-22021	HOSE	ホース	1	0004～
9	23652-22121	CLIP	クリップ	2	～0003
9a	23652-23051	CLIP	クリップ	2	0004～
10	23442-20131	COCK	コック	1	
11	24662-22071	ELBOW	エルボ	1	
12	23452-22041	CAP	キャップ	1	
13	25592-22001	FUEL GAUGE	フューエル ゲージ	1	
14	23642-20042	GASKET	ガスケット	1	
15	01100-05012	BOLT	ボルト	5	
16	02010-00005	WASHER	ワッシャ	5	
17	23652-23021	CAP, breather	キャップ	1	
18	222A6-42541	HOOK	フック	1	
19	21237-52051	PLUG, drain	プラグ	1	
20	21237-52061	PACKING	パッキング	1	

フューエル システム
Fig. 12 FUEL SYSTEM (EX-A)

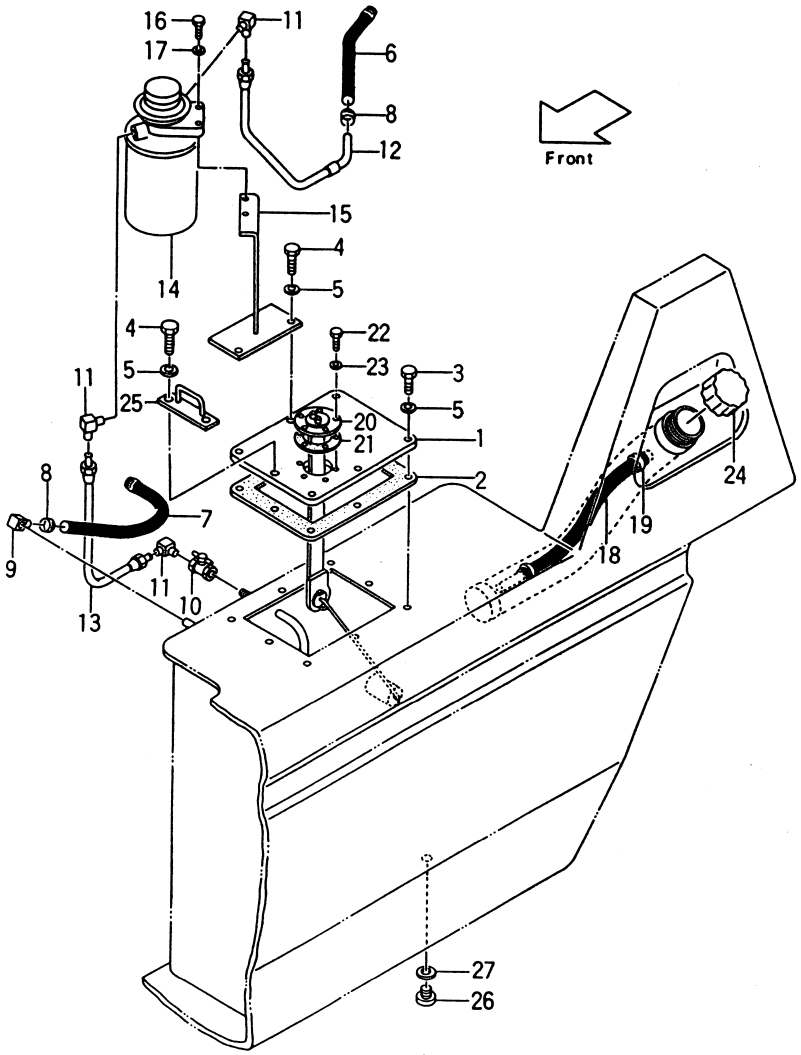

EX-A { FD20Z2S / FD23Z2S / FD25Z2S

Fig. 12

見出番号 Item No.	部品番号 Part No.	部品名称 Description		個数 Req'd	備考：適用号車 Remarks: Serial No.
1	23652-22071	COVER, tank	カバー	1	
2	52252-72071	PACKING	パッキング	1	
3	01100-08020	BOLT	ボルト	4	
4	01100-08025	BOLT	ボルト	4	
5	02010-00008	WASHER	ワッシャ	8	
6	54662-72041	HOSE	ホース	1	
7	22572-22111	HOSE	ホース	1	
8	22192-22091	CLIP	クリップ	4	
9	222A2-22001	ELBOW	エルボ	1	
10	23442-20131	COCK	コック	1	
11	23442-20161	ELBOW	エルボ	3	
12	522A2-72021	PIPE	パイプ	1	
13	522A2-72081	PIPE	パイプ	1	
14	24662-22031	SEDIMENTOR	セディメンタ	1	See Fig. 14-1
15	24662-22001	BRACKET	ブラケット	1	～0003
15a	522A2-72161	BRACKET	ブラケット	1	0004～
16	01100-08020	BOLT	ボルト	2	
17	02010-00008	WASHER	ワッシャ	2	
18	222A2-22011	HOSE	ホース	1	～0003
18a	222A2-22021	HOSE	ホース	1	0004～
19	23652-22121	CLIP	クリップ	2	～0003
19a	23652-23051	CLIP	クリップ	2	0004～
20	25592-22001	FUEL GAUGE	フューエル ゲージ	1	
21	23642-20042	GASKET	ガスケット	1	
22	01100-05012	BOLT	ボルト	5	
23	02010-00005	WASHER	ワッシャ	5	
24	23652-23021	CAP, breather	キャップ	1	

フューエル システム
Fig.12 FUEL SYSTEM (EX-A)

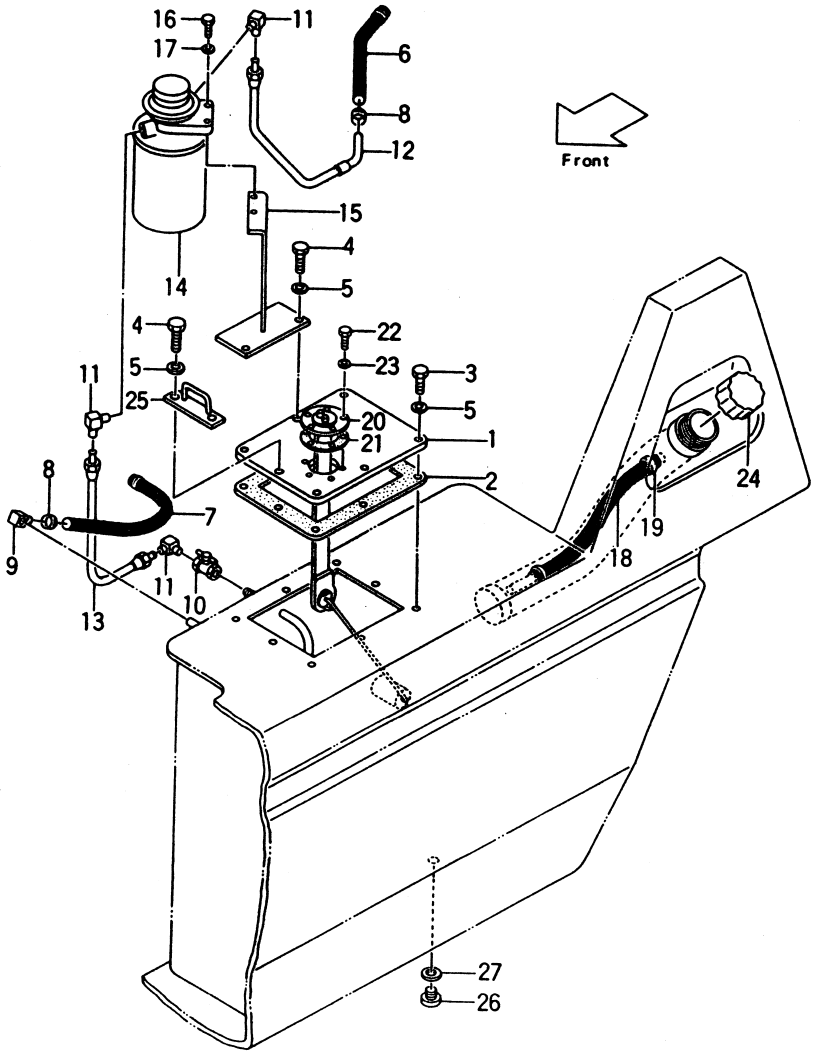

EX-A { FD20Z2S / FD23Z2S / FD25Z2S

Fig.12

見出番号 Item No.	部品番号 Part No.	部品名称 Description		個数 Req'd	備考：適用号車 Remarks: Serial No.
25	222A6-42541	HOOK	フック	1	
26	21237-52051	PLUG, drain	プラグ	1	
27	21237-52061	PACKING	パッキング	1	

フューエル システム
Fig. 13 FUEL SYSTEM (EX-A[GS])

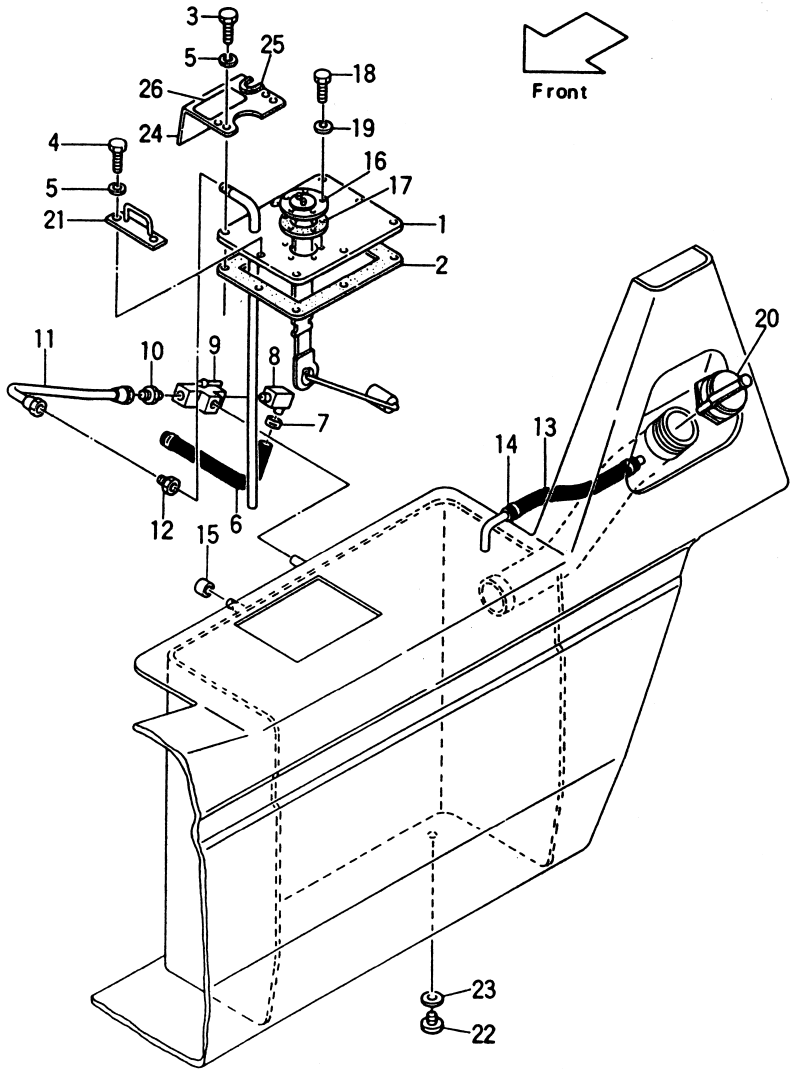

EX-A(GS) { FG20N2S / FG23N2S / FG25N2S }

Fig. 13

見出番号 Item No.	部品番号 Part No.	部品名称 Description		個数 Req'd	備考：適用号車 Remarks: Serial No.
1	53652-72201	COVER, tank	カバー	1	
2	52252-72071	PACKING	パッキング	1	
3	01100-08020	BOLT	ボルト	6	
4	01100-08025	BOLT	ボルト	2	
5	02010-00008	WASHER	ワッシャ	8	
6	54662-72041	HOSE	ホース	1	
7	22192-22091	CLIP	クリップ	2	
8	24662-22071	ELBOW	エルボ	1	
9	53252-72061	VALVE, three-way	バルブ	1	
10	53252-72461	NIPPLE	ニップル	1	
11	53652-70101	PIPE	パイプ	1	
12	53252-72471	NIPPLE	ニップル	1	
13	222A2-22011	HOSE	ホース	1	～0003
13a	222A2-22021	HOSE	ホース	1	0004～
14	23652-22121	CLIP	クリップ	2	～0003
14a	23652-23051	CLIP	クリップ	2	0004～
15	23452-22041	CAP	キャップ	1	
16	25592-22001	FUEL GAUGE	フューエル ゲージ	1	
17	23642-20042	GASKET	ガスケット	1	
18	01100-05012	BOLT	ボルト	5	
19	02010-00005	WASHER	ワッシャ	5	
20	53252-72061	CAP, breather	キャップ	1	
21	222A6-42541	HOOK	フック	1	
22	21237-52051	PLUG, drain	プラグ	1	
23	21237-52061	PACKING	パッキング	1	
24	53652-72241	COVER	カバー	1	
25	53652-72801	EDGING	エッジング	1	
26	53252-72561	DECAL, fuel cock	デカル	1	

フューエル システム
Fig. 14 FUEL SYSTEM (EX-A[GS])

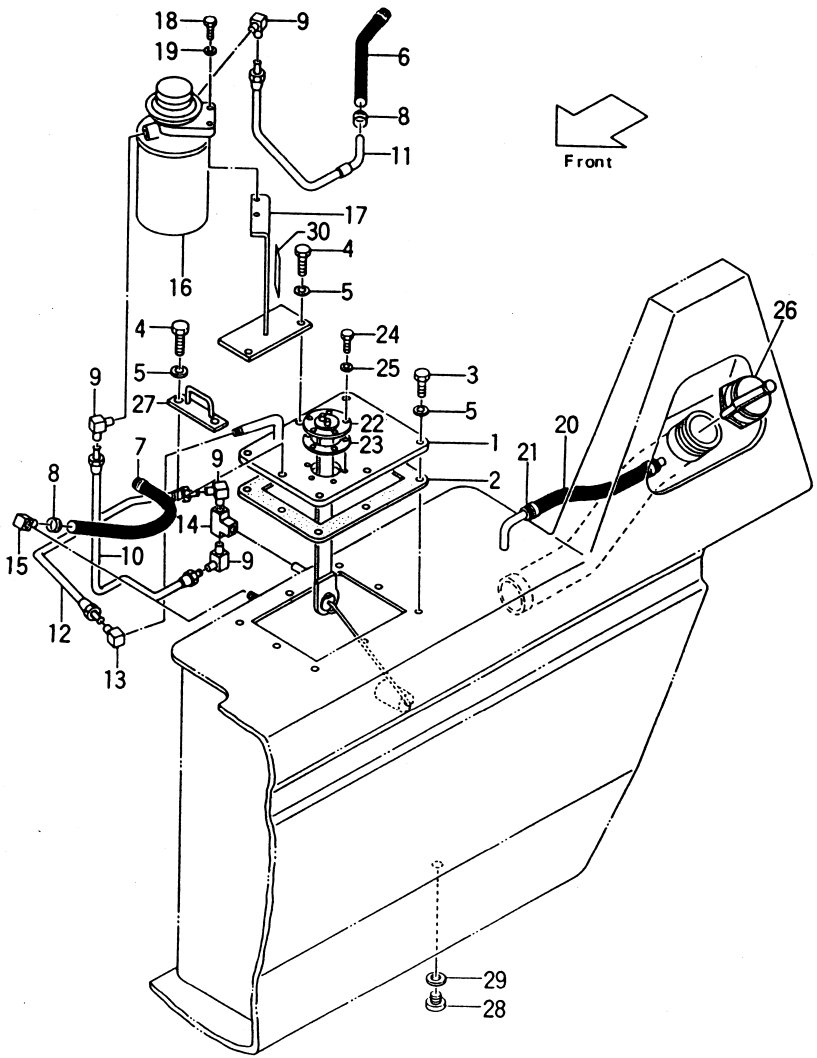

EX-A(DS) { FD20Z2S / FD23Z2S / FD25Z2S

Fig. 14

見出番号 Item No.	部品番号 Part No.	部品名称 Description		個数 Req'd	備考：適用号車 Remarks: Serial No.
1	54662-72011	COVER, tank	カバー	1	
2	52252-72071	PACKING	パッキング	1	
3	01100-08020	BOLT	ボルト	4	
4	01100-08025	BOLT	ボルト	4	
5	02010-00008	WASHER	ワッシャ	8	
6	54662-72041	HOSE	ホース	1	
7	22572-22111	HOSE	ホース	1	
8	22192-22091	CLIP	クリップ	4	
9	23442-20161	ELBOW	エルボ	4	
10	522A2-72001	PIPE	パイプ	1	
11	522A2-72021	PIPE	パイプ	1	
12	522A2-72041	PIPE	パイプ	1	
13	55952-72051	ELBOW	エルボ	1	
14	53252-72061	VALVE, three-way	バルブ	1	
15	21152-22061	ELBOW	エルボ	1	
16	24662-22031	SEDIMENTOR	セディメンタ	1	See Fig. 14-1
17	24662-22001	BRACKET	ブラケット	1	～0003
17a	522A2-72161	BRACKET	ブラケット	1	0004～
18	01100-08020	BOLT	ボルト	2	
19	02010-00008	WASHER	ワッシャ	2	
20	222A2-22011	HOSE	ホース	1	～0003
20a	222A2-22021	HOSE	ホース	1	0004～
21	23652-22121	CLIP	クリップ	2	～0003
21a	23652-23051	CLIP	クリップ	2	0004～
22	25592-22001	FUEL GAUGE	フューエル ゲージ	1	
23	23642-20042	GASKET	ガスケット	1	
24	01100-05012	BOLT	ボルト	5	

フューエル システム
Fig. 14 FUEL SYSTEM (EX-A[GS])

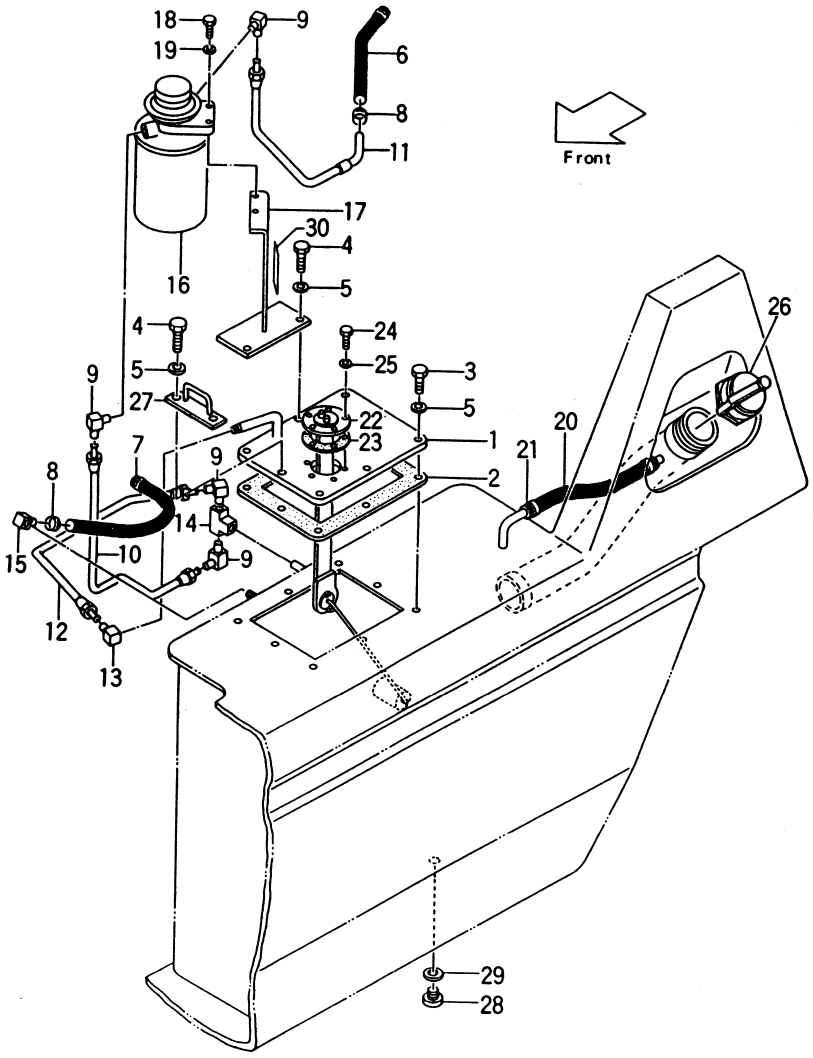

EX-A(DS) { FD20Z2S / FD23Z2S / FD25Z2S }

Fig. 14

見出番号 Item No.	部品番号 Part No.	部品名称 Description		個数 Req'd	備考：適用号車 Remarks: Serial No.
25	02010-00005	WASHER	ワッシャ	5	
26	53252-72051	CAP, breather	キャップ	1	
27	222A6-42541	HOOK	フック	1	
28	21237-52051	PLUG, drain	プラグ	1	
29	21237-52061	PACKING	パッキング	1	
30	53252-72561	DECAL, fuel cock	デカル	1	

Fig. 14-1 セディメンタ SEDIMENTOR

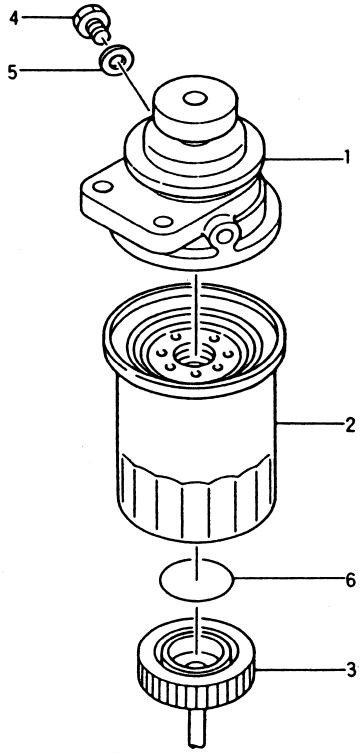

Fig. 14-1

見出番号 Item No.	部品番号 Part No.	部品名称 Description	個数 Req'd	備考：適用号車 Remarks: Serial No.
A	24662-22031	SEDIMENTOR ASS' Y. (Inc. 1～6) セディメンタ アッセン	1	
1	Z-8-94313-443-0	BODY ボディ	1	
2	Z-8-94419-532-0	CARTRIDGE カートリッジ	1	
3	Z-8-94419-533-0	SENSOR センサ	1	
4	Z-8-94132-674-0	BOLT ボルト	1	
5	Z-8-94132-675-0	GASKET ガスケット	1	
6	Z-8-94419-534-0	O-RING O-リング	1	

フューエル タンク
Fig.14-2 FUEL TANK -OP.

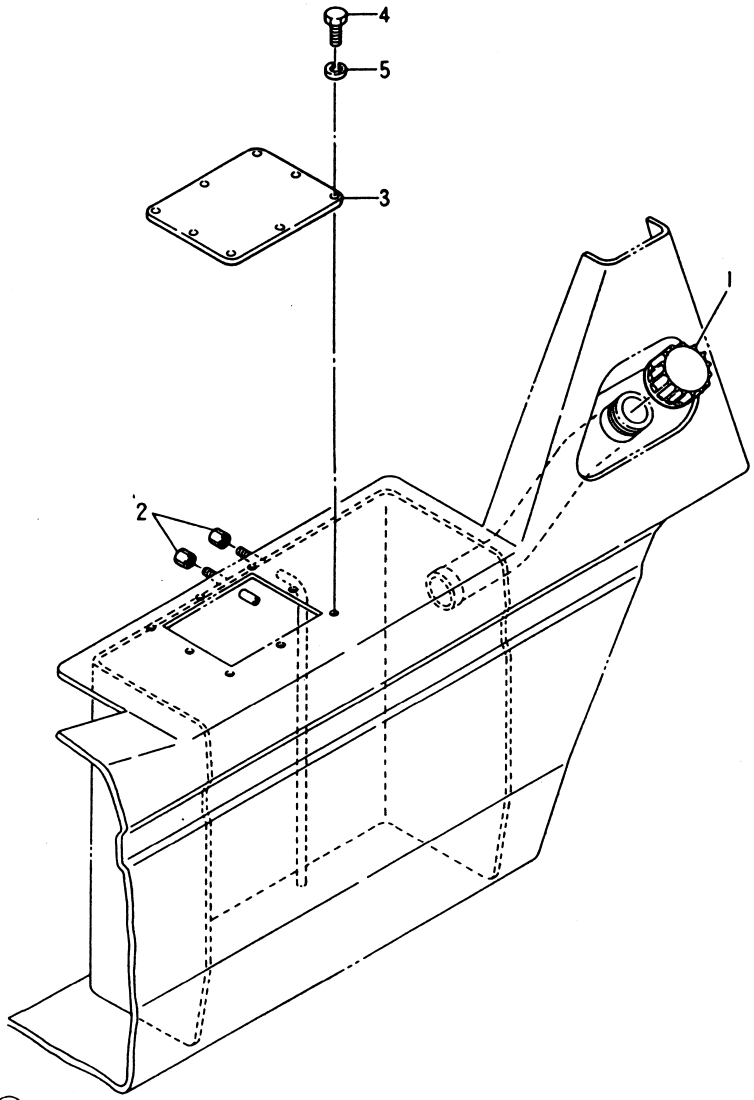

①

[LPG-21B] { FG20N2S / FG23N2S / FG25N2S [LPG-21H] { FG20N13S / FG23N13S / FG25N13S

Fig.14-2

見出番号 Item No.	部品番号 Part No.	部品名称 Description		個数 Req'd	備考：適用号車 Remarks: Serial No.
1	23652-23021	CAP, breather	キャップ	1	
2	23452-22041	CAP	キャップ	2	
3	53040-52001	COVER	カバー	1	
4	01100-08020	BOLT	ボルト	8	
5	02010-00008	WASHER	ワッシャ	8	

①

コンテナ
Fig. 14-3 LPG CONTAINER [LPG] -OP.

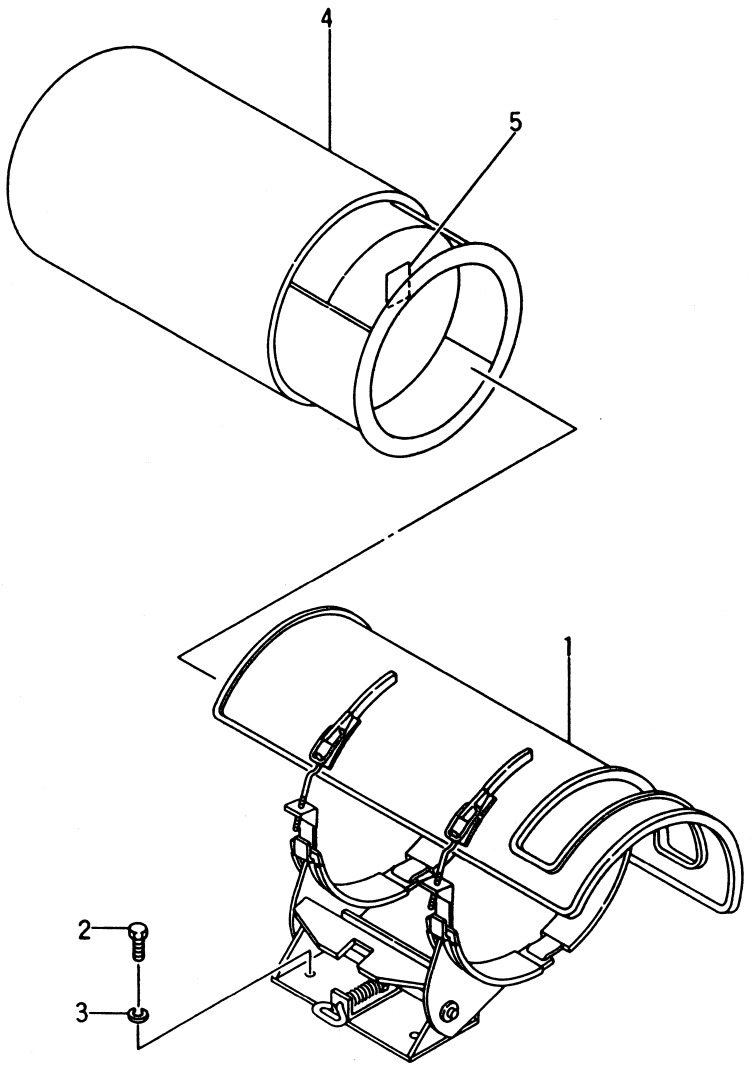

Ⓐ[LPG-21A] { FG20N2S, FG23N2S, FG25N2S
Ⓑ[LPG-21B] { FG20N2S, FG23N2S, FG25N2S
Ⓒ[LPG-21G] { FG20N13S, FG23N13S, FG25N13S
Ⓓ[LPG-21H] { FG20N13S, FG23N13S, FG25N13S

Fig. 14-3

見出番号 Item No.	部品番号 Part No.	部品名称 Description		個数 Req'd	備考：適用号車 Remarks: Serial No.
1	55530-50401	BRACKET	ブラケット	1	ⒶⒸ
1-1	51240-50401	BRACKET	ブラケット	1	ⒷⒹ
2	01100-10025	BOLT	ボルト	4	〃
3	02010-00010	WASHER	ワッシャ	4	〃
4	52430-52551	LPG CONTAINER	コンテナ	1	15kg
4-1	54230-52171	LPG CONTAINER	コンテナ	1	15kg W/Meter
4-2	53030-52351	LPG CONTAINER	コンテナ	1	20kg W/Meter
5	53030-52321	DECAL	デカル	1	

システム
Fig. 14-4 LPG SYSTEM [LPG] OP.

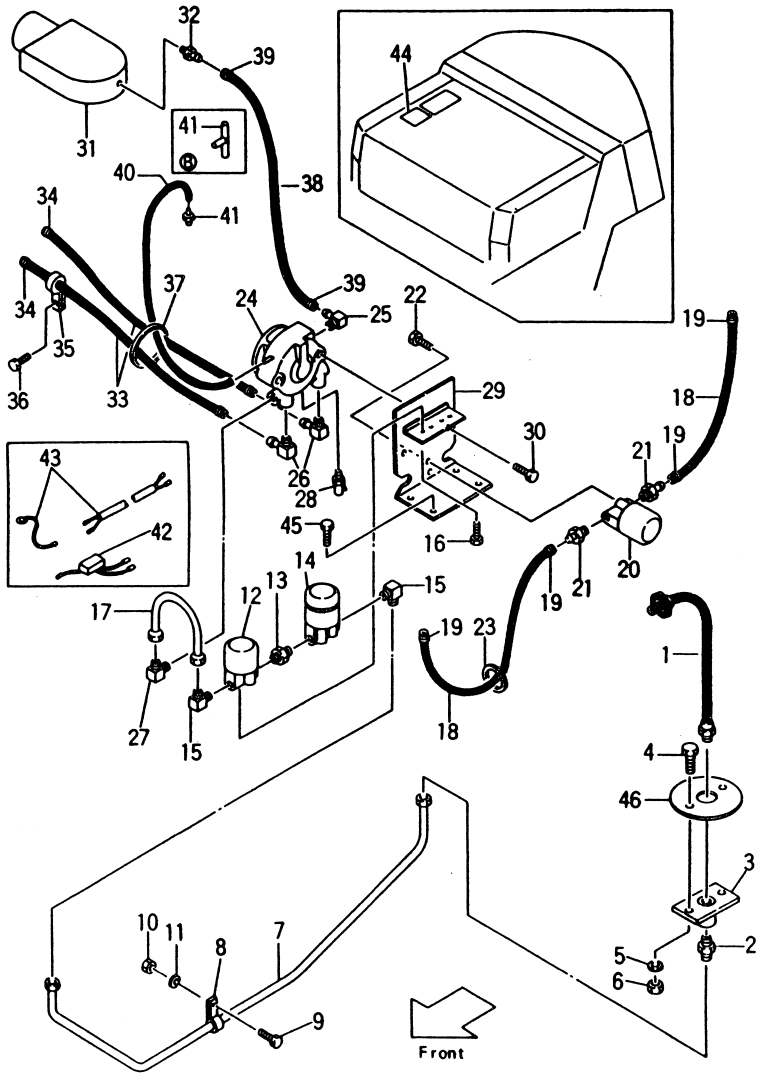

Ⓐ[LPG-21A] { FG20N2S / FG23N2S / FG25N2S
Ⓑ[LPG-21G] { FG20N13S / FG23N13S / FG25N13S

Fig. 14-4

見出番号 Item No.	部品番号 Part No.		部品名称 Description	個数 Req'd	備考：適用号車 Remarks: Serial No.
※1	521A0-50101		LPG-KIT LPG キット	1	Ⓐ
			[H20](Inc. 1～44)		
※2	51230-50201		LPG-KIT LPG キット	1	Ⓑ
			(A15)(Inc. 1～44)		
			<ボンベ～ベーパライザ>		
			<LPG Bomb～Vaporizer>		
1	51230-52191	※	HOSE H.P. ホース	1	
2	51230-52181	※	NIPPLE ニップル	1	
3	51230-52131	※	CONNECTOR コネクタ	1	
4	01100-06020	※	BOLT ボルト	2	
5	02010-00006	※	WASHER ワッシャ	2	
6	01400-00006	※	NUT ナット	2	
7	51230-52081	※	PIPE パイプ	1	
8	51230-52201	※	CLIP クリップ	1	
9	01100-06010	※	BOLT ボルト	1	
10	01400-00006	※	NUT ナット	1	
11	02010-00006	※	WASHER ワッシャ	1	
A	51230-50261	※	SOLENOID & FILTER ASS' Y.	1	
			(Inc. 12～15)		
			ソレノイド&フィルタ アッセン		
12	53450-53091		SOLENOID ソレノイド	1	
13	53450-53101		NIPPLE ニップル	1	
14	53450-53111		FILTER (Inc. 14-1～14-3)	1	
			フィルタ		
14-1	52430-52571		ELEMENT エレメント	1	
14-2	53450-52501		O-RING O-リング	1	

システム
Fig. 14-4 LPG SYSTEM [LPG] OP.

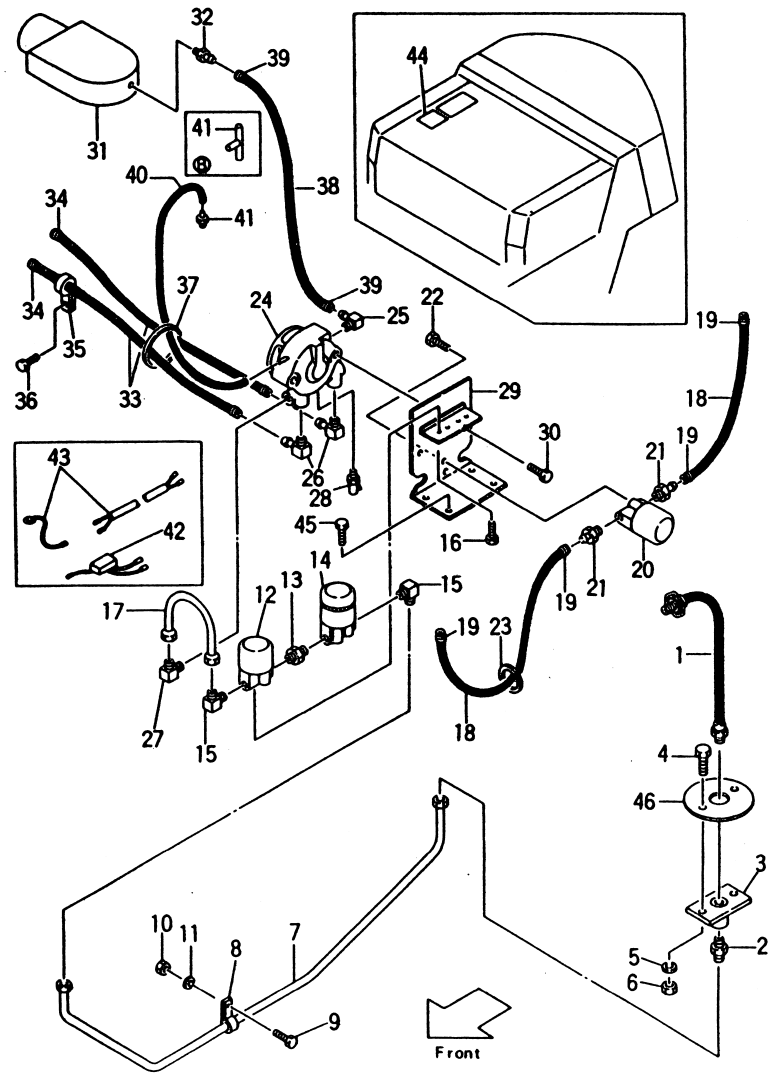

Ⓐ[LPG-21A] { FG20N2S / FG23N2S / FG25N2S
Ⓑ[LPG-21G] { FG20N13S / FG23N13S / FG25N13S

Fig. 14-4

見出番号 Item No.	部品番号 Part No.		部品名称 Description	個数 Req'd	備考：適用号車 Remarks: Serial No.
14-3	53450-52511		O-RING O-リング	1	
15	51230-52311		JOINT ジョイント	2	
16	01183-06010	※	BOLT ボルト	4	
17	51230-52071	※	PIPE パイプ	1	
			<ガソリン ライン>		
			<Gasoline Line>		
18	51230-52061	※	HOSE ホース	2	
19	04912-00000	※	CLIP クリップ	4	
B	51230-50271	※	SOLENOID ASS'Y.	1	
			(Inc. 20～21)		
			ソレノイド アッセン		
20	53450-53171		SOLENOID ソレノイド	1	
21	53450-53161		JOINT ジョイント	2	
22	01183-06010	※	BOLT ボルト	2	
23	51230-52161	※	BAND バンド	1	
			<ベーパライザ>		
			<Vaporizer>		
C	51230-50251	※	VAPORIZER ASS'Y.	1	
			(Inc. 24～28)		
			ベーパライザ アッセン		
24	53450-53002		VAPORIZER ベーパライザ	1	
25	53450-53021		ELBOW エルボ	1	
26	51230-52301		ELBOW エルボ	2	
27	51230-52311		JOINT ジョイント	1	
28	51230-52321		COCK コック	1	

Fig. 14-4 LPG システム SYSTEM [LPG] OP.

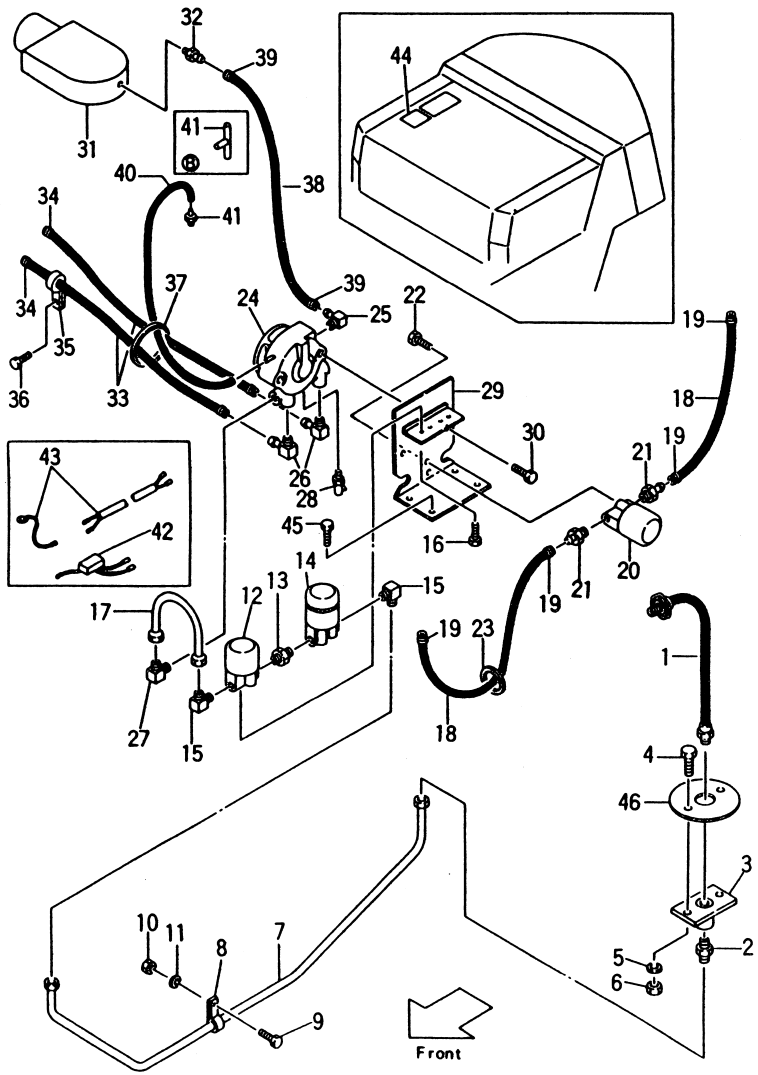

Ⓐ[LPG-21A] { FG20N2S / FG23N2S / FG25N2S
Ⓑ[LPG-21G] { FG20N13S / FG23N13S / FG25N13S

Fig. 14-4

見出番号 Item No.	部品番号 Part No.		部品名称 Description		個数 Req'd	備考：適用号車 Remarks: Serial No.
29	51230-52021	※	BRACKET	ブラケット	1	
30	01183-08045	※	BOLT	ボルト	2	
			<アダプタ>			
			<LPG Adapter>			
D	51230-50281	※	ADAPTER ASS'Y.		1	
			(Inc.31,32)	アダプタ アッセン		
31	51230-52001		ADAPTER	アダプタ	1	
32	51230-52011		JOINT	ジョイント	1	
			<ウォータ ライン>			
			<Water Line>			
33	55530-52301	※	HOSE	ホース	2	Ⓐ
33-1	51230-52041	※	HOSE	ホース	2	Ⓑ
34	04911-00016	※	CLIP	クリップ	4	
35	51230-52091	※	CLIP	クリップ	1	Ⓑ
36	01183-06016	※	BOLT	ボルト	1	Ⓑ
37	55530-52321	※	BAND	バンド	2	Ⓐ
37-1	51230-52151	※	BAND	バンド	2	Ⓑ
+	51230-52161	※	BAND	バンド	2	Ⓐ
			<ガス ライン>			
			<LPG Gas Line>			
38	51230-52031	※	HOSE	ホース	1	
39	04911-00024	※	CLIP	クリップ	2	

Fig. 14-4 LPG システム SYSTEM [LPG] OP.

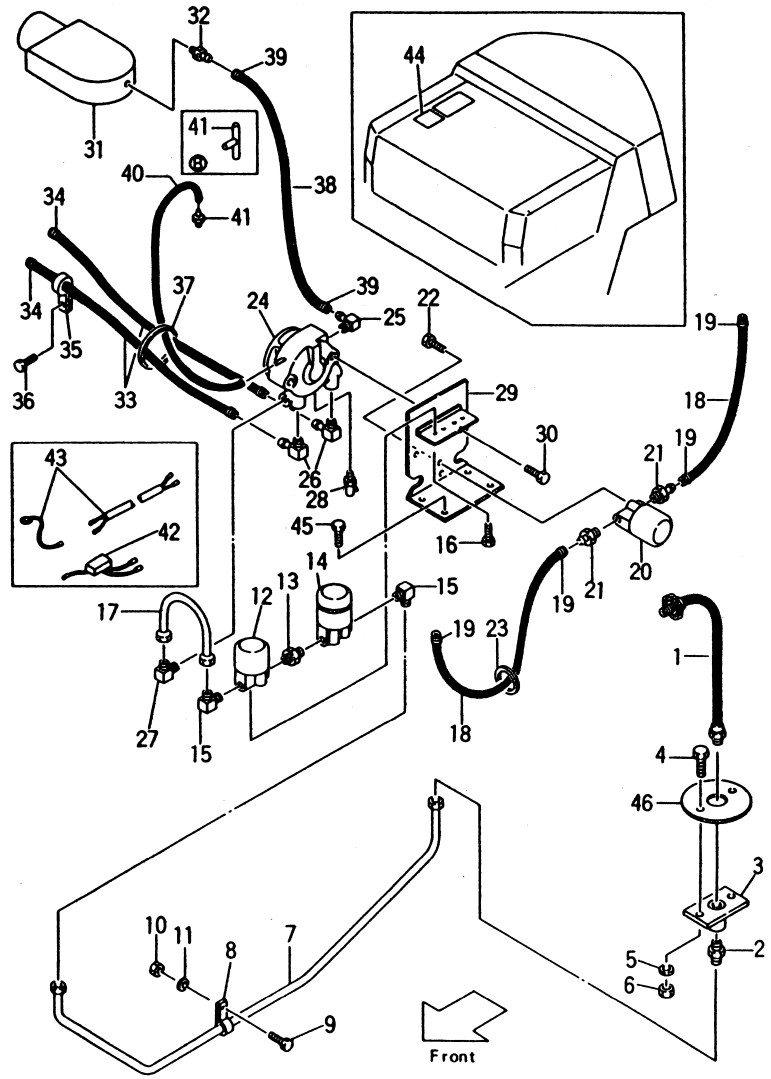

Ⓐ[LPG-21A] { FG20N2S / FG23N2S / FG25N2S Ⓑ[LPG-21G] { FG20N13S / FG23N13S / FG25N13S

Fig. 14-4

見出番号 Item No.	部品番号 Part No.		部品名称 Description		個数 Req'd	備考：適用号車 Remarks: Serial No.
			<バキューム ライン>			
			<Vacuum Line>			
40	51230-52051	※	HOSE	ホース	1	
41	53450-53221	※	NIPPLE	ニップル	1	Ⓐ
41-1	51230-52141	※	JOINT	ジョイント	1	Ⓑ
			<アザーズ>			
			<Other's>			
+	53030-52601	※	LIQUID	リキッド	1	
42	51230-52101	※	SWITCH	スイッチ	1	
+	51230-52121	※	DECAL, sw.	デカル	1	
43	51230-52111	※	WIRE HARNESS	ワイヤ ハーネス	1	
44	51230-52171	※	DECAL, caution	デカル	1	
44-1	51230-52331	※	DECAL, caution	デカル	1	OP.
45	01100-08025		BOLT	ボルト	3	
46	521G0-52001		COVER	カバー	1	
			<オプション>			
			<Option>			
+	55530-52201		HOSE H.P.	ホース	1	W/Stop Valve
+	55530-52211		COUPLER	カプラ	1	Onetouch Coupler
+	55530-52221		COUPLER	カプラ	1	〃
+	55530-52251		HOSE	ホース	1	〃
+	55530-52231		LAMP, warning	ランプ	1	Warning Lamp
+	55530-52241		BUZZER, warning	ブザー	1	Warning Buzzer
			<消去部品>			
			<Removed Parts>			
3	01100-08020		BOLT	ボルト	3	See Fig. 7, 8

Fig. 14-5 LPG システム SYSTEM [LPG] (OP.)

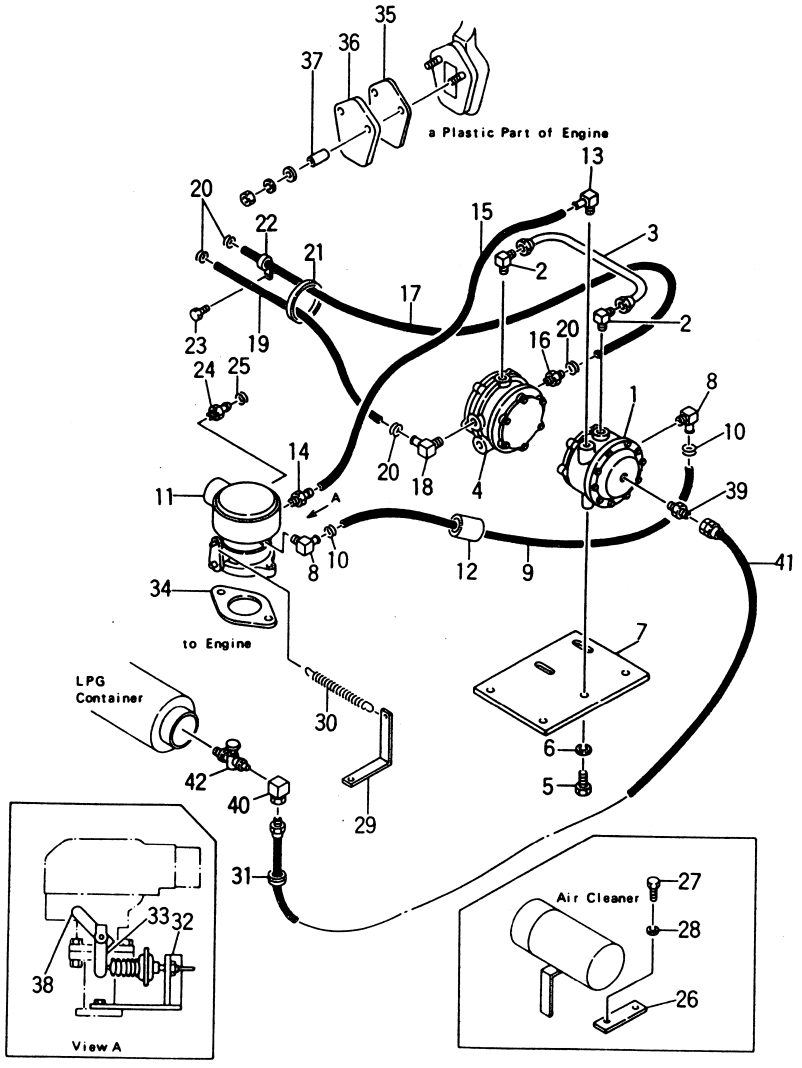

Ⓐ[LPG-21B] { FG20N2S / FG23N2S / FG25N2S
Ⓑ[LPG-21H] { FG20N13S / FG23N13S / FG25N13S

Fig. 14-5

見出番号 Item No.	部品番号 Part No.	部品名称 Description	個数 Req'd	備考：適用号車 Remarks: Serial No.
※1	521B0-50101	LPG-KIT LPG キット [H20](Inc.1～34)	1	Ⓐ
※2	51240-50201	LPG-KIT LPG キット [A15](Inc.1～34)	1	Ⓑ
		<バキューム フューエル ロック & フィルタ～コンバータ> <Vacuum Fuel-Lock & Filter～Converter>		
1	53320-50401	※ VACCUM バキューム	1	See Fig. 14-6
※3	52050-59861	REPAIR KIT, vaccum リペア キット	1	
2	52050-53001	※ ELBOW エルボ	2	
3	52050-53011	※ PIPE パイプ	1	
4	53320-50501	※ CONVERTER コンバータ	1	See Fig. 14-7
※4	52050-59851	REPAIR KIT, converter リペア キット	1	
5	80110-00410	※ BOLT ボルト	4	
6	80430-00004	※ WASHER ワッシャ	4	
7	51240-52001	※ BRACKET ブラケット	1	
		<コンバータ～キャブレータ> <Converter～Carburator>		
8	54240-52021	※ ELBOW エルボ	2	
9	51240-52011	※ HOSE ホース	1	
10	52050-53141	※ CLIP クリップ	2	
11	51240-50301	※ CARBURATOR キャブレータ	1	See Fig. 14-8
12	51240-52331	※ PROTECTOR プロテクタ	1	

システム
Fig. 14-5 LPG SYSTEM [LPG] (OP.)

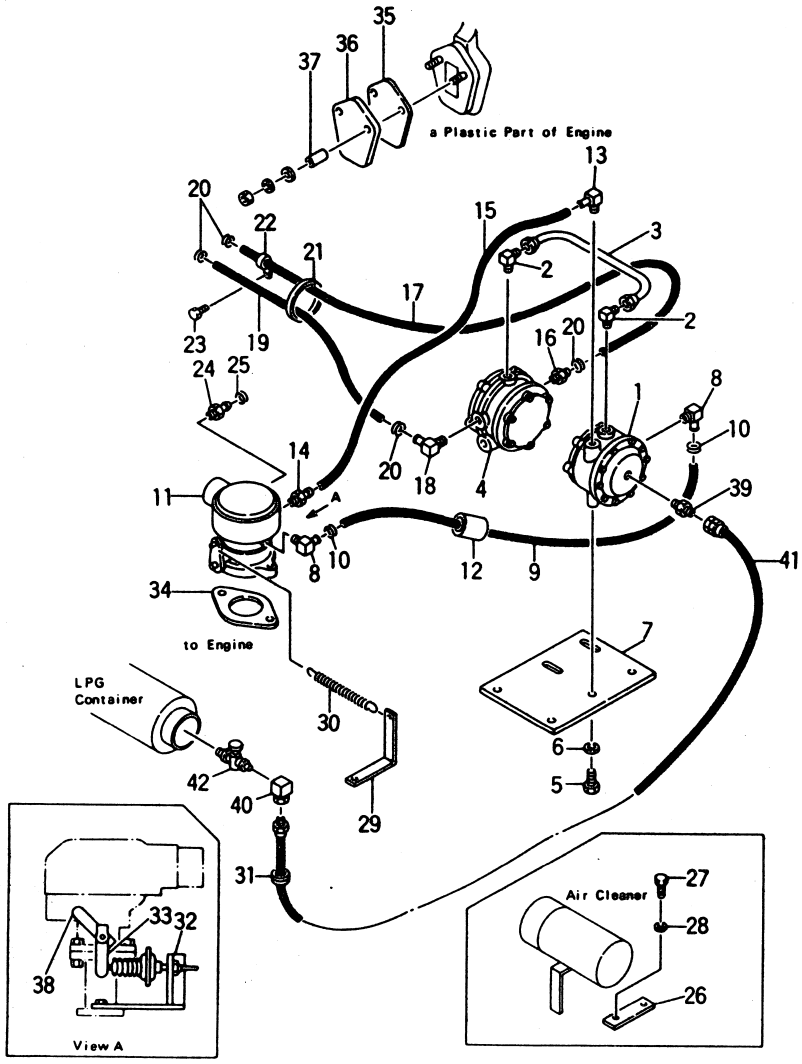

Ⓐ[LPG-21B] { FG20N2S / FG23N2S / FG25N2S
Ⓑ[LPG-21H] { FG20N13S / FG23N13S / FG25N13S

Fig. 14-5

見出番号 Item No.	部品番号 Part No.		部品名称 Description		個数 Req'd	備考：適用号車 Remarks: Serial No.
			<バキューム フユーエル ロック & フィルタ キャブレータ>			
			<Vacuum Fuel-lock & Filter～Carburator>			
13	52050-53021	※	ELBOW	エルボ	1	
14	51240-52021	※	NIPPLE	ニップル	1	
15	51240-52031	※	HOSE	ホース	1	
			<ウォータ ライン>			
			<Water Line>			
16	51240-52041	※	NIPPLE	ニップル	1	
17	521B0-52001	※	HOSE	ホース	1	Ⓐ
17-1	51240-52051	※	HOSE	ホース	1	Ⓑ
18	52860-53031	※	ELBOW	エルボ	1	
19	51240-52061	※	HOSE	ホース	1	
20	52860-53061	※	CLIP	クリップ	4	
21	52050-53091	※	CLIP	クリップ	6	
22	51230-52091	※	CLIP	クリップ	1	
23	01183-06016	※	BOLT	ボルト	1	
			<ヘッド カバー～エアー ホーン>			
			<Head Cover～Air Hone>			
24	51240-52071	※	NIPPLE	ニップル	1	
25	52050-53141	※	CLIP	クリップ	1	
			<フォー エアー クリーナ>			
			<for Air Cleaner>			
26	51240-52081	※	BRACKET	ブラケット	1	
27	01100-08016	※	BOLT	ボルト	1	
28	02010-00008	※	WASHER	ワッシャ	1	

Fig. 14-5 LPG システム SYSTEM [LPG] (OP.)

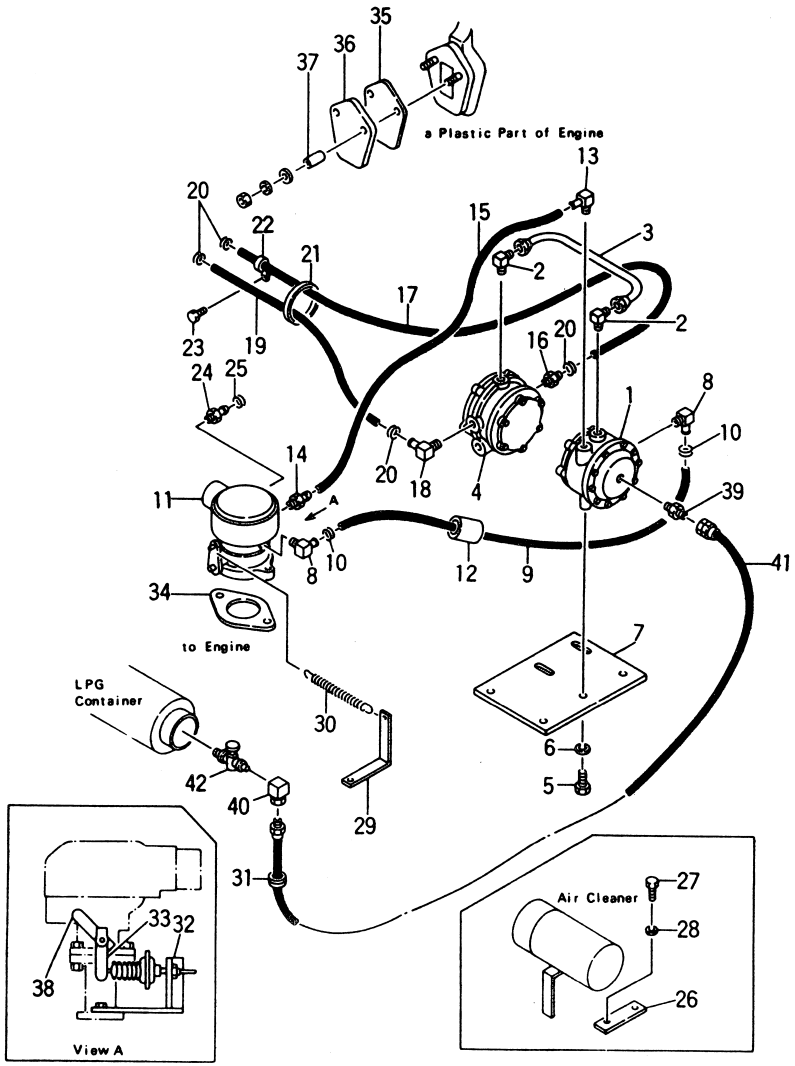

Ⓐ[LPG-21B] { FG20N2S / FG23N2S / FG25N2S
Ⓑ[LPG-21H] { FG20N13S / FG23N13S / FG25N13S

Fig. 14-5

見出番号 Item No.	部品番号 Part No.		部品名称 Description		個数 Req'd	備考：適用号車 Remarks: Serial No.
			<リターン スプリング>			
			<Return Spring>			
29	51240-52091	※	HOOK	フック	1	
30	51240-52101	※	SPRING	スプリング	1	
			<アザーズ>			
			<Other's>			
31	52050-53171	※	GROMMET	グロメット	1	
32	51240-52201	※	BRACKET	ブラケット	1	
33	51240-52211	※	LEVER	レバー	1	
34	51240-52251	※	GASKET	ガスケット	1	
35	53320-52321		GASKET	ガスケット	1	
36	53320-52331		PLATE	プレート	1	
37	53651-12201		SPACER	スペーサ	1	
			<スロットル レバー>			
			<Throttle Lever>			
38	51240-52111		LEVER	レバー	1	Bomb Spec.
38-1	51240-52121		LEVER	レバー	1	〃
38-2	54280-52011		ARM, throttle	アーム	1	Ⓐ MMG Spec.
38-3	01066-06008		BOLT	ボルト	1	〃
			<Item38～41＝Bomb Spec.>			
			<バキューム フューエル ロック & フィルタ～ボンベ>			
			<Vacuum Fuel-lock & Filter～Bomb>			
39	51240-52131		NIPPLE	ニップル	1	
A	51240-52141		HOSE ASS'Y. (Inc. 40～42)	ホース アッセン	1	

システム
Fig. 14-5 LPG SYSTEM [LPG] (OP.)

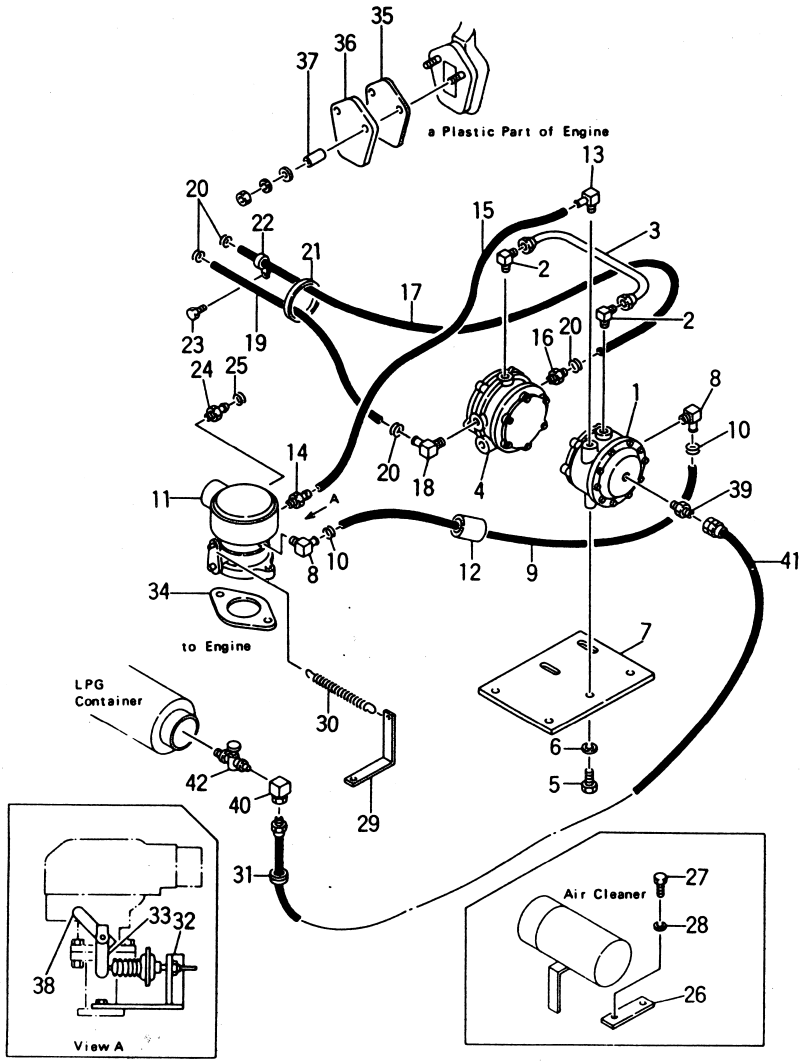

Ⓐ[LPG-21B] { FG20N2S / FG23N2S / FG25N2S Ⓑ[LPG-21H] { FG20N13S / FG23N13S / FG25N13S

Fig. 14-5

見出番号 Item No.	部品番号 Part No.	部品名称 Description		個数 Req'd	備考：適用号車 Remarks: Serial No.
40	51240-52151	ELBOW	エルボ	1	
41	51240-52161	HOSE	ホース	1	
42	51240-52481	VALVE, stop	バルブ	1	
		<オプション>			
		<Option>			
+	51240-52401	BUZZER	ブザー	1	Gas Warning
+	51240-52551	NIPPLE	ニップル	1	〃
+	51240-52411	COUPLER	カプラ	1	Onetouch Coupler
+	51240-52421	COUPLER	カプラ	1	〃
+	51240-52431	AUTO PRIMER DISK	オート プライマ ディスク	1	Auto Primer Disk

フューエル ロック&フィルタ
Fig.14-6 FUEL-LOCK & FILTER [LPG-554]-OP.

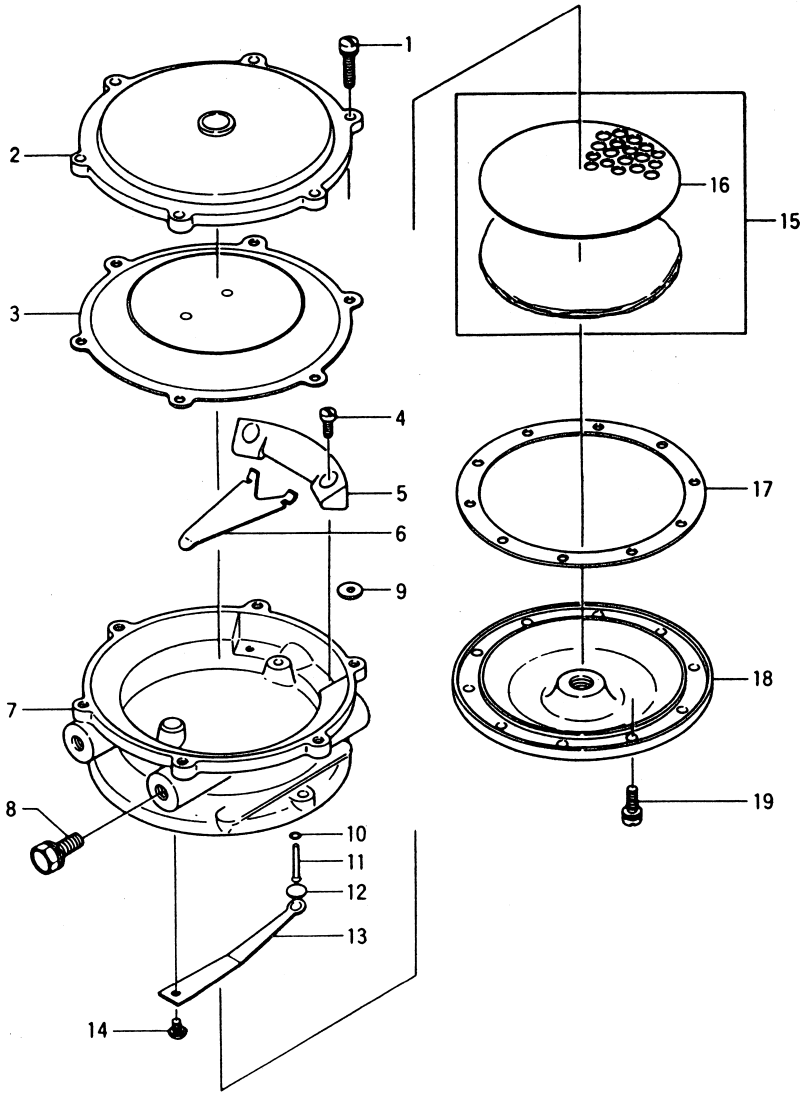

[LPG-21B] { FG20N2S / FG23N2S / FG25N2S } [LPG-21H] { FG20N13S / FG23N13S / FG25N13S }

Fig.14-6

見出番号 Item No.	部品番号 Part No.		部品名称 Description		個数 Req'd	備考：適用号車 Remarks: Serial No.
A	53320-50401		FUEL-LOCK & FILTER ASS'Y.(Inc.1～19) フューエルロック&フィルタアッセン		1	
※1	52050-59861		OVERHAUL KIT(Inc.1,3, 10～12,15～17,19) オーバホールキット		1	
1	53320-55001	※	SCREW	スクリュ	6	
2	53320-55011		COVER	カバー	1	
3	53320-55021	※	DIAPHRAGM	ダイヤフラム	1	
4	53320-55031		SCREW	スクリュ	2	
5	55320-55041		SUPPORT	サポート	1	
6	53320-55051		LEVER	レバー	1	
7	53320-55061		BODY	ボディ	1	
8	53320-55071		SCREW	スクリュ	2	
9	53320-55081		WASHER	ワッシャ	1	
※2	52050-59901		OVERHAUL KIT (Inc.10～12,17) オーバホールキット		1	
10	53320-55091	※	O-RING	O-リング	1	
11	53320-55101	※	PIN	ピン	1	
12	53320-55111	※	SEAT	シート	1	
13	53320-55121		SPRING	スプリング	1	
14	53320-55131		SCREW	スクリュ	1	
15	53320-55141		ELEMENT (Inc.16)	エレメント	1	
16	53320-55151	※	SCREEN	スクリーン	1	
17	53320-55161	※	GASKET	ガスケット	1	
18	53320-55171	※	COVER	カバー	1	
19	53320-55181	※	SCREW	スクリュ	10	

Fig. 14-7 コンバータ CONVERTER [LPG-554] - OP.

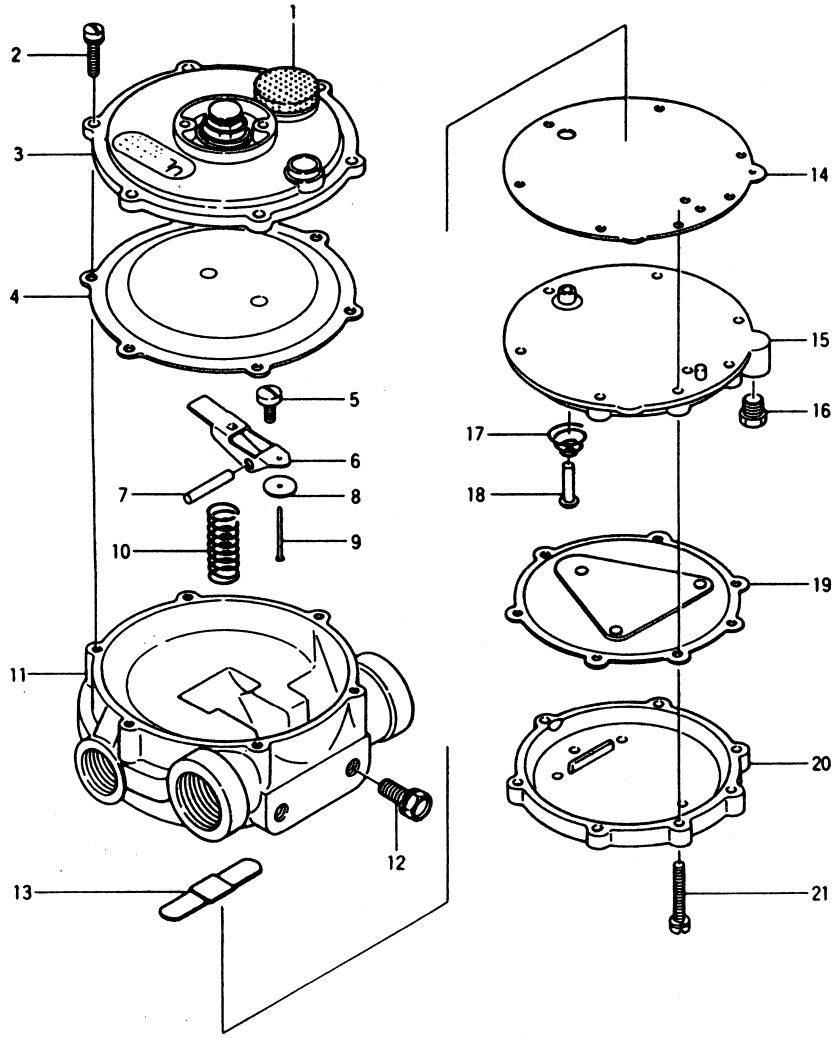

[LPG-21B] { FG20N2S / FG23N2S / FG25N2S } [LPG-21H] { FG20N13S / FG23N13S / FG25N13S }

Fig. 14-7

見出番号 Item No.	部品番号 Part No.		部品名称 Description	個数 Req'd	備考：適用号車 Remarks: Serial No.
A	53320-50501		CONVERTER ASS'Y. (Inc. 1～21) コンバータ アッセン	1	
1	53320-55201		SCREEN スクリーン	1	
※1	52050-59851		OVERHAUL KIT (Inc. 2, 4, 5, 8, 9, 13, 14, 18, 19, 21) オーバ ホール キット	1	
2	53320-55001	※	SCREW スクリュ	6	
3	53320-55211		COVER カバー	1	
4	53320-55221	※	DIAPHRAGM ダイヤフラム	1	
5	53320-55231	※	SCREW スクリュ	1	
6	53320-55241		LEVER レバー	1	
7	53320-55251		PIN ピン	1	
8	53320-55261	※	SEAT シート	1	
9	53320-55271	※	PIN ピン	1	
10	53320-52281		SPRING スプリング	1	
11	53320-52291		BODY ボディ	1	
12	53320-55071		SCREW スクリュ	2	
13	53320-55301	※	SEAT シート	1	
14	53320-55311	※	GASKET ガスケット	1	
15	53320-55321		PLATE プレート	1	
16	53320-55331		PLUG プラグ	1	
17	53320-55341		SPRING スプリング	1	
18	53320-55351	※	PIN ピン	1	
19	53320-55361	※	DIAPHRAGM ダイヤフラム	1	
20	53320-55371		COVER カバー	1	
21	53320-55381		SCREW スクリュ	7	

キャブレータ
Fig. 14-8 CARBURATOR [LPG] OP.

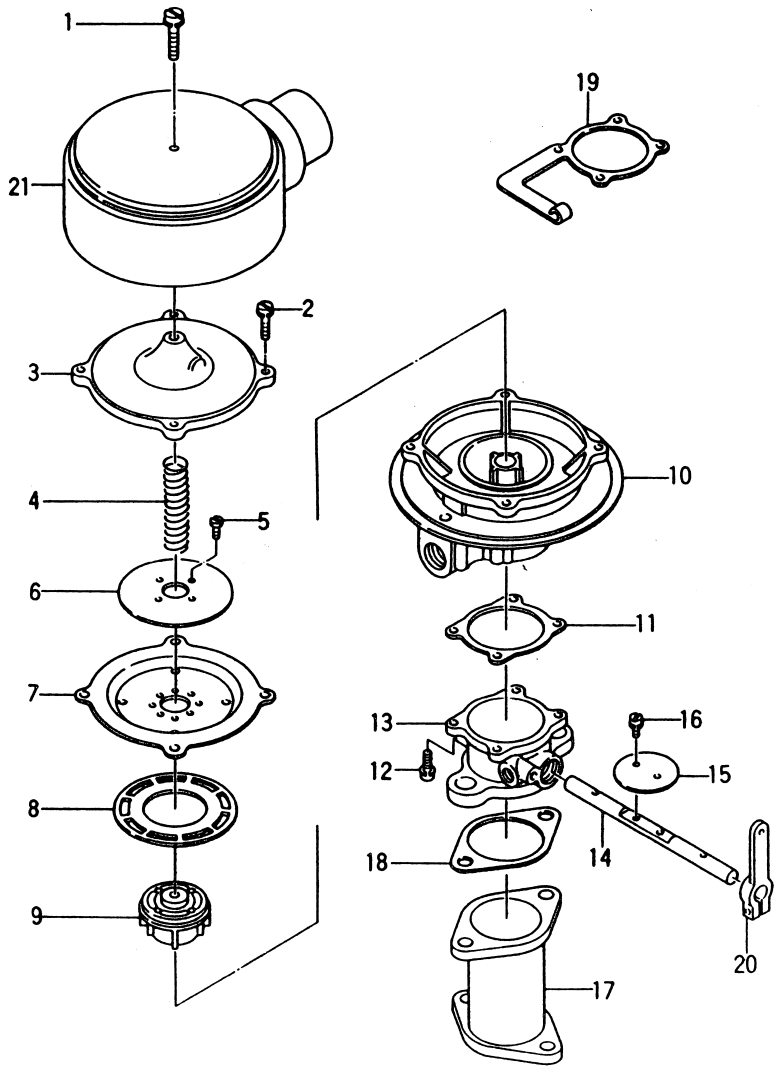

[LPG-21B] { FG20N2S / FG23N2S / FG25N2S } [LPG-21H] { FG20N13S / FG23N13S / FG25N13S }

Fig. 14-8

見出番号 Item No.	部品番号 Part No.	部品名称 Description	個数 Req'd	備考：適用号車 Remarks: Serial No.
A	51240-50301	CARBURATOR ASS' Y. (Inc. 1～21) キャブレータ アッセン	1	
1	53320-55401	SCREW スクリュ	1	
2	53320-55411	SCREW スクリュ	4	
3	53320-55421	COVER カバー	1	
4	53320-55431	SPRING スプリング	1	
B	53320-55481	AIR VALVE ASS' Y. (Inc. 5～9) エアー バルブ アッセン	1	
5	53320-55441	SCREW スクリュ	4	
6	53320-55451	PLATE プレート	1	
7	52050-59871	DIAPHRAGM ダイヤフラム	1	
8	53320-55461	RING リング	1	
9	53320-55471	AIR GAS VALVE エアー ガス バルブ	1	
10	53320-55491	BODY ボデー	1	
11	53320-55521	GASKET ガスケット	1	
12	53320-55181	SCREW スクリュ	4	
C	51240-52701	THROTTLE ASS' Y. (Inc. 13～16) スロットル アッセン	1	
13	51240-52671	BODY ボデー	1	
14	51240-52681	SHAFT シャフト	1	
15	54240-55021	FLY フライ	1	
16	53320-55441	SCREW スクリュ	2	
17	51240-52641	ADAPTER アダプタ	1	

キャブレータ
Fig. 14-8 CARBURATOR [LPG] OP.

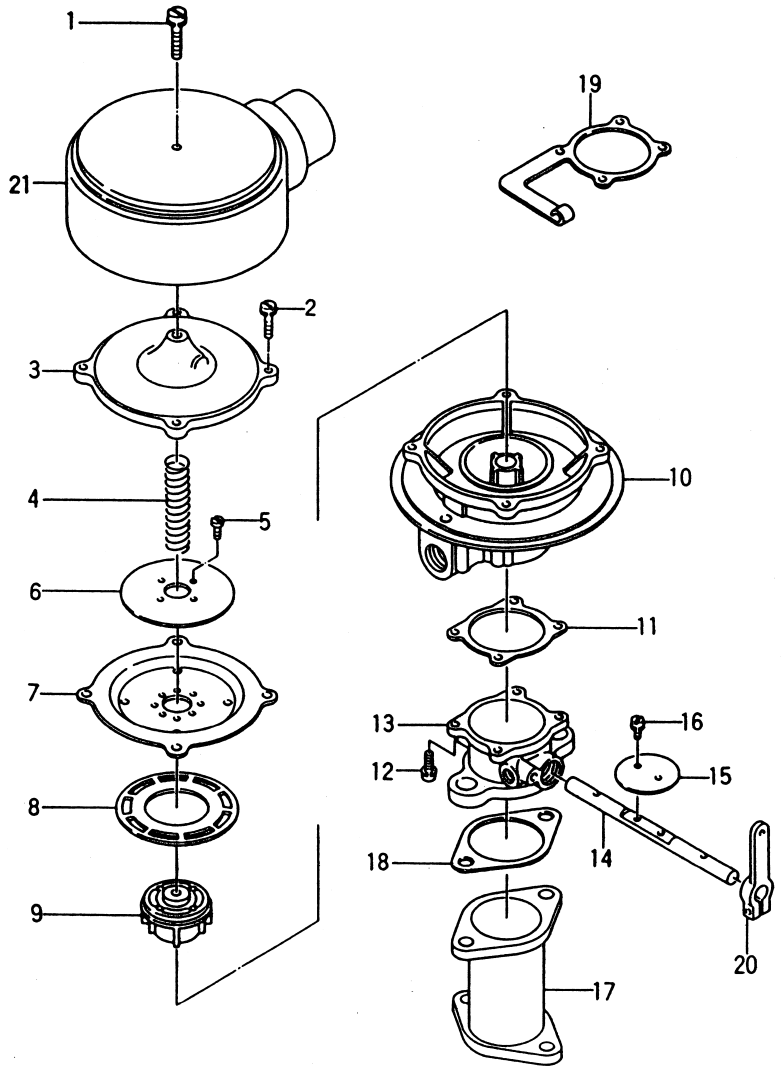

[LPG-21B] { FG20N2S / FG23N2S / FG25N2S } [LPG-21H] { FG20N13S / FG23N13S / FG25N13S }

Fig. 14-8

見出番号 Item No.	部品番号 Part No.	部品名称 Description		個数 Req'd	備考：適用号車 Remarks: Serial No.
18	54240-55071	GASKET	ガスケット	1	
19	53320-55701	BRACKET	ブラケット	1	
20	51240-52691	LEVER	レバー	1	
21	51240-52611	HORN	ホーン	1	

エキゾースト システム
Fig. 15 EXHAUST SYSTEM

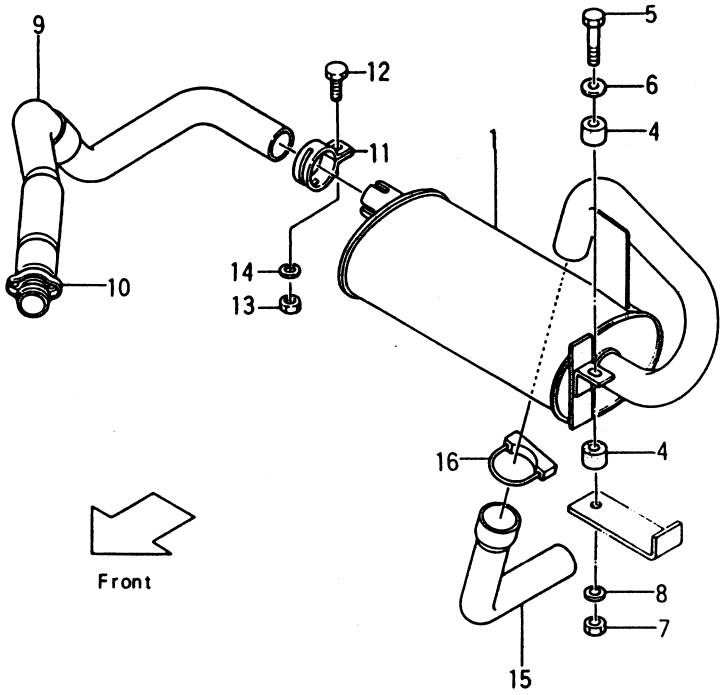

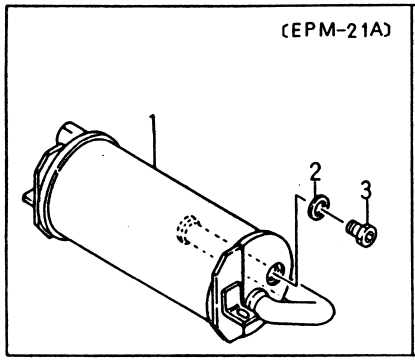

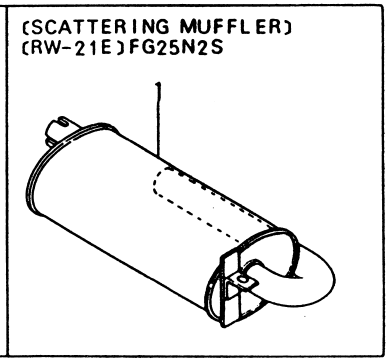

Ⓐ { FG20N2S / FG23N2S / FG25N2S Ⓑ { FG20N13S / FG23N13S / FG25N13S

Fig. 15

見出番号 Item No.	部品番号 Part No.	部品名称 Description		個数 Req'd	備考：適用号車 Remarks: Serial No.
1	222A2-30101	MUFFLER	マフラ	1	
1-1	522A2-70201	MUFFLER	マフラ	1	ⒶEX-A[GS]
1-2	521A1-70101	MUFFLER, catalytic (Inc. 1-3, 2, 3)	マフラ	1	[EPM-21A]
1-3	53651-70301	CATALYZER	触媒	1	〃
1-4	522E1-92081	MUFFLER	マフラ	1	[SCATTERING MUFFLER] [RW-21E]FG25N2S
2	53651-72001	PACKING	パッキング	1	[EPM-21A]
3	53651-72011	PLUG	プラグ	1	〃
4	22252-32241	CUSHION	クッション	4	
5	01100-10055	BOLT	ボルト	2	
6	02000-00010	WASHER	ワッシャ	2	
7	23651-02011	NUT	ナット	2	
8	22252-32251	WASHER	ワッシャ	2	
9	221A2-32001	PIPE (Inc. 10)	パイプ	1	
9-1	221S2-32001	PIPE (Inc. 10)	パイプ	1	FG20N2S (EX-K)
10	23452-32031	FLANGE	フランジ	1	
A	23452-30301	CLAMP ASS'Y. (Inc. 11～14)	クランプ アッセン	1	
11	23452-32021 §	CLAMP	クランプ	1	
12	01100-06025	BOLT	ボルト	1	
13	01400-00006	NUT	ナット	1	
14	02010-00006	WASHER	ワッシャ	1	
15	222A2-32011	PIPE, tail	パイプ	1	w/o[EPM-21M] [SCATTERING MUFFLER] [RW-21E]FG25N2S
16	22572-32021	U-CLAMP	クランプ	1	〃 〃

エキゾースト システム
Fig.16 EXHAUST SYSTEM

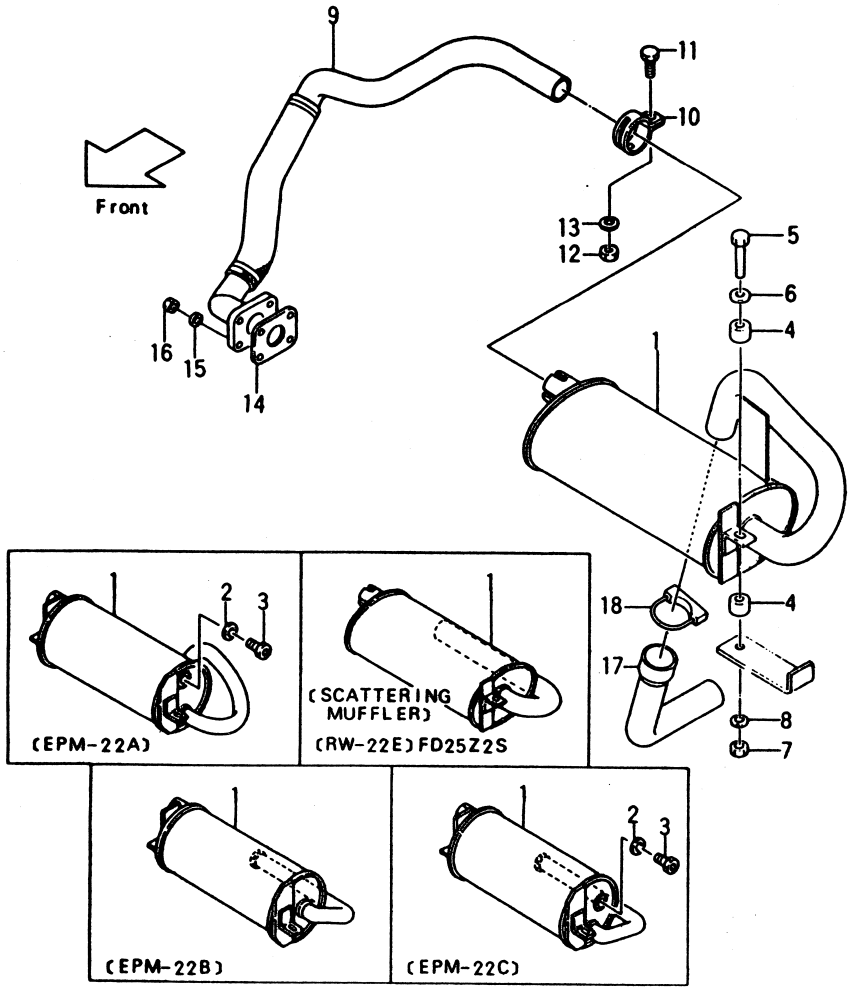

Fig.16

見出番号 Item No.	部品番号 Part No.	部品名称 Description		個数 Req'd	備考：適用号車 Remarks: Serial No.
1	222A2-30101	MUFFLER	マフラ	1	
1-1	522A2-70201	MUFFLER	マフラ	1	Ⓐ EX-A[GS]
1-2	522A1-70101	MUFFLER, catalytic (Inc. 1-6, 2, 3)	マフラ	1	[EPM-22A]
1-3	522B1-70101	MUFFLER, unti spark (Inc. 1-6, 2, 3)	マフラ	1	[EPM-22B]
1-4	522C1-70101	MUFFLER, catalytic (Inc. 1-6, 2, 3)	マフラ	1	[EPM-22C]
1-5	522E1-92081	MUFFLER [RW-22E]FD25Z2S	マフラ	1	[SCATTERING MUFFLER]
1-6	53651-70301	CATALYZER	触媒	1	[EPM-22A, 22C]
2	53651-72001	PACKING	パッキング	1	〃
3	53651-72011	PLUG	プラグ	1	〃
4	22252-32241	CUSHION	クッション	4	
5	01100-10055	BOLT	ボルト	2	
6	02000-00010	WASHER	ワッシャ	2	
7	23651-02011	NUT	ナット	2	
8	22252-32251	WASHER	ワッシャ	2	
9	221A2-32001	PIPE	パイプ	1	
A	23452-30301	CLAMP ASS'Y. (Inc. 10～13)	クランプ アッセン	1	
10	23452-32021 §	CLAMP	クランプ	1	
11	01100-06025	BOLT	ボルト	1	
12	01400-00006	NUT	ナット	1	
13	02010-00006	WASHER	ワッシャ	1	
14	25592-32011	GASKET	ガスケット	1	
15	02010-00010	WASHER	ワッシャ	4	

エキゾースト システム
Fig.16 EXHAUST SYSTEM

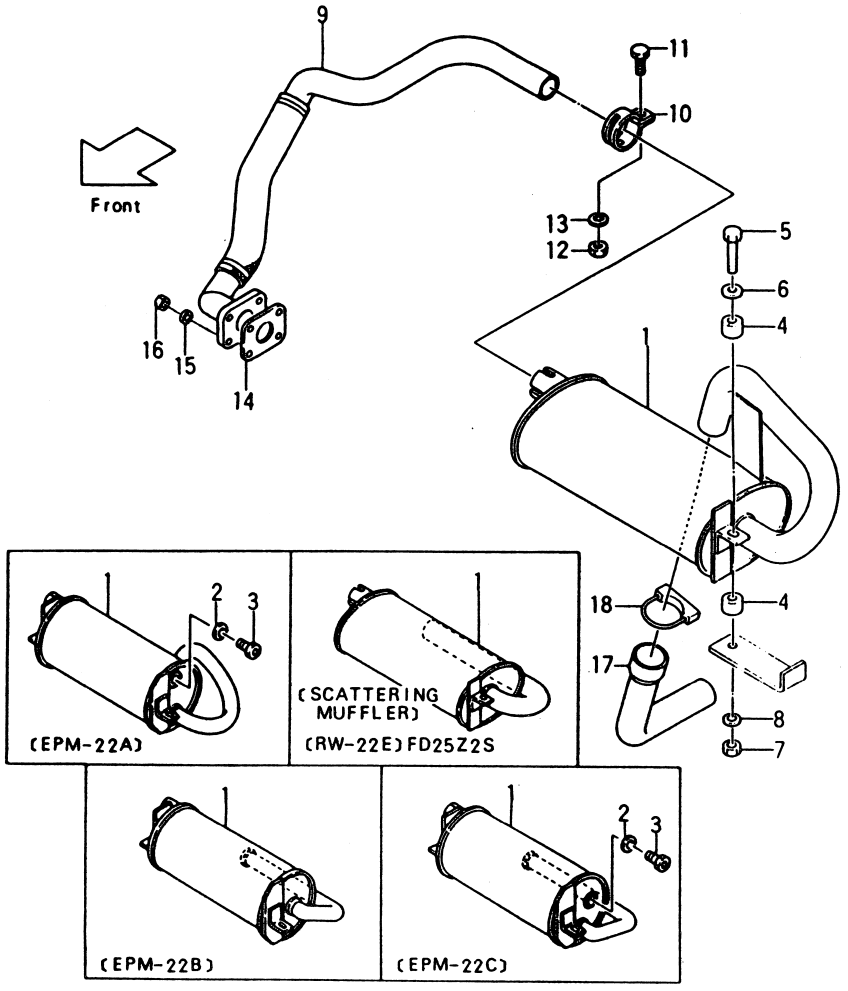

Fig.16

見出番号 Item No.	部品番号 Part No.	部品名称 Description		個数 Req'd	備考：適用号車 Remarks: Serial No.
16	01400-20010	NUT	ナット	4	
17	222A2-32011	PIPE, tail	パイプ	1	w/o[EPM-22B, 22C] [SCATTERING MUFFLER] [RW-22E]FD25Z2S
18	22572-32021	U-CLAMP	クランプ	1	〃 〃

エキゾースト システム
Fig.17 EXHAUST SYSTEM

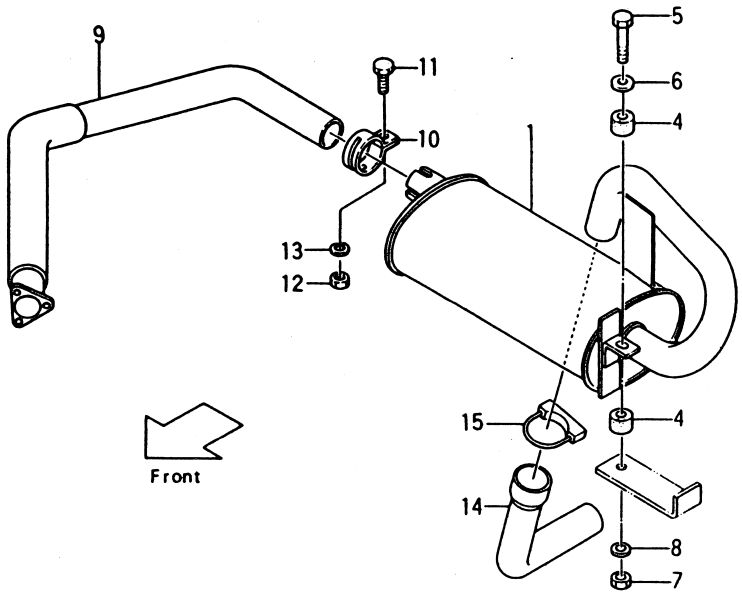

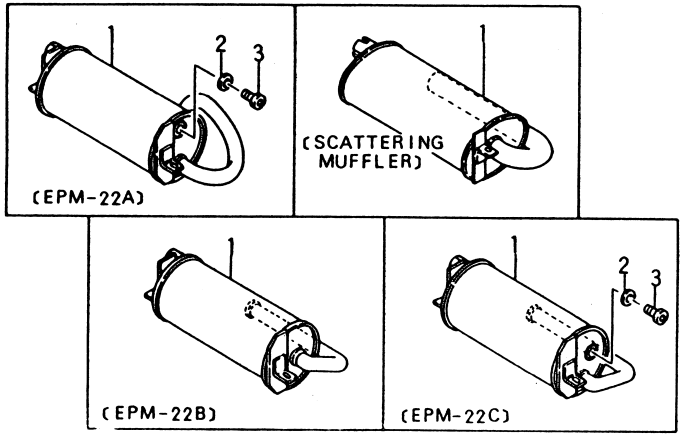

Fig.17

見出番号 Item No.	部品番号 Part No.	部品名称 Description		個数 Req'd	備考：適用号車 Remarks: Serial No.
1	222A2-30101	MUFFLER	マフラ	1	
1-1	522A1-70101	MUFFLER, catalytic (Inc. 1-5, 2, 3)	マフラ	1	[EPM-22A]
1-3	522B1-70101	MUFFLER, unti spark (Inc. 1-5, 2, 3)	マフラ	1	[EPM-22B]
1-3	522C1-70101	MUFFLER, catalytic (Inc. 1-5, 2, 3)	マフラ	1	[EPM-22C]
1-4	522E1-92081	MUFFLER	マフラ	1	[SCATTERING MUFFLER]
1-6	53651-70301	CATALYZER	触媒	1	[EPM-22A, 22C]
2	53651-72001	PACKING	パッキング	1	〃
3	53651-72011	PLUG	プラグ	1	〃
4	22252-32241	CUSHION	クッション	4	
5	01100-10055	BOLT	ボルト	2	
6	02000-00010	WASHER	ワッシャ	2	
7	23651-02011	NUT	ナット	2	
8	22252-32251	WASHER	ワッシャ	2	
9	221A2-32001	PIPE	パイプ	1	
A	23452-30301	CLAMP ASS' Y. (Inc. 10～13)	クランプ アッセン	1	
10	23452-32021 §	CLAMP	クランプ	1	
11	01100-06025	BOLT	ボルト	1	
12	01400-00006	NUT	ナット	1	
13	02010-00006	WASHER	ワッシャ	1	
14	222A2-32011	PIPE, tail	パイプ	1	w/o[EPM-22B, 22C] [SCATTERING MUFFLER]
15	22572-32021	U-CLAMP	クランプ	1	〃 〃

エキゾースト システム
Fig. 17-1 EXHAUST SYSTEM [TUE] OP.

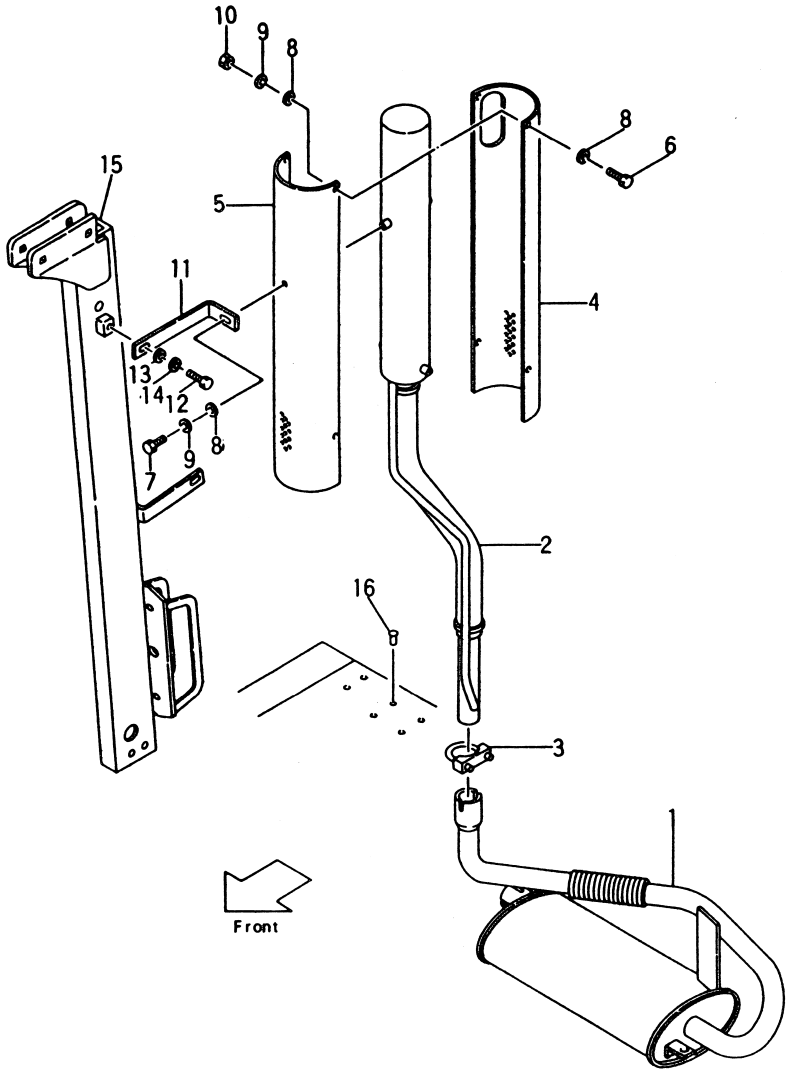

Ⓐ[TUE-22A] { FG20N2S, FD20Z2S / FG23N2S, FD23Z2S / FG25N2S, FD25Z2S }
Ⓑ[TUE-22G] { FG20N13S, FD20Z13S / FG23N13S, FD23Z13S / FG25N13S, FD25Z13S }

Fig. 17-1

見出番号 Item No.	部品番号 Part No.	部品名称 Description		個数 Req'd	備考：適用号車 Remarks: Serial No.
1	522A0-80201	MUFFLER	マフラ	1	
2	522A0-80301	POST	ポスト	1	
3	22572-32021	CLAMP	クランプ	1	
4	522A0-82001	GUARD A	ガード	1	
5	522A0-82011	GUARD B	ガード	1	
6	01100-06012	BOLT	ボルト	2	
7	01100-06020	BOLT	ボルト	4	
8	02000-00006	WASHER	ワッシャ	8	
9	02010-00006	WASHER	ワッシャ	6	
10	01400-00006	NUT	ナット	2	
11	522A0-82051	ANGLE	アングル	1	
12	01100-08016	BOLT	ボルト	1	
13	02000-00008	WASHER	ワッシャ	1	
14	02010-00008	WASHER	ワッシャ	1	
15	522A0-82021	REAR PIPE R.H.	リヤ パイプ	1	Ⓐ
15-1	522A0-82101	REAR PIPE R.H.	リヤ パイプ	1	Ⓐ CAK/TUE
15-2	522G0-82021	REAR PIPE R.H.	リヤ パイプ	1	Ⓑ
16	25596-42361	RIVET	リベット	4	
+	25652-42011	LEAD WIRE, licence lamp	リード ワイヤ	2	
+	25302-42251	RIVET	リベット	1	
		＜消去部品＞ ＜Removed Parts＞			
1	222A2-30101	MUFFLER	マフラ	1	Fig. 15, 16, 17
15	222A2-32011	PIPE, tail	パイプ	1	Fig. 15
17	222A2-32011	PIPE, tail	パイプ	1	Fig. 16
14	222A2-32011	PIPE, tail	パイプ	1	Fig. 17
16	22572-32021	CLAMP	クランプ	1	Fig. 15

エキゾースト システム
Fig. 17-1 EXHAUST SYSTEM [TUE] OP.

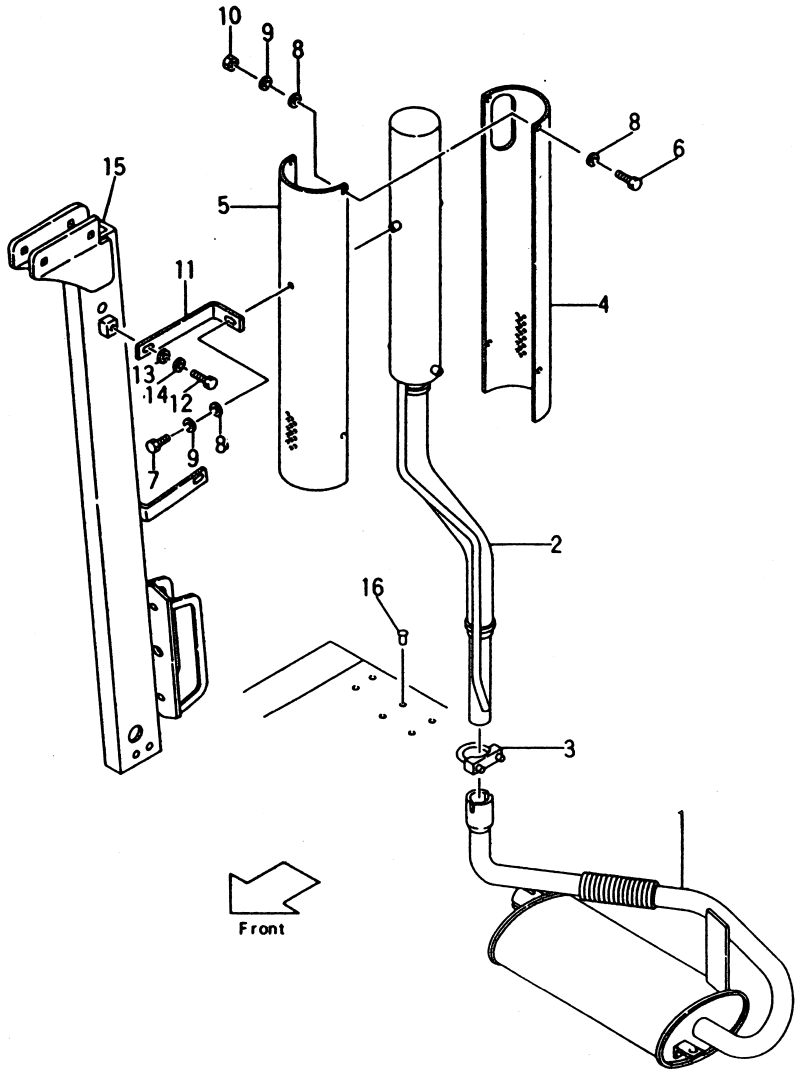

Ⓐ[TUE-22A] { FG20N2S, FD20Z2S / FG23N2S, FD23Z2S / FG25N2S, FD25Z2S }
Ⓑ[TUE-22G] { FG20N13S, FD20Z13S / FG23N13S, FD23Z13S / FG25N13S, FD25Z13S }

Fig. 17-1

見出番号 Item No.	部品番号 Part No.	部品名称 Description	個数 Req'd	備考：適用号車 Remarks: Serial No.
18	22572-32021	CLAMP クランプ	1	Fig. 16
15	22572-32021	CLAMP クランプ	1	Fig. 17
4	55595-10351	REAR PIPE R.H. リヤー パイプ	1	Fig. 87

エレクトリック システム
Fig. 18 ELCTRIC SYSTEM (1/2)

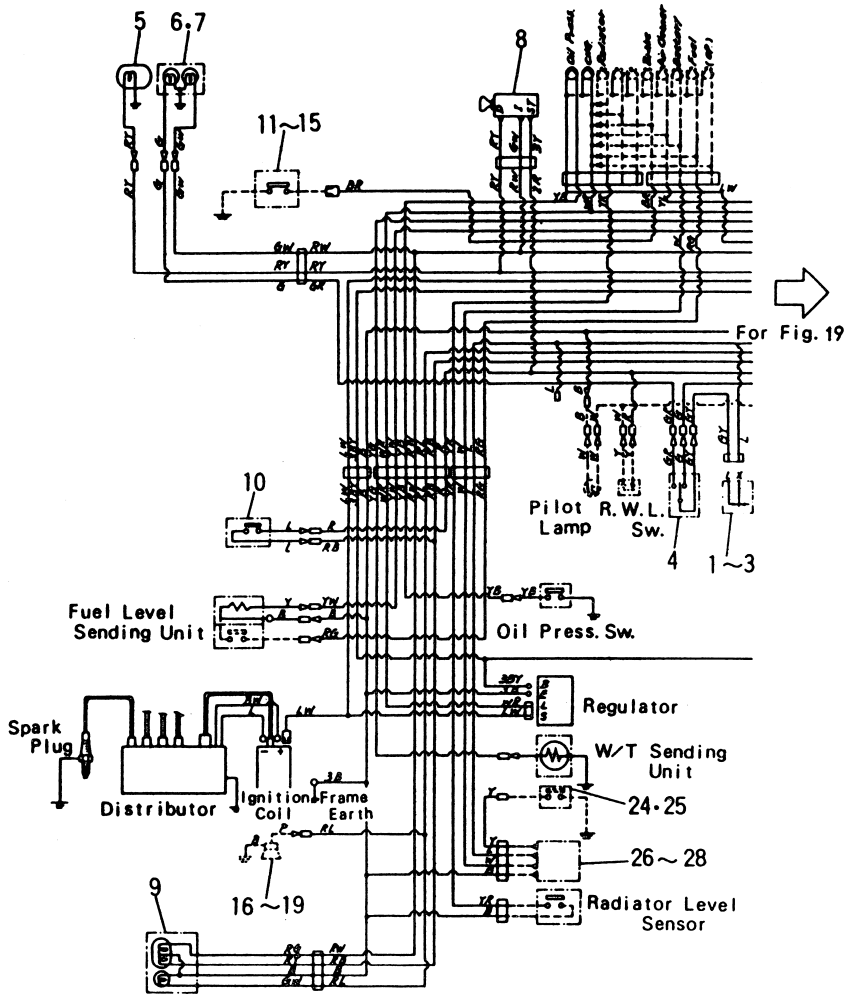

Ⓐ { FG20N2S / FG23N2S / FG25N2S Ⓑ { FG20N13S / FG23N13S / FG25N13S

Fig. 18

見出番号 Item No.	部品番号 Part No.	部品名称 Description	個数 Req'd	備考：適用号車 Remarks: Serial No.
1	22112-40052	FLASHER UNIT フラッシャ ユニット	1	
2	01100-05010	BOLT ボルト	1	
3	02010-00005	WASHER ワッシャ	1	
4	22212-40042	SWITCH, turn signal スイッチ	1	
4-1	22790-02021	SWITCH, turn signal スイッチ	1	FG20, 25N2S[OEM]
5	21232-40201	HEAD LAMP ヘッド ランプ	2	See Fig. 28
6	21232-40351	COMBINATION LAMP, -F コンビネーション ランプ	2	See Fig. 28
7	51235-12251	GUARD ガード	2	
8	21232-42161	SWITCH, lighting スイッチ	1	
9	23659-30101	COMBINATION LAMP, -R コンビネーション ランプ	2	See Fig. 28
10	23232-42072	SWITCH, stop lamp スイッチ	1	
+	27042-42312	BAND バンド	1	
+	221A2-42001	WIRE HARNESS, cabinet ワイヤ ハーネス	1	See Fig. 29
+	522A2-60151	WIRE HARNESS, cabinet ワイヤ ハーネス	1	See Fig. 31 ⒶEX-N
+	221A2-42021	WIRE HARNESS, engine L.H. ワイヤ ハーネス	1	See Fig. 29
+	24662-42031	WIRE HARNESS, head guard ワイヤ ハーネス	1	See Fig. 32
+	25592-42121	LEAD WIRE, sending unit リード ワイヤ	1	See Fig. 32
+	25592-42081	LINK WIRE, fusible リンク ワイヤ	1	

エレクトリック システム
Fig. 18 ELCTRIC SYSTEM (1/2)

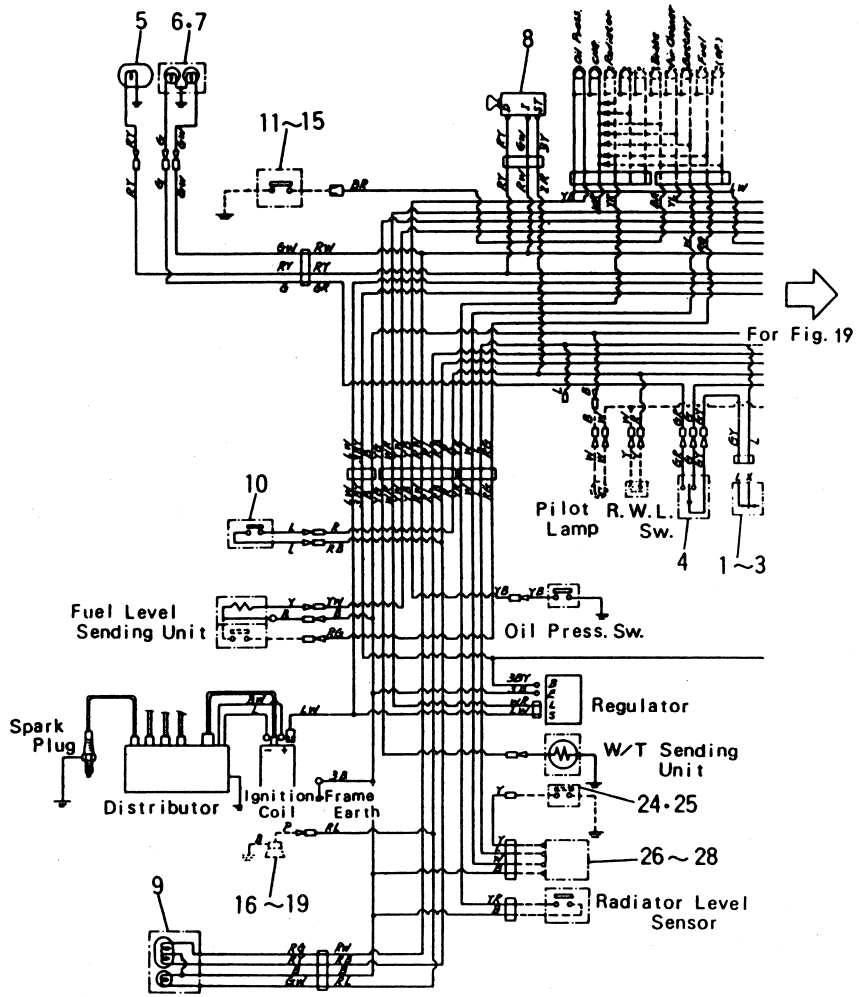

①

Ⓐ { FG20N2S / FG23N2S / FG25N2S Ⓑ { FG20N13S / FG23N13S / FG25N13S

Fig. 18

見出番号 Item No.	部品番号 Part No.	部品名称 Description	個数 Req'd	備考：適用号車 Remarks: Serial No.
+	221A2-40101	COMBINATION METER コンビネーション メータ	1	See Fig. 28-1
+	221A2-40121	COMBINATION METER コンビネーション メータ	1	[OKM-21A]
+	221A2-40131	COMBINATION METER コンビネーション メータ	1	[TTM-21A]
+	221A2-40151	COMBINATION METER -See Fig. 28-1 コンビネーション メータ	1	[OKM/TTM-21A]
+	22794-02001	COMBINATION METER コンビネーション メータ	1	FG20, 25N2S[OEM]
+	222A2-42031	SCREW スクリュ	5	
+	23452-43291	BOLT ボルト	1	
+	02000-00006	WASHER ワッシャ	1	
		<Item No. 11~14=ⒶEX-N:OP, [OKM-21A] [OKM/TTM-21A]>		
11	521A2-62121	SWITCH, parking スイッチ	1	
12	521A2-62101	LEAD WIRE リード ワイヤ	1	See Fig. 32
13	521A2-62111	LEAD WIRE リード ワイヤ	1	〃 〃
14	521A2-62131	ADAPTER アダプタ	1	〃 〃
15	51232-62021	LEAD WIRE リード ワイヤ	1	EX-N:OP.
16	25592-42701	BACK BUZZER バック ブザー	1	[BB-22A]
16-1	55592-74011	BACK BUZZER バック ブザー	1	[BB]ⒶEX-A:OP.
17	55592-73001	PLATE プレート	1	[〃] 〃 〃
18	23656-42351	BOLT ボルト	1	[BB-22A]
19	23656-42601	WASHER ワッシャ	1	[BB]ⒶEX-A:OP.
+	522E1-92181	LEAD WIRE リード ワイヤ	1	[RW-21E]FG25N2S

①

エレクトリック システム
Fig. 18 ELCTRIC SYSTEM (1/2)

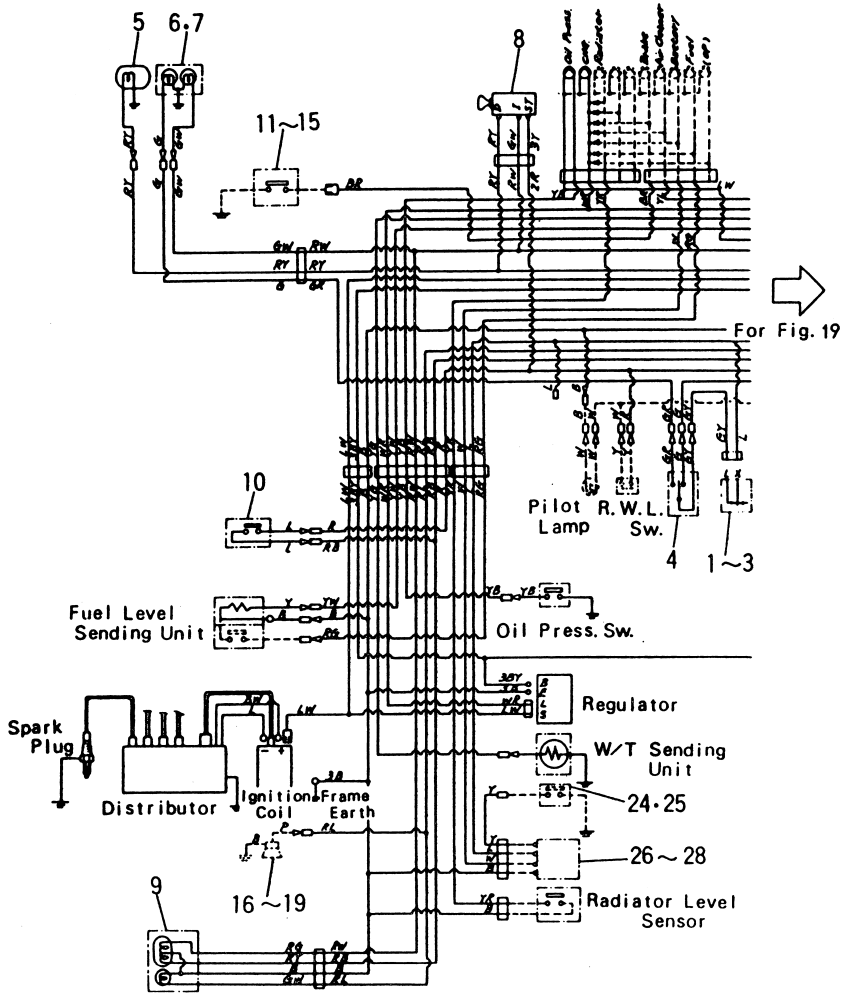

Ⓐ { FG20N2S / FG23N2S / FG25N2S
Ⓑ { FG20N13S / FG23N13S / FG25N13S

Fig. 18

見出番号 Item No.	部品番号 Part No.	部品名称 Description	個数 Req'd	備考：適用号車 Remarks: Serial No.
+	522E1-92191	LEAD WIRE リード ワイヤ	1	[RW-21E]FG25M2S
	<Item. No. 20~28=[OKM-21A][OKM/TTM-21A]>			
20	17912-52141	RETAINER リテーナ	1	
21	01100-04030	BOLT ボルト	2	
22	02010-00004	WASHER ワッシャ	2	
23	02000-00004	WASHER ワッシャ	2	
24	521A2-42001	SENSOR, battery cap センサ	1	
25	521A2-42071	LEAD WIRE リード ワイヤ	1	
26	522A2-40201	SENSOR UNIT, battery センサ ユニット	1	
27	01100-06010	BOLT ボルト	1	
28	02010-00006	WASHER ワッシャ	1	

エレクトリック システム
Fig. 19 ELECTRIC SYSTEM (2/2)

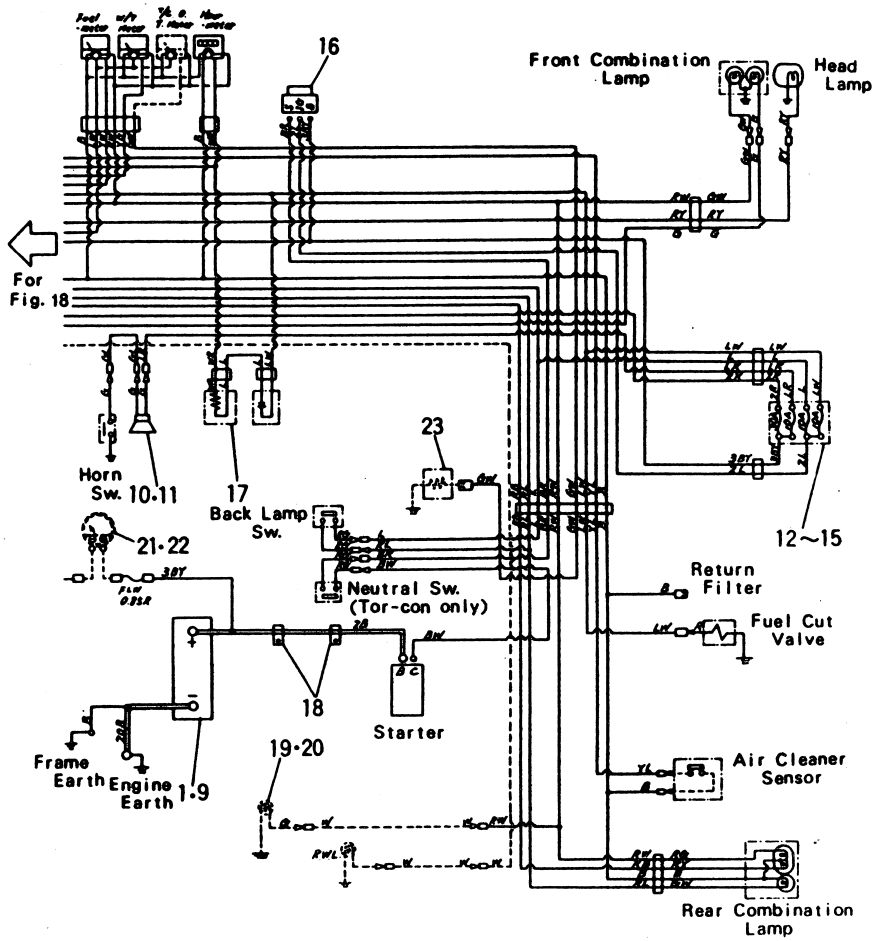

Ⓐ { FG20N2S / FG23N2S / FG25N2S }　Ⓑ { FG20N13S / FG23N13S / FG25N13S }

Fig. 19

見出番号 Item No.	部品番号 Part No.	部品名称 Description		個数 Req'd	備考：適用号車 Remarks: Serial No.
1	05000-05004	BATTERY	バッテリ	1	Ⓐ
1-1	05000-04005	BATTERY	バッテリ	1	Ⓑ
1-2	05020-05004	BATTERY	バッテリ	1	ⒶEX-B, D, N FG20N2S(EX-K)
2	221A2-42101	CASE	ケース	1	Ⓐ
2-1	521A0-52001	CASE	ケース	1	Ⓐ[LPG-21A]
2-1	221G2-42001	CASE	ケース	1	Ⓑ
3	23032-42001	HOLDER	ホルダ	1	Ⓐ
3-1	24232-42011	HOLDER	ホルダ	1	Ⓑ
4	23652-42041	BOLT	ボルト	2	Ⓐ
4-1	23072-42001	BOLT	ボルト	2	Ⓑ
5	01100-08012	BOLT	ボルト	2	
6	02010-00008	WASHER	ワッシャ	2	
7	23452-42181	WASHER	ワッシャ	2	
8	02010-00006	WASHER	ワッシャ	2	
9	01420-00006	NUT	ナット	2	
10	20712-40274	HORN	ホーン	1	
11	01030-06010	SCREW	スクリュ	2	
12	25592-42011	FUSE BOX	フューズ ボックス	1	
12-1	23642-40831	FUSE 30A	フューズ	2	ⒶEX-A
12-2	23642-40841	FUSE 10A	フューズ	4	〃
13	01030-04016	SCREW	スクリュ	2	
14	02000-00004	WASHER	ワッシャ	2	
15	01400-00004	NUT	ナット	2	
16	22192-42301	SWITCH, starter	スイッチ	1	
16-1	22790-02041	SWITCH, starter	スイッチ	1	FG20, 25N2S[OEM]
17	21232-42142	RESISTOR	レジスタ	1	
+	221A2-42011	WIRE HARNESS, engine R. H.	ワイヤ ハーネス	1	See Fig. 29

エレクトリック システム
Fig. 19 ELECTRIC SYSTEM (2/2)

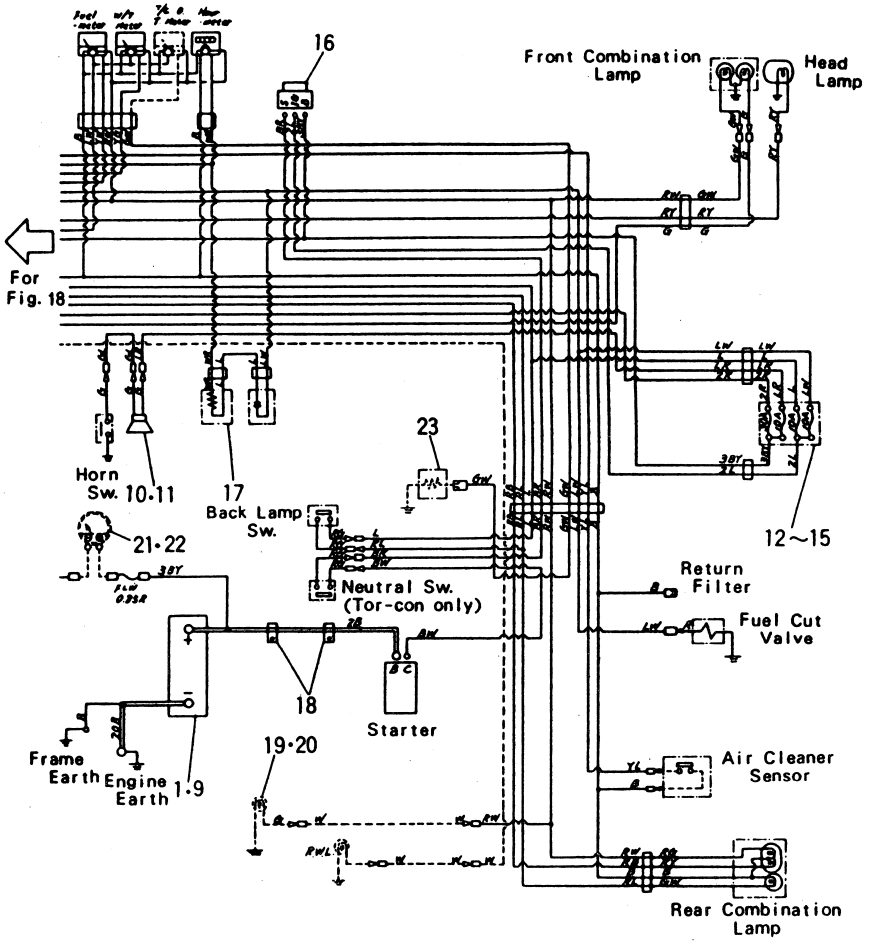

Ⓐ { FG20N2S / FG23N2S / FG25N2S Ⓑ { FG20N13S / FG23N13S / FG25N13S

Fig. 19

見出番号 Item No.	部品番号 Part No.	部品名称 Description	個数 Req'd	備考：適用号車 Remarks: Serial No.
+	522A2-60161	WIRE HARNESS, engine R. H. ワイヤ ハーネス	1	ⒶEX-N See Fig. 31
+	25532-42061	CABLE, battery + ケーブル	1	See Fig. 33
+	25592-42091	CABLE, battery − ケーブル	1	〃 〃
18	23652-42371	CLIP クリップ	2	
+	04720-12006	TUBE, vinyl チューブ	2	
+	27042-42292	BAND バンド	3	
19	22132-40202	LICENSE LAMP -See Fig. 28 ライセンス ランプ	1	JPN:STD EX-A, B, C, D:OP.
20	222A2-42511	LEAD WIRE リード ワイヤ	1	〃
21	3956323	AM-METER アンメータ	1	[AM-22A]
22	25592-42171	LEAD WIRE, am-meter -See Fig. 32 リード ワイヤ	1	〃
23	23652-44001	SENDING UNIT, oil temp センディング ユニット	1	[OKM/TTM-21A] [TTM-21A]
+	521A2-42061	ADAPTER アダプタ	1	〃

エレクトリック システム
Fig. 20 ELECTRIC SYSTEM (1/2)

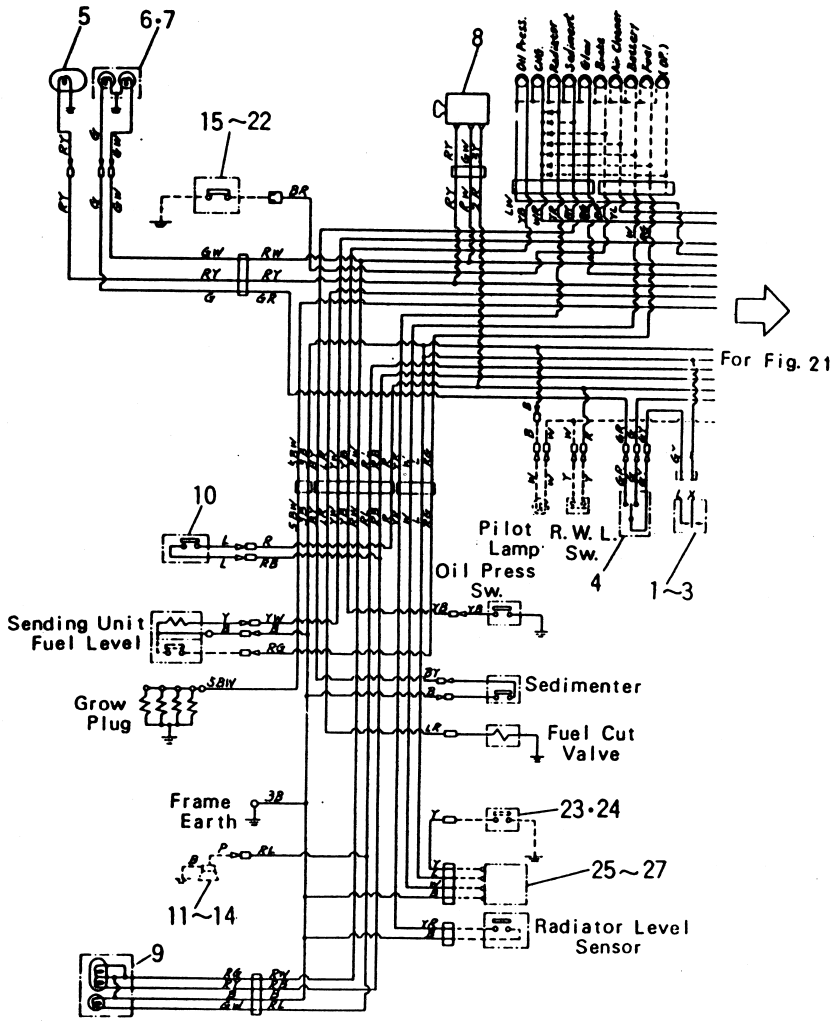

①

Ⓐ { FD20Z2S / FD23Z2S / FD25Z2S } Ⓑ { FD20Z13S / FD23Z13S / FD25Z13S }

Fig. 20

見出番号 Item No.	部品番号 Part No.	部品名称 Description	個数 Req'd	備考：適用号車 Remarks: Serial No.
1	22112-40052	FLASHER UNIT フラッシャ ユニット	1	
2	01100-05010	BOLT ボルト	1	
3	02010-00005	WASHER ワッシャ	1	
4	22212-40042	SWITCH, turn signal スイッチ	1	
4-1	22790-02021	SWITCH, turn signal スイッチ	1	FD20, 25Z2S[OEM]
5	21232-40201	HEAD LAMP ヘッド ランプ	2	See Fig. 28
6	21232-40351	COMBINATION LAMP, -F コンビネーション ランプ	2	〃 〃
7	51235-12251	GUARD ガード	2	
8	21232-42161	SWITCH, lighting スイッチ	1	
9	23659-30101	COMBINATION LAMP, -R コンビネーション ランプ	2	See Fig. 28
10	23232-42072	SWITCH, stop lamp スイッチ	1	
+	222A2-42001	WIRE HARNESS, cabinet ワイヤ ハーネス	1	See Fig. 29
+	222A2-42021	WIRE HARNESS, engine L. H. ワイヤ ハーネス	1	See Fig. 30
+	24662-42031	WIRE HARNESS, head guard ワイヤ ハーネス	1	See Fig. 32
+	25592-42121	LEAD WIRE, sending unit リード ワイヤ	1	〃 〃
+	25592-42081	LINK WIRE, fusible リンク ワイヤ	1	〃 〃
+	222A2-40101	COMBINATION METER コンビネーション メータ	1	See Fig. 28-1
+	222A2-40121	COMBINATION METER コンビネーション メータ	1	[OKM-22A]

①

エレクトリック システム
Fig. 20 ELECTRIC SYSTEM (1/2)

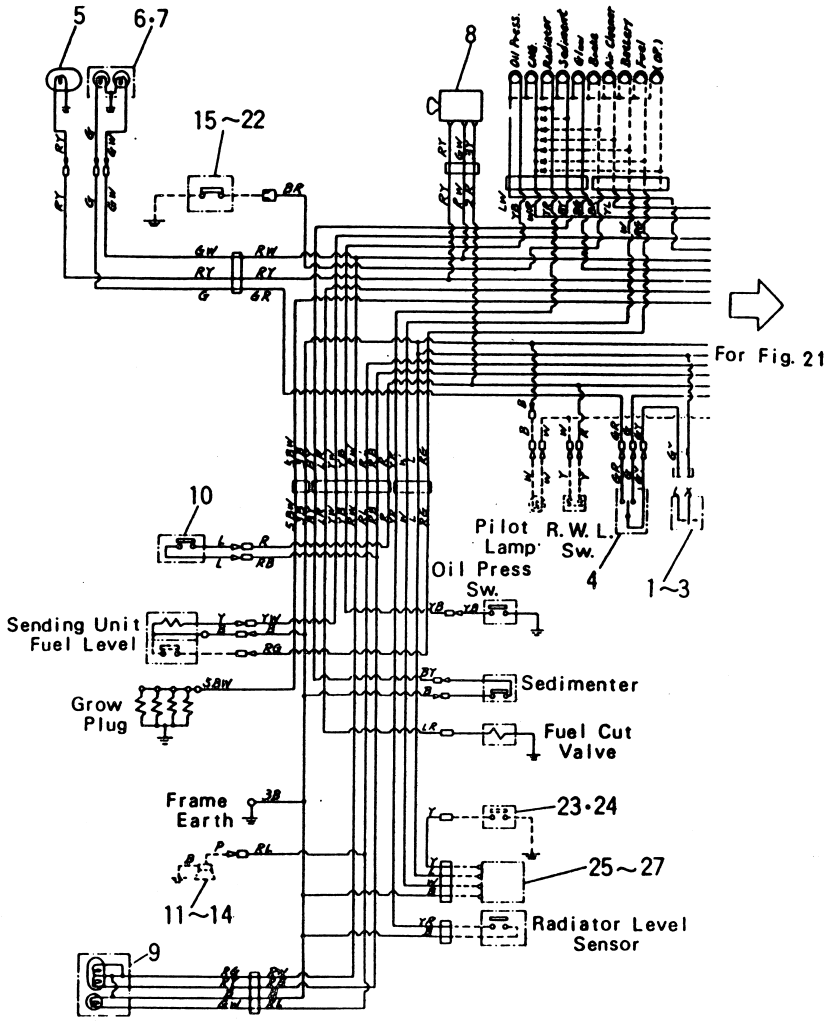

Ⓐ { FD20Z2S / FD23Z2S / FD25Z2S Ⓑ { FD20Z13S / FD23Z13S / FD25Z13S

Fig. 20

見出番号 Item No.	部品番号 Part No.	部品名称 Description		個数 Req'd	備考：適用号車 Remarks: Serial No.
+	222A2-40131	COMBINATION METER	コンビネーション メータ	1	[TTM-22A]
+	222A2-40151	COMBINATION METER -See Fig. 28-1	コンビネーション メータ	1	[OKM/TTM-22A]
+	22794-02011	COMBINATION METER	コンビネーション メータ	1	FD20, 25Z2S[OEM]
+	222A2-42031	SCREW	スクリュ	5	
+	23452-43291	BOLT	ボルト	1	
+	02000-00006	WASHER	ワッシャ	1	
11	25592-42701	BACK BUZZER	バック ブザー	1	[BB-22A]
11-1	55592-74011	BACK BUZZER	バック ブザー	1	[BB]ⒶEX-A:OP.
12	55592-73001	PLATE	プレート	1	[〃] 〃
13	23656-42351	BOLT	ボルト	1	[BB-22A]
14	23656-42601	WASHER	ワッシャ	1	[BB]ⒶEX-A:OP.
+	522E1-92181	LEAD WIRE	リード ワイヤ	1	[RW-22E]FD25Z2S
+	522E1-92191	LEAD WIRE	リード ワイヤ	1	〃 〃
	<Item15～27=[OKM-22A][OKM/TTM-22A]>				
15	521A2-62121	SWITCH, micro	スイッチ	1	
16	521A2-62101	LEAD WIRE (+)	リード ワイヤ	1	See Fig. 32
17	521A2-62111	LEAD WIRE (−)	リード ワイヤ	1	〃
18	521A2-62131	ADAPTER	アダプタ	1	〃
19	17912-52141	RETAINRT	リテーナ	1	
20	01100-04030	BOLT	ボルト	2	
21	02010-00004	WASHER	ワッシャ	2	
22	02000-00004	WASHER	ワッシャ	2	

エレクトリック システム
Fig. 20 ELECTRIC SYSTEM (1/2)

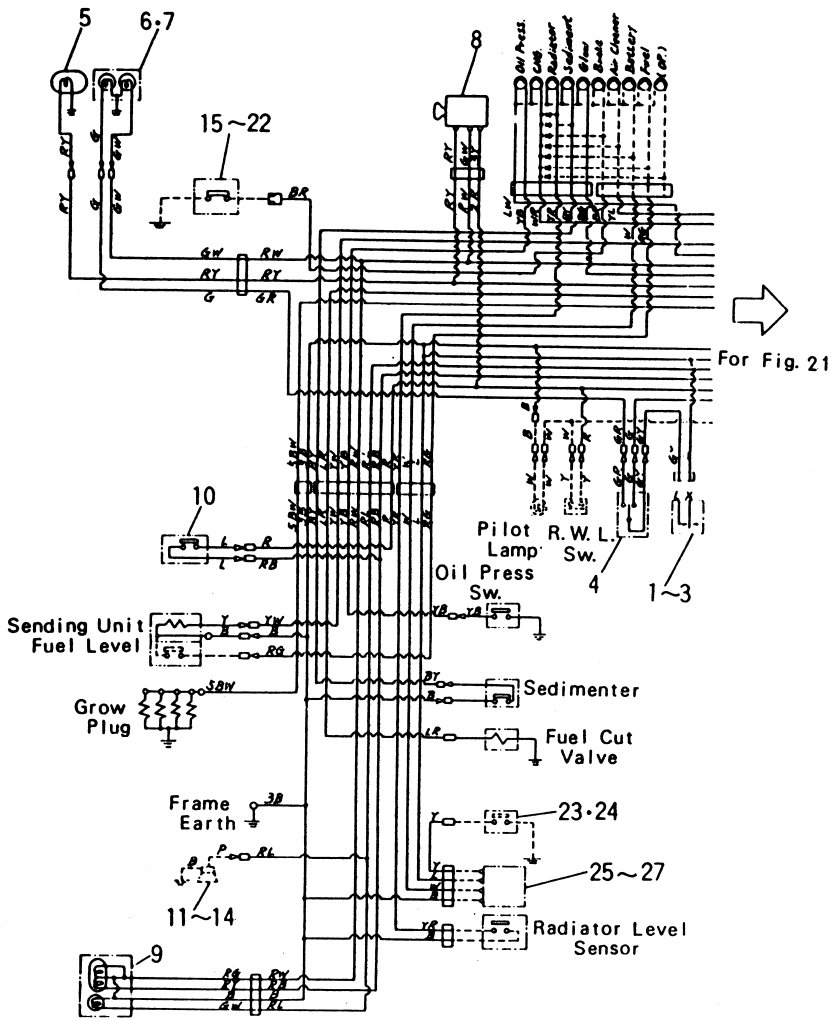

①

Ⓐ { FD20Z2S / FD23Z2S / FD25Z2S Ⓑ { FD20Z13S / FD23Z13S / FD25Z13S

Fig. 20

見出番号 Item No.	部品番号 Part No.	部品名称 Description	個数 Req'd	備考：適用号車 Remarks: Serial No.
23	522A2-42001	SENSOR, battery cap センサ	1	
24	522A2-42021	LEAD WIRE リード ワイヤ	1	
25	522A2-40201	SENSOR UNIT, battery センサ ユニット	1	
26	01100-06010	BOLT ボルト	1	
27	02010-00006	SENSOR センサ	1	

①

エレクトリック システム
Fig. 21 ELECTRIC SYSTEM (2/2)

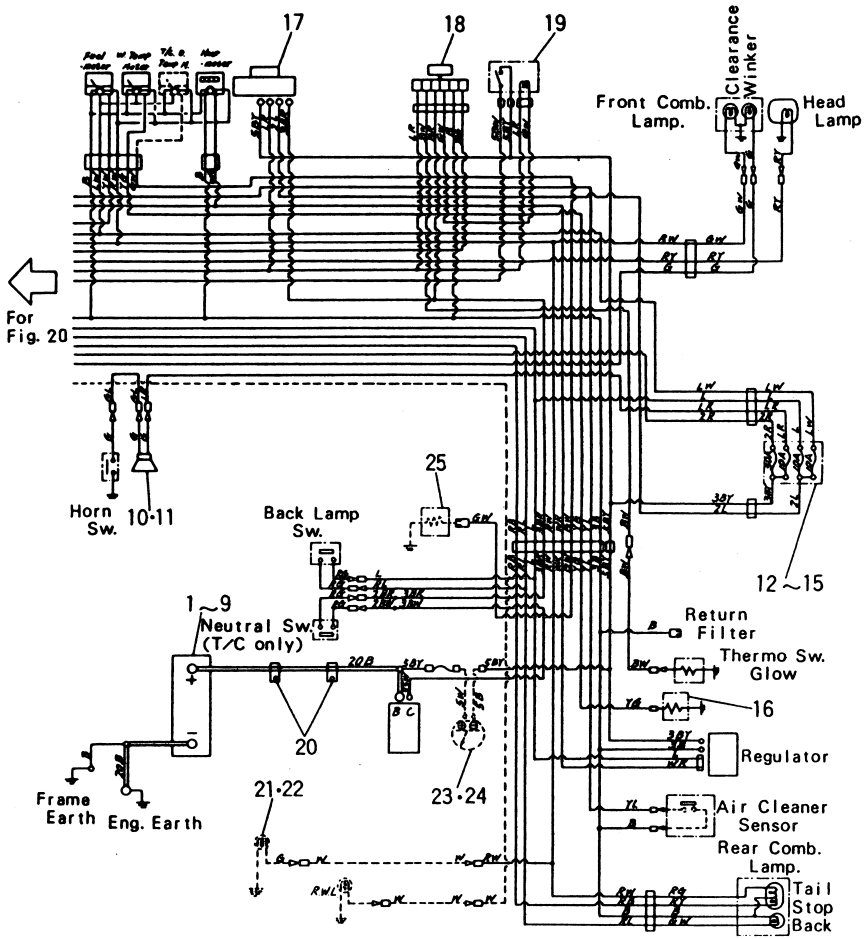

Ⓐ { FD20Z2S / FD23Z2S / FD25Z2S }　Ⓑ { FD20Z13S / FD23Z13S / FD25Z13S }

Fig. 21

見出番号 Item No.	部品番号 Part No.	部品名称 Description	個数 Req'd	備考：適用号車 Remarks: Serial No.
1	05000-10003	BATTERY バッテリ	1	Ⓐ
1-1	05000-07001	BATTERY バッテリ	1	Ⓑ
1-2	05020-10003	BATTERY バッテリ	1	ⒶEX-B, D FD20Z2S(EX-K)
2	222A2-42101	CASE ケース	1	
2-1	522A2-72061	CASE ケース	1	ⒶEX-A
3	23652-42031	HOLDER ホルダ	1	
4	23652-42041	BOLT ボルト	2	
5	01100-08012	BOLT ボルト	2	
6	02010-00008	WASHER ワッシャ	2	
7	23452-42181	WASHER ワッシャ	2	
8	02010-00006	WASHER ワッシャ	2	
9	01420-00006	NUT ナット	2	
10	20712-40274	HORN ホーン	1	
11	01030-06010	SCREW スクリュ	2	
12	25592-42011	FUSE BOX フューズ ボックス	1	
12-1	23642-40831	FUSE 30A フューズ	2	ⒶEX-A
12-2	23642-40841	FUSE 10A フューズ	4	〃
13	01030-04016	SCREW スクリュ	2	
14	02000-00004	WASHER ワッシャ	2	
15	01400-00004	NUT ナット	2	
16	23652-44001	SENDING UNIT, water temp. センディング ユニット	1	
17	24352-42521	SWITCH, starter スイッチ	1	
18	21152-42012	TIMER QOS II タイマ	1	
19	21152-42021	RELAY, glow plug リレー	1	
+	21152-42031	INDICATOR, glow インジケータ	1	

エレクトリック システム
Fig. 21 ELECTRIC SYSTEM (2/2)

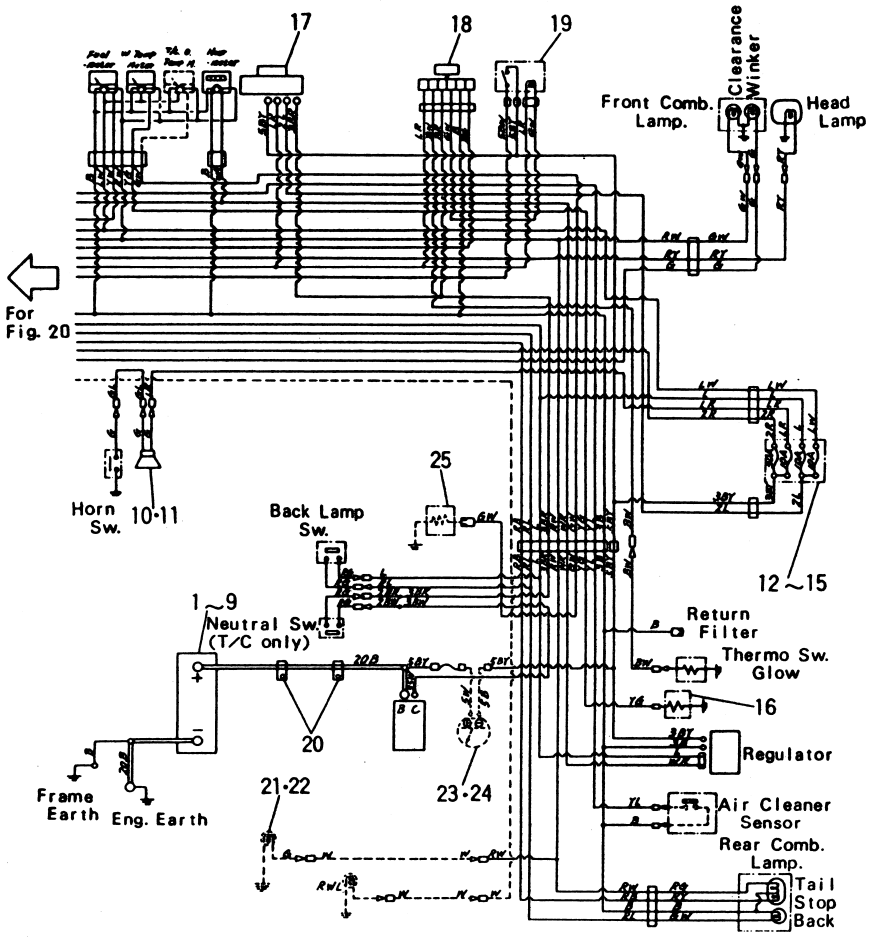

Ⓐ { FD20Z2S / FD23Z2S / FD25Z2S Ⓑ { FD20Z13S / FD23Z13S / FD25Z13S

Fig. 21

見出番号 Item No.	部品番号 Part No.	部品名称 Description	個数 Req'd	備考：適用号車 Remarks: Serial No.
+	01100-06016	BOLT ボルト	4	
+	02010-00006	WASHER ワッシャ	4	
+	01400-00006	NUT ナット	4	
+	222A2-42011	WIRE HARNESS, engine R.H. ワイヤ ハーネス	1	See Fig. 30
+	25592-42071	CABLE, battery⊕ ケーブル	1	See Fig. 33
+	25592-42091	CABLE, battery⊖ ケーブル	1	〃 〃
20	23652-42371	CLIP クリップ	2	
+	04720-12006	TUBE, vinyl チューブ	2	
+	27042-42292	BAND バンド	3	
21	22132-40202	LICENSE LAMP ライセンス ランプ	1	See Fig. 28
22	222A2-42511	LEAD WIRE リード ワイヤ	1	
23	3956323	AM-METER アンメータ	1	[AM-22A]
24	25592-42171	LEAD WIRE, am-meter -See Fig. 32 リード ワイヤ	1	〃
25	23652-44001	SENDING UNIT, oil temp. センディング ユニット	1	[OKM/TTM-22A] [TTM-22A]
+	521A2-42061	ADAPTER アダプタ	1	〃

エレクトリック システム
Fig. 22 ELECTRIC SYSTEM (1/2)

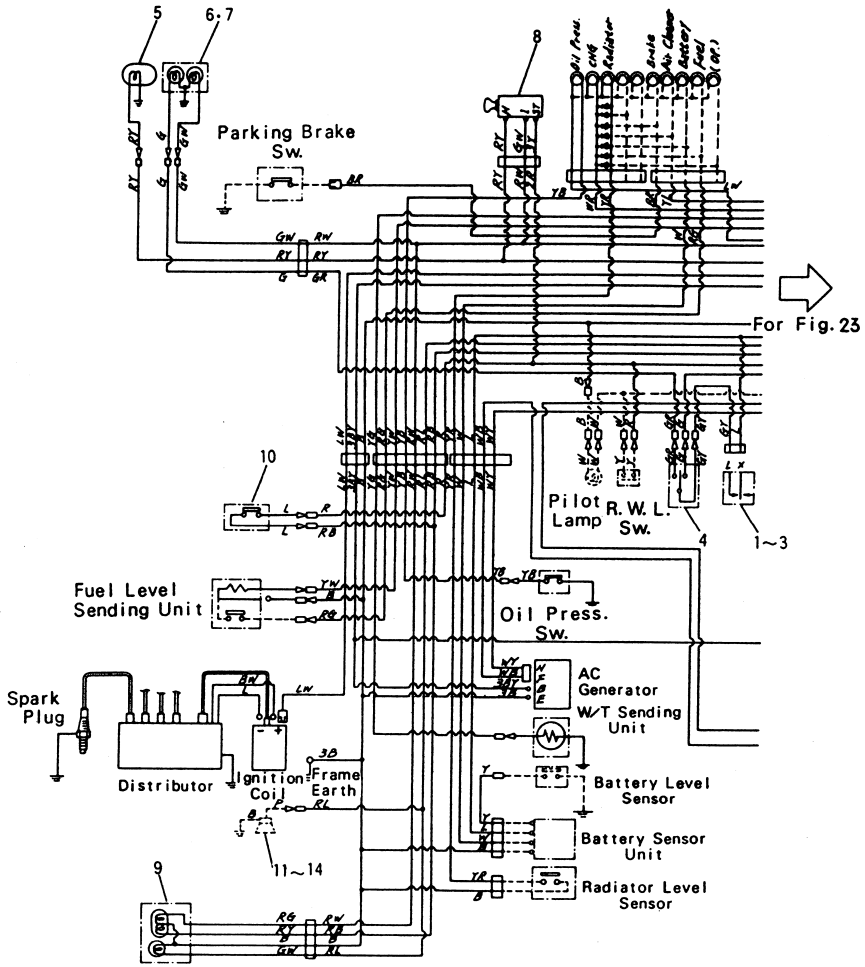

EX-A(GS) { FG20N2S / FG23N2S / FG25N2S

Fig. 22

見出番号 Item No.	部品番号 Part No.	部品名称 Description	個数 Req'd	備考：適用号車 Remarks: Serial No.
1	22112-40052	FLASHER UNIT フラッシャ ユニット	1	
2	01100-05010	BOLT ボルト	1	
3	02010-00005	WASHER ワッシャ	1	
4	22212-40042	SWITCH, turn signal スイッチ	1	
5	21232-40201	HEAD LAMP ヘッド ランプ	2	See Fig. 28
6	21232-40351	COMBINATION LAMP, -F コンビネーション ランプ	2	〃 〃
7	51235-12251	GUARD ガード	2	
8	21232-42161	SWITCH, lighting スイッチ	1	~0003
8a	23652-42221	SWITCH, lighting スイッチ	1	0004~
9	23659-30101	COMBINATION LAMP, -R コンビネーション ランプ	2	See Fig. 28
10	23232-42072	SWITCH, stop lamp スイッチ	1	
+	27042-42312	BAND バンド	1	
+	521A2-72201	WIRE HARNESS, cabinet ワイヤ ハーネス	1	See Fig. 30
+	521A2-72221	WIRE HARNESS, engine L. H. ワイヤ ハーネス	1	〃 〃
+	24662-42031	WIRE HARNESS, head guard ワイヤ ハーネス	1	See Fig. 32
+	25592-42121	LEAD WIRE, sending unit リード ワイヤ	1	〃 〃
+	25592-42081	LINK WIRE, fusible リンク ワイヤ	1	〃 〃
+	221A2-40101	COMBINATION METER コンビネーション メータ	1	See Fig. 28-1

エレクトリック システム
Fig. 22 ELECTRIC SYSTEM (1/2)

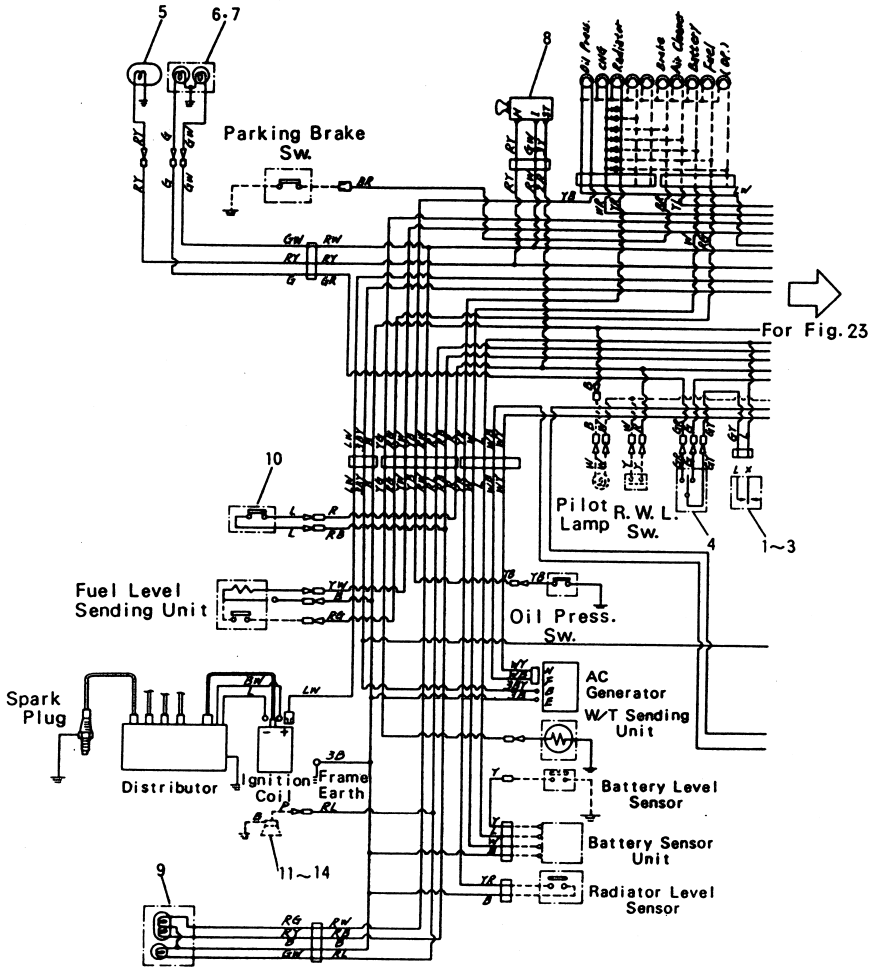

EX-A(GS) { FG20N2S / FG23N2S / FG25N2S

Fig. 22

見出番号 Item No.	部品番号 Part No.	部品名称 Description	個数 Req'd	備考：適用号車 Remarks: Serial No.
+	222A2-42031	SCREW スクリュ	5	
+	23452-43291	BOLT ボルト	1	
+	02000-00006	WASHER ワッシャ	1	
11	55592-74011	BACK BUZZER バック ブザー	1	[BB]:OP.
12	55592-73001	PLATE プレート	1	[〃] 〃
13	23656-42351	BOLT ボルト	1	[〃] 〃
14	23656-42601	WASHER ワッシャ	1	[〃] 〃
+	51232-72081	WIRE HARNESS, lighting sw. ワイヤ ハーネス	1	See Fig. 32
+	53252-72131	PROTECTOR, ignition プロテクタ	1	
+	53252-72201	PROTECTOR, lighting sw. プロテクタ	1	

エレクトリック システム
Fig. 23 ELECTRIC SYSTEM(2/2)

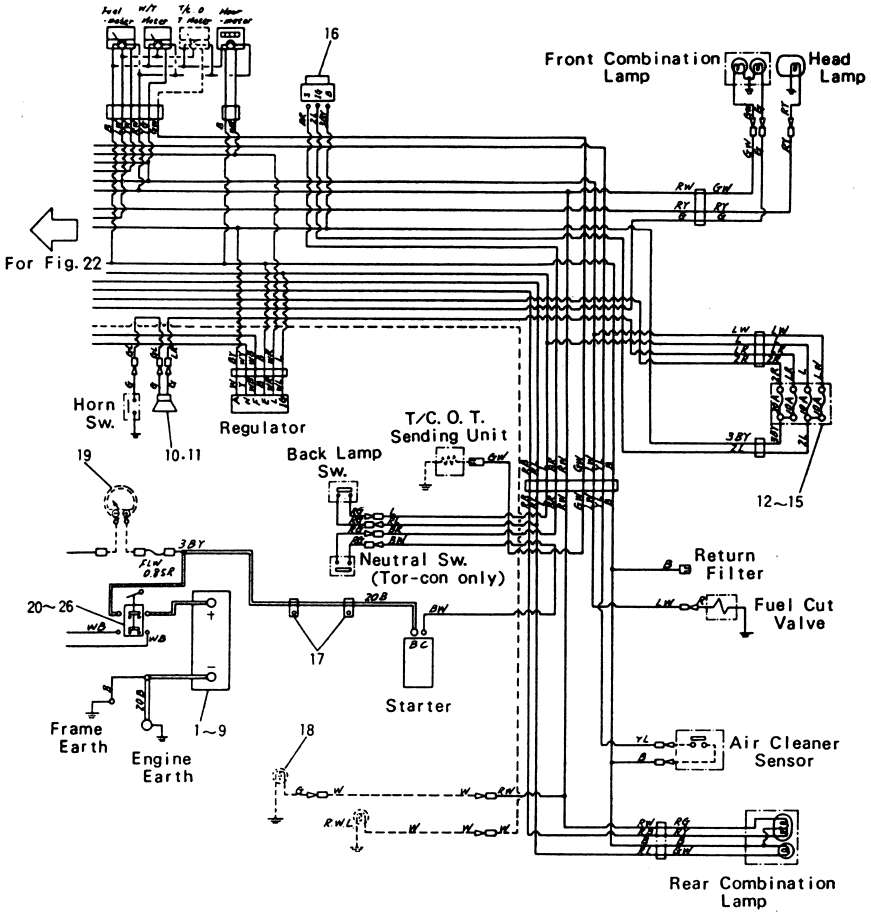

EX-A(GS) { FG20N2S / FG23N2S / FG25N2S }

Fig. 23

見出番号 Item No.	部品番号 Part No.	部品名称 Description	個数 Req'd	備考：適用号車 Remarks: Serial No.
1	05000-05004	BATTERY バッテリ	1	
2	221A2-42101	CASE ケース	1	
3	23032-42001	HOLDER ホルダ	1	
4	23652-42041	BOLT ボルト	2	
5	01100-08012	BOLT ボルト	2	
6	02010-00008	WASHER ワッシャ	2	
7	23452-42181	WASHER ワッシャ	2	
8	02010-00006	WASHER ワッシャ	2	
9	01420-00006	NUT ナット	2	
10	20712-40274	HORN ホーン	1	
11	01030-06010	SCREW スクリュ	2	
12	25592-42011	FUSE BOX フューズ ボックス	1	
12-1	23642-40831	FUSE 30A フューズ	2	
12-2	23642-40841	FUSE 10A フューズ	4	
13	01030-04016	SCREW スクリュ	2	
14	02000-00004	WASHER ワッシャ	2	
15	01400-00004	NUT ナット	2	
16	22192-42301	SWITCH, starter スイッチ	1	
+	521A2-72211	WIRE HARNESS, engine R.H. ワイヤ ハーネス	1	~0003
+	221A2-42011	WIRE HARNESS, engine R.H. -See Fig. 29 ワイヤ ハーネス	1	0004~
17	23652-42371	CLIP クリップ	2	
+	04720-12006	TUBE, vinyl チューブ	2	
+	27042-42292	BAND バンド	3	
18	22132-40202	LICENSE LAMP ライセンス ランプ	1	OP. See Fig. 28

エレクトリック システム
Fig. 23 ELECTRIC SYSTEM(2/2)

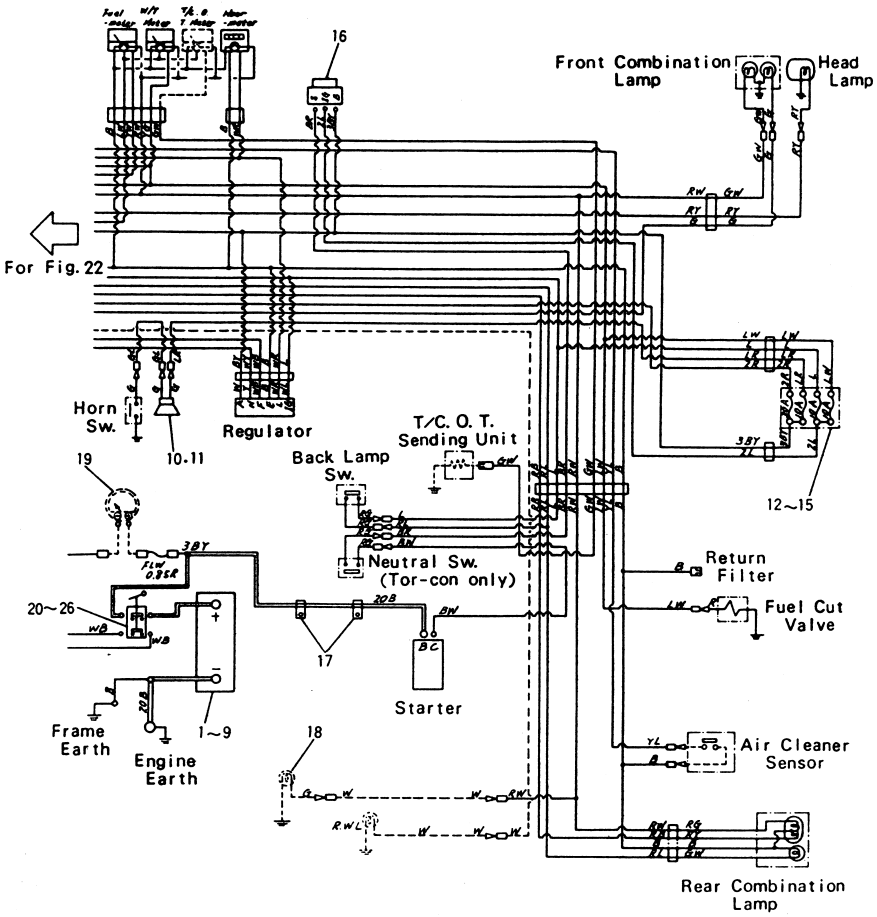

EX-A(GS) { FG20N2S / FG23N2S / FG25N2S

Fig. 23

見出番号 Item No.	部品番号 Part No.	部品名称 Description	個数 Req'd	備考：適用号車 Remarks: Serial No.
+	222A2-42511	LEAD WIRE リードワイヤ	1	OP.
19	3956323	AM-METER アンメータ	1	OP.
+	25592-42171	LEAD WIRE, am-meter リードワイヤ1	1	OP. See Fig. 31
+	53252-72091	PROTECTOR, am-meter プロテクタ	1	
+	55592-72041	CABLE, battery ⊕ disconn. sw. ~starter ケーブル	1	See Fig. 33
+	53652-72531	CABLE, battery ⊕ disconn. sw. ~battery ケーブル	1	〃 〃
+	55592-74001	CABLE, battery ⊖ engine earth~battery ケーブル	1	〃 〃
20	53652-72761	SWITCH, disconnect スイッチ	1	
21	53252-72232	BRACKET ブラケット	1	
22	01100-08016	BOLT ボルト	2	
23	02010-00008	WASHER ワッシャ	2	
24	20117-10081	SPACER スペーサ	4	
25	53252-72591	SPACER スペーサ	2	
26	53652-72751	COVER カバー	1	
+	53252-72101	PROTECTOR, starter sw. プロテクタ	1	
+	53032-72541	CAP, starter(B)terminal キャップ	1	
+	27312-40751	CAP キャップ	1	

エレクトリック システム
Fig. 24 ELECTRIC SYSTEM(1/2)

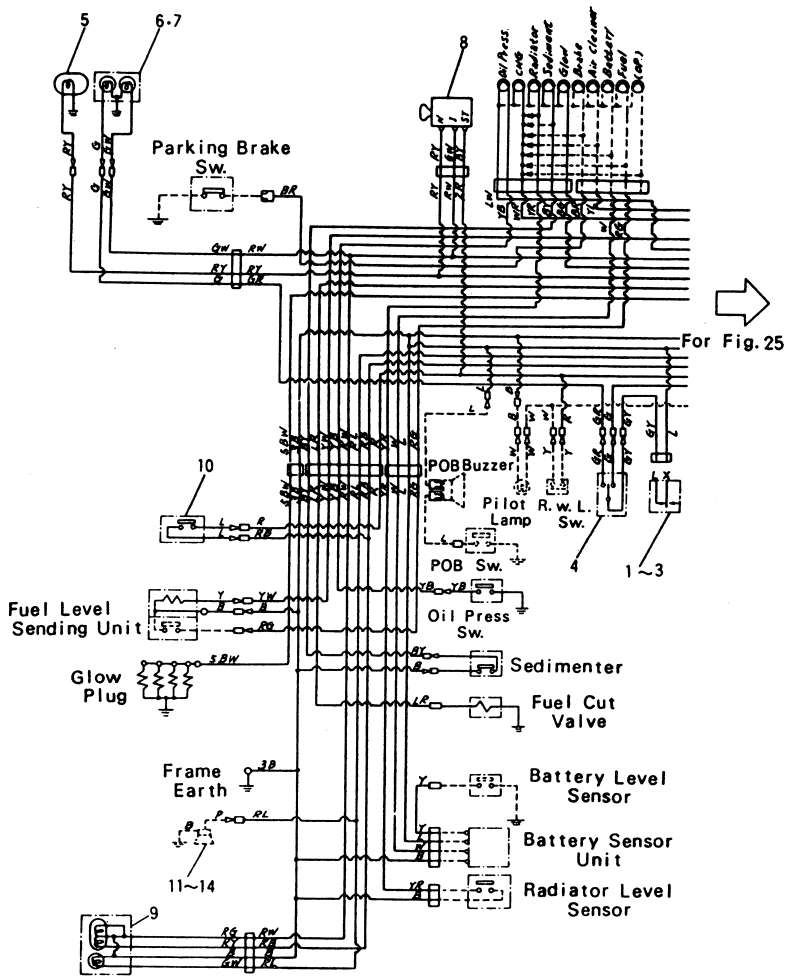

EX-A(DS) { FD20Z2S / FD23Z2S / FD25Z2S

Fig. 24

見出番号 Item No.	部品番号 Part No.	部品名称 Description	個数 Req'd	備考：適用号車 Remarks: Serial No.
1	22112-40052	FLASHER UNIT フラッシャ ユニット	1	
2	01100-05010	BOLT ボルト	1	
3	02010-00005	WASHER ワッシャ	1	
4	22212-40042	SWITCH, turn signal スイッチ	1	
5	21232-40201	HEAD LAMP ヘッド ランプ	2	See Fig. 28
6	21232-40351	COMBINATION LAMP, -F コンビネーション ランプ	2	〃 〃
7	51235-12251	GUARD ガード	2	
8	21232-42161	SWITCH, lighting スイッチ	1	~0003
8a	23652-42221	SWITCH, lighting スイッチ	1	0004~
9	23659-30101	COMBINATION LAMP, -R コンビネーション ランプ	2	See Fig. 28
10	23232-42072	SWITCH, stop lamp スイッチ	1	
+	522A2-72201	WIRE HARNESS, cabinet ワイヤ ハーネス	1	See Fig. 31
+	222A2-42021	WIRE HARNESS, engine L.H. ワイヤ ハーネス	1	See Fig. 30
+	24662-42031	WIRE HARNESS, head guard ワイヤ ハーネス	1	See Fig. 32
+	25592-42121	LEAD WIRE, sending unit リード ワイヤ	1	〃 〃
+	25592-42081	LINK WIRE, fusible リンク ワイヤ	1	〃 〃
+	222A2-40101	COMBINATION METER コンビネーション ランプ	1	See Fig. 28-1
+	222A2-42031	SCREW スクリュ	5	

エレクトリック システム
Fig. 24 ELECTRIC SYSTEM(1/2)

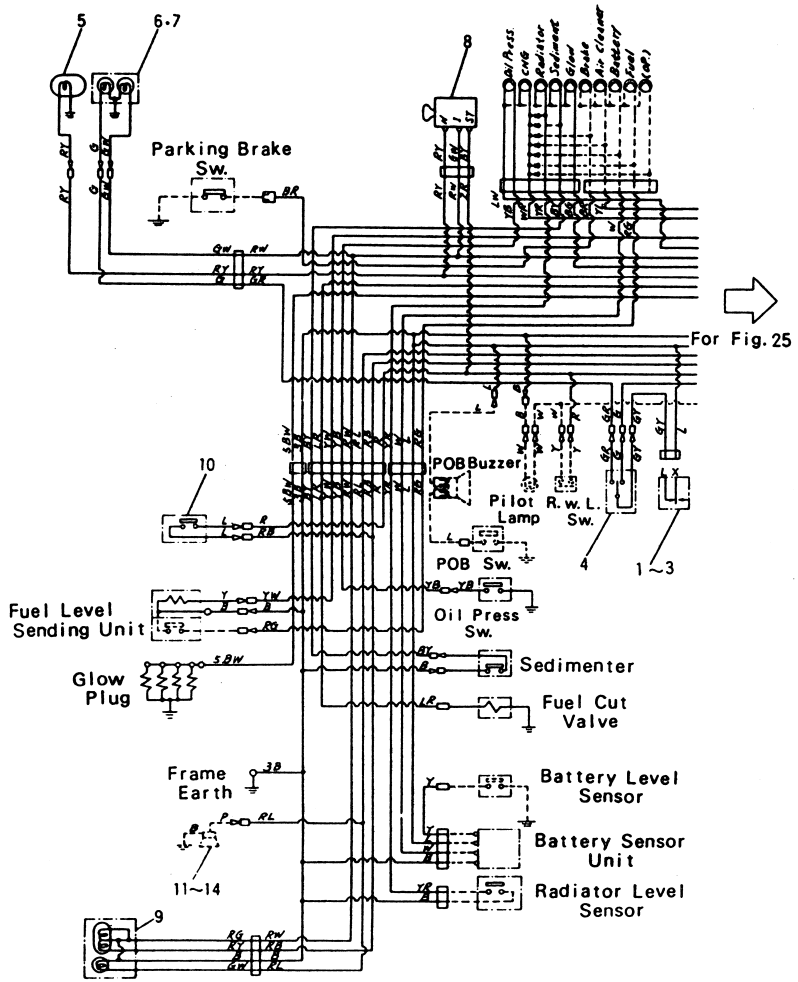

EX-A(DS) { FD20Z2S / FD23Z2S / FD25Z2S }

Fig. 24

見出番号 Item No.	部品番号 Part No.	部品名称 Description	個数 Req'd	備考：適用号車 Remarks: Serial No.
+	23452-43291	BOLT ボルト	1	
+	02000-00006	WASHER ワッシャ	1	
11	55592-74011	BACK BUZZER バック ブザー	1	[BB]OP.
12	55592-73001	PLATE プレート	1	[〃] 〃
13	23656-42351	BOLT ボルト	1	[〃] 〃
14	23656-42601	WASHER ワッシャ	1	[〃] 〃
+	51232-72081	WIRE HARNESS, lighting sw. ワイヤ ハーネス	1	See Fig. 32
+	53652-72781	CABLE, oil press. sw. ケーブル	1	
+	53252-72201	PROTECTOR, lighting sw. プロテクタ	1	

エレクトリック システム
Fig. 25 ELECTRIC SYSTEM(2/2)

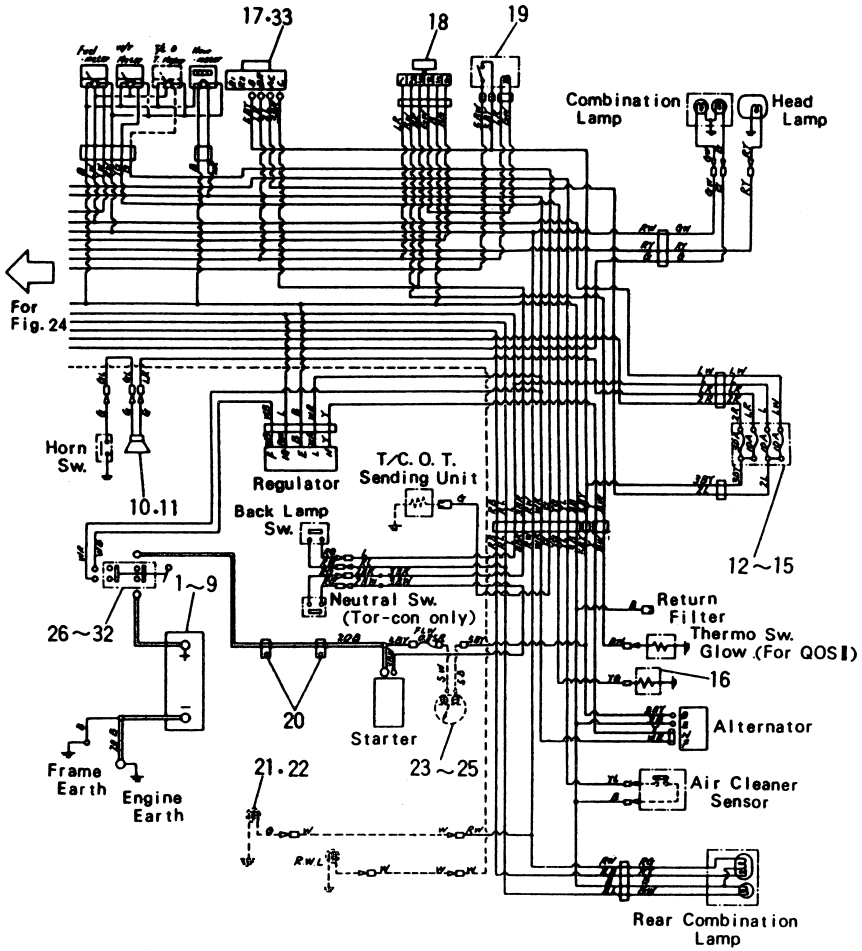

EX-A(DS) { FD20Z2S / FD23Z2S / FD25Z2S

Fig. 25

見出番号 Item No.	部品番号 Part No.	部品名称 Description	個数 Req'd	備考：適用号車 Remarks: Serial No.
1	05000-10003	BATTERY バッテリ	1	
2	522A2-72061	CASE ケース	1	
3	23652-42031	HOLDER ホルダ	1	
4	23652-42041	BOLT ボルト	2	
5	01100-08012	BOLT ボルト	2	
6	02010-00008	WASHER ワッシャ	2	
7	23452-42181	WASHER ワッシャ	2	
8	02010-00006	WASHER ワッシャ	2	
9	01420-00006	NUT ナット	2	
10	20712-40274	HORN ホーン	1	
11	01030-06010	SCREW スクリュ	2	
12	25592-42011	FUSE BOX フューズ ボックス	1	
12-1	23642-40831	FUSE 30A フューズ	2	
12-2	23642-40841	FUSE 10A フューズ	4	
13	01030-04016	SCREW スクリュ	2	
14	02000-00004	WASHER ワッシャ	2	
15	01400-00004	NUT ナット	2	
16	23652-44001	SENDING UNIT, wter temp. センデイング ユニット	1	
17	24352-42521	SWITCH, starter スイッチ	1	
18	21152-42012	TIMER QOS II タイマ	1	
19	21152-42021	RELAY, glow plug リレー	1	
+	21152-42031	INDICATOR, glow インジケータ	1	
+	01100-06016	BOLT ボルト	4	
+	02010-00006	WASHER ワッシャ	4	
+	01400-00006	NUT ナット	4	
+	522A2-72211	WIRE HARNESS, engine R. H. ワイヤ ハーネス	1	See Fig. 31

エレクトリック システム
Fig. 25 ELECTRIC SYSTEM(2/2)

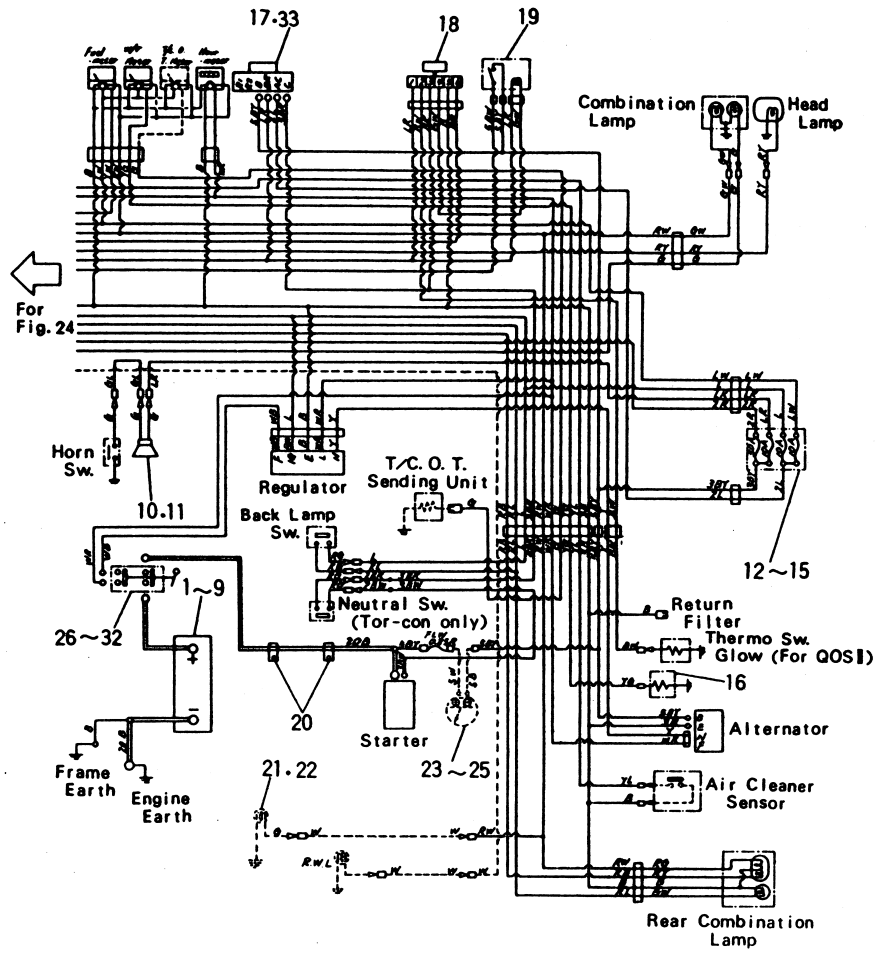

EX-A(DS) { FD20Z2S / FD23Z2S / FD25Z2S

Fig. 25

見出番号 Item No.	部品番号 Part No.	部品名称 Description	個数 Req'd	備考：適用号車 Remarks: Serial No.
20	23652-42371	CLIP クリップ	2	
+	04720-12006	TUBE, vinyl チューブ	2	
+	27042-42292	BAND バンド	3	
21	22132-40202	LICENSE LAMP -See Fig. 28 ライセンスランプ	1	OP.
22	222A2-42511	LEAD WIRE リード ワイヤ	1	OP.
23	3956323	AM-METER アンメータ	1	OP.
24	25592-42171	LEAD WIRE, am-meter -See Fig. 32 リード ワイヤ	1	OP.
25	53252-72091	PROTECTOR, am-meter プロテクタ	1	
+	55592-72041	CABLE, battery ⊕ disconn. sw. ～starter ケーブル	1	See Fig. 33
+	53652-72531	CABLE, battery ⊕ disconn. sw. ～battery ケーブル	1	See Fig. 33
+	55592-74001	CABLE, battery ⊖ engine earth～battery ケーブル	1	See Fig. 33
26	53652-72761	SWITCH, disconnect スイッチ	1	
27	53252-72232	BRACKET ブラケット	1	
28	01100-08016	BOLT ボルト	2	
29	02010-00008	WASHER ワッシャ	2	
30	20117-10081	SPACER スペーサ	4	
31	53252-72591	SPACER スペーサ	2	
32	53652-72751	COVER カバー	1	
33	53252-72101	PROTECTOR, starter sw. プロテクタ	1	
+	53652-72681	CAP, starter(B)terminal キャップ	1	
+	27042-62481	CAP キャップ	1	

エレクトリック システム
Fig. 26 ELECTRIC SYSTEM(1/2)

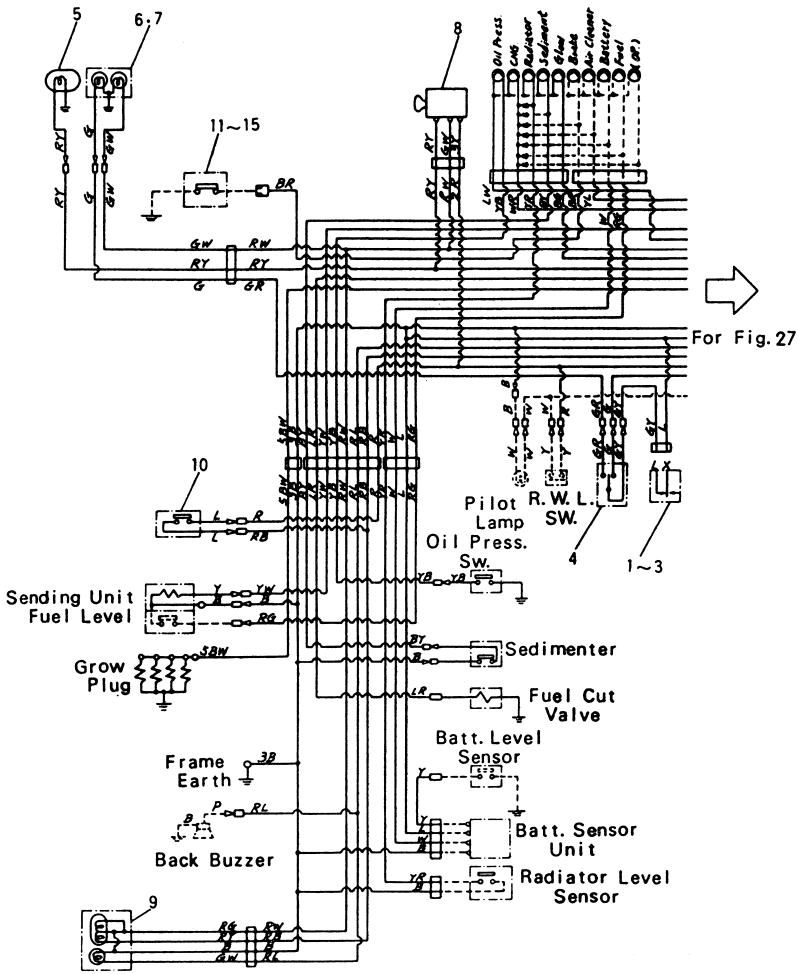

EX-N { FD20Z2S / FD23Z2S / FD25Z2S

Fig. 26

見出番号 Item No.	部品番号 Part No.	部品名称 Description	個数 Req'd	備考：適用号車 Remarks: Serial No.
1	22112-40052	FLASHER UNIT フラッシャ ユニット	1	
2	01100-05010	BOLT ボルト	1	
3	02010-00005	WASHER ワッシャ	1	
4	22212-40042	SWITCH, turn signal スイッチ	1	
5	21232-40201	HEAD LAMP ヘッド ランプ	2	See Fig. 28
6	21232-40351	COMBINATION LAMP, -F コンビネーション ランプ	2	〃 〃
7	51235-12251	GUARD ガード	2	
8	21232-42161	SWITCH, lighting スイッチ	1	
9	23659-30101	COMBINATION LAMP, -R コンビネーション ランプ	2	See Fig. 28
10	23232-42072	SWITCH, stop lamp スイッチ	1	
+	522A2-60151	WIRE HARNESS, cabinet ワイヤ ハーネス	1	See Fig. 31
+	222A2-42021	WIRE HARNESS, engine L. H. ワイヤ ハーネス	1	See Fig. 30
+	24662-42031	WIRE HARNESS, head guard ワイヤ ハーネス	1	See Fig. 32
+	25592-42121	LEAD WIRE, sending unit リード ワイヤ	1	〃 〃
+	25592-42081	LINK WIRE, fusible リンク ワイヤ	1	〃 〃
+	221A2-40101	COMBINATION METER コンビネーション ランプ	1	
+	222A2-42031	SCREW スクリュ	5	

エレクトリック システム
Fig. 26 ELECTRIC SYSTEM(1/2)

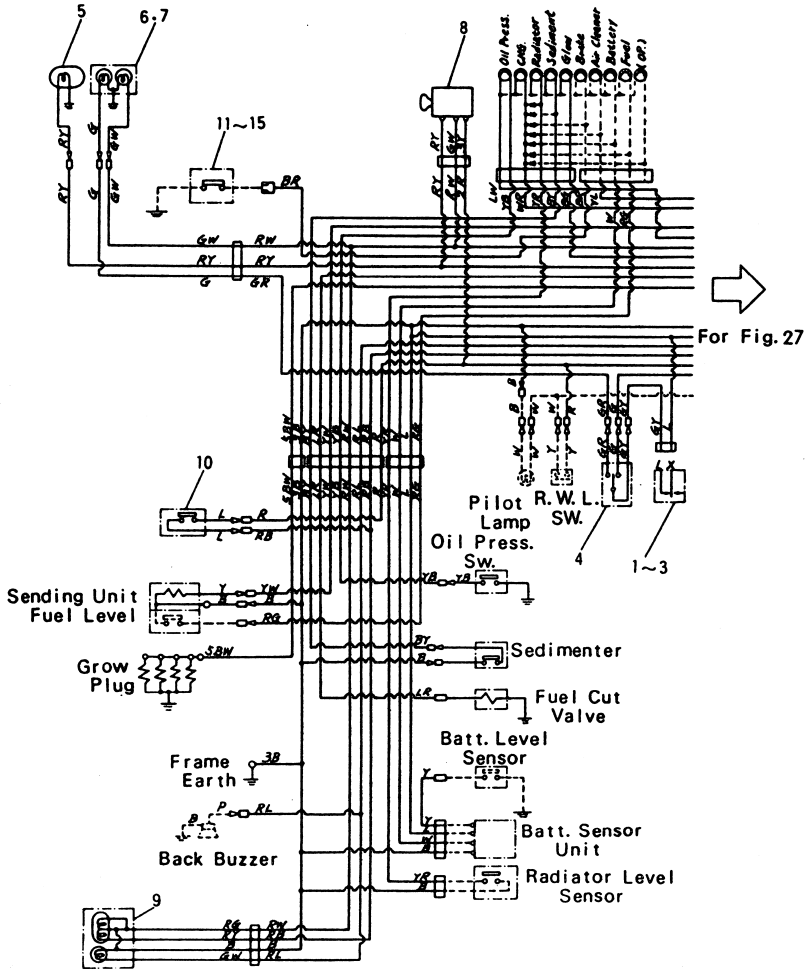

EX-N · FD20Z2S FD23Z2S FD25Z2S

Fig. 26

見出番号 Item No.	部品番号 Part No.	部品名称 Description		個数 Req'd	備考：適用号車 Remarks: Serial No.
+	23452-43291	BOLT	ボルト	1	
+	02000-00006	WASHER	ワッシャ	1	
11	521A2-62121	SWITCH, parking	スイッチ	1	OP.
12	521A2-62101	LEAD WIRE	リード ワイヤ	1	〃 See Fig. 32
13	521A2-62111	LEAD WIRE	リード ワイヤ	1	〃 〃 〃
14	521A2-62131	ADAPTER	アダプタ	1	〃 〃 〃
15	51232-62021	LEAD WIRE	リード ワイヤ	1	〃

エレクトリック システム
Fig. 27 ELECTRIC SYSTEM(2/2)

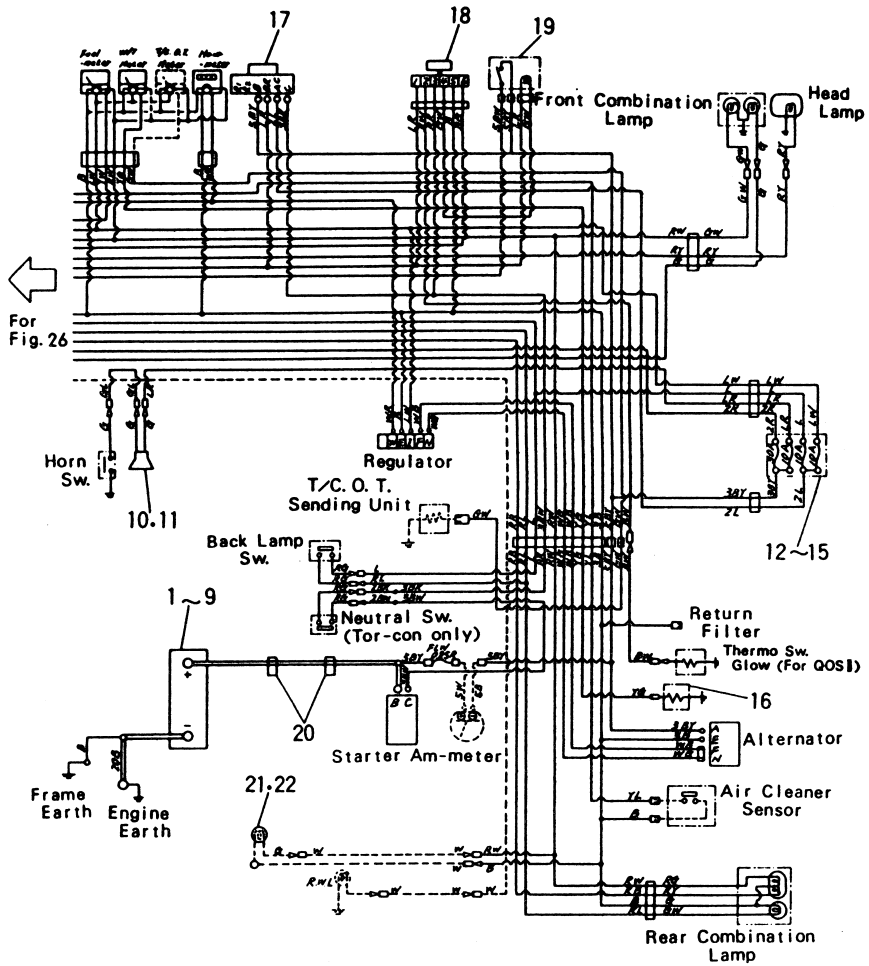

EX-N { FD20Z2S / FD23Z2S / FD25Z2S

Fig. 27

見出番号 Item No.	部品番号 Part No.	部品名称 Description	個数 Req'd	備考：適用号車 Remarks: Serial No.
1	05020-10003	BATTERY バッテリ	1	
2	222A2-42101	CASE ケース	1	
3	23652-42031	HOLDER ホルダ	1	
4	23652-42041	BOLT ボルト	2	
5	01100-08012	BOLT ボルト	2	
6	02010-00008	WASHER ワッシャ	2	
7	23452-42181	WASHER ワッシャ	2	
8	02010-00006	WASHER ワッシャ	2	
9	01420-00006	NUT ナット	2	
10	20712-40274	HORN ホーン	1	
11	01030-06010	SCREW スクリュ	2	
12	25592-42011	FUSE BOX フューズ ボックス	1	
13	01030-04016	SCREW スクリュ	2	
14	02000-00004	WASHER ワッシャ	2	
15	01400-00004	NUT ナット	2	
16	23652-44001	SENDING UNIT, water temp. センディング ユニット	1	
17	24352-42521	SWITCH, starter スイッチ	1	
18	21152-42012	TIMER QOS II タイマ	1	
19	21152-42021	RELAY, glow plug リレー	1	
+	21152-42031	INDICATOR, glow インジケータ	1	
+	01100-06016	BOLT ボルト	4	
+	02010-00006	WASHER ワッシャ	4	
+	01400-00006	NUT ナット	4	
+	522A2-60161	WIRE HARNESS, engine R. H. ワイヤ ハーネス	1	See Fig. 31

エレクトリック システム
Fig. 27 ELECTRIC SYSTEM(2/2)

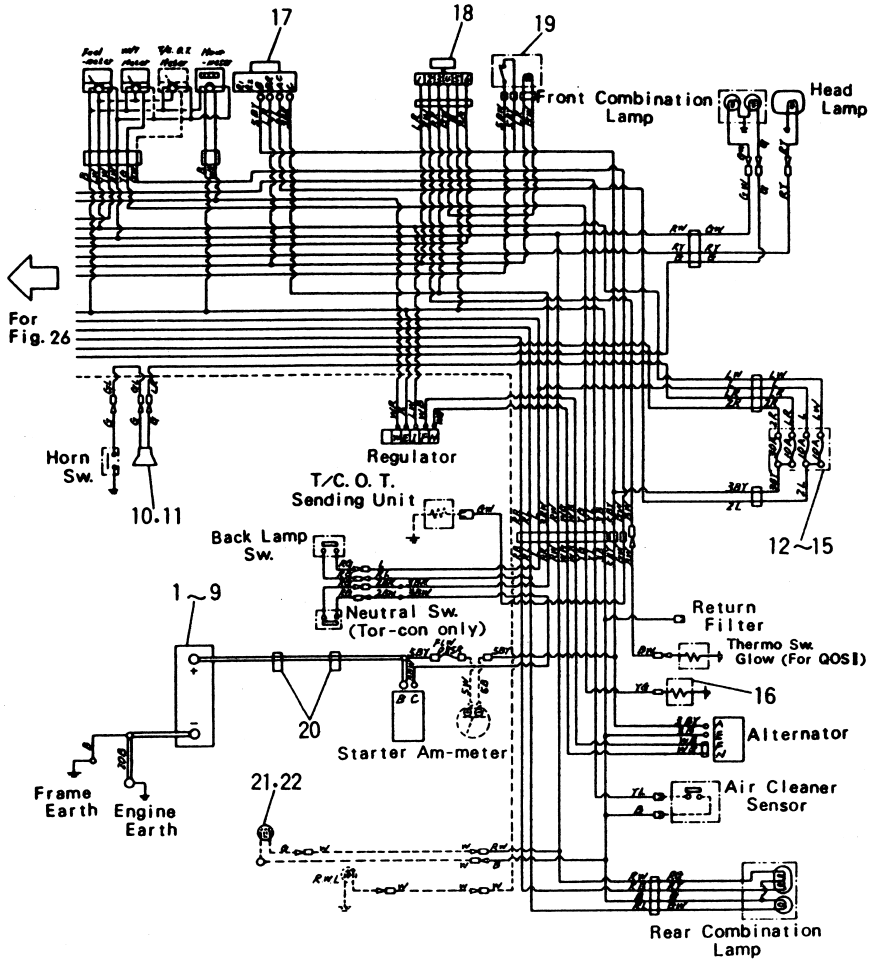

EX-N { FD20Z2S / FD23Z2S / FD25Z2S

Fig. 27

見出番号 Item No.	部品番号 Part No.	部品名称 Description	個数 Req'd	備考：適用号車 Remarks: Serial No.
+	25592-42071	CABLE, battery ⊕ ケーブル	1	See Fig. 33
+	25592-42091	CABLE, battery ⊖ ケーブル	1	〃 〃
20	23652-42371	CLIP クリップ	2	
+	04720-12006	TUBE, vinyl チューブ	2	
+	27042-42292	BAND バンド	3	
21	22132-40202	LICENSE LAMP ライセンスランプ	1	OP. See Fig. 28
22	222A2-42511	LEAD WIRE リード ワイヤ	1	OP.

エレクトリック システム
Fig. 27-1 ELECTRIC SYSTEM (1/2)
[WE-22A, 22U][OKM/WE-22A] OP.

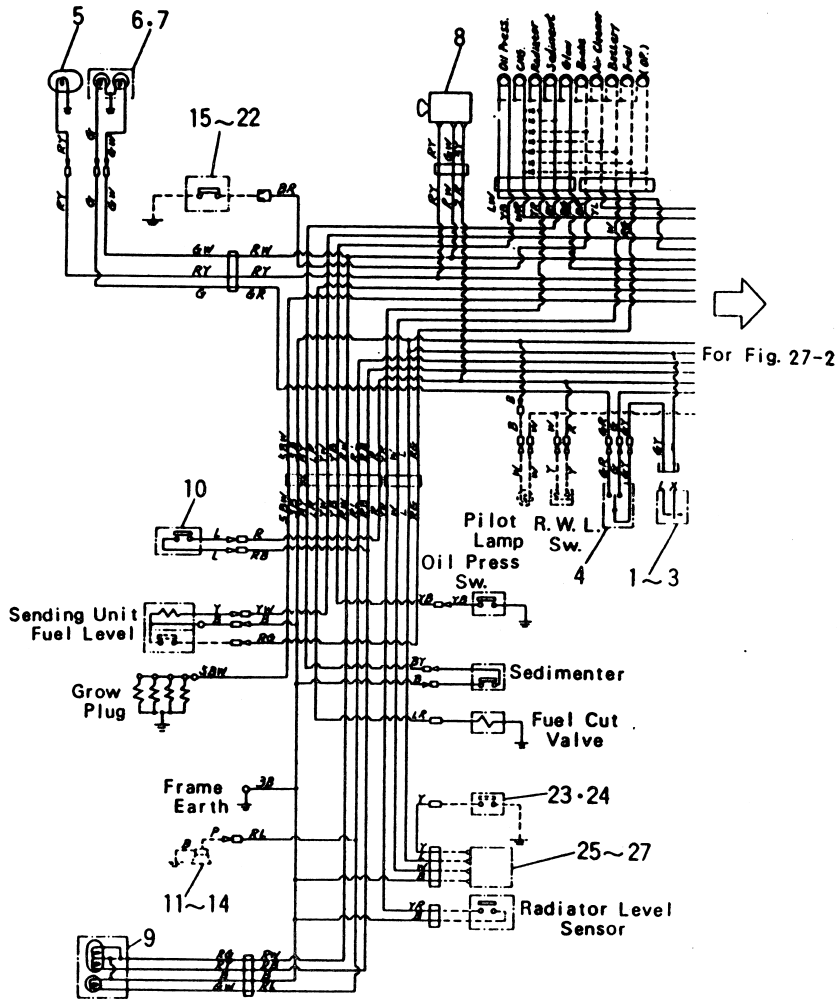

①

Fig. 27-1

見出番号 Item No.	部品番号 Part No.	部品名称 Description	個数 Req'd	備考：適用号車 Remarks: Serial No.
1	23812-42091	FLASHER UNIT フラッシャ ユニット	1	
2	01100-05010	BOLT ボルト	1	
3	02010-00005	WASHER ワッシャ	1	
4	22212-40042	SWITCH, turn signal スイッチ	1	
5	522A7-10401	HEAD LAMP ヘッド ランプ	2	See Fig. 28
6	522A7-10301	COMBINATION LAMP, -F コンビネーション ランプ	2	〃 〃
7	51235-12251	GUARD ガード	2	
8	21232-42161	SWITCH, lighting スイッチ	1	
9	53657-10201	COMBINATION LAMP, -R コンビネーション ランプ	2	See Fig. 28
10	23232-42072	SWITCH, stop lamp スイッチ	1	
+	222A2-42001	WIRE HARNESS, cabinet ワイヤ ハーネス	1	See Fig. 29
+	222A2-42021	WIRE HARNESS, engine L. H. ワイヤ ハーネス	1	See Fig. 30
+	24662-42031	WIRE HARNESS, head guard ワイヤ ハーネス	1	See Fig. 32
+	25592-42121	LEAD WIRE, sending unit リード ワイヤ	1	〃 〃
+	25592-42081	LINK WIRE, fusible リンク ワイヤ	1	〃 〃
+	522A7-10201	COMBINATION METER コンビネーション メータ	1	
+	522A7-10221	COMBINATION METER コンビネーション メータ	1	[OKM/WE-22A]

①

エレクトリック システム
Fig. 27-1 ELECTRIC SYSTEM (1/2)
[WE-22A, 22U][OKM/WE-22A] OP.

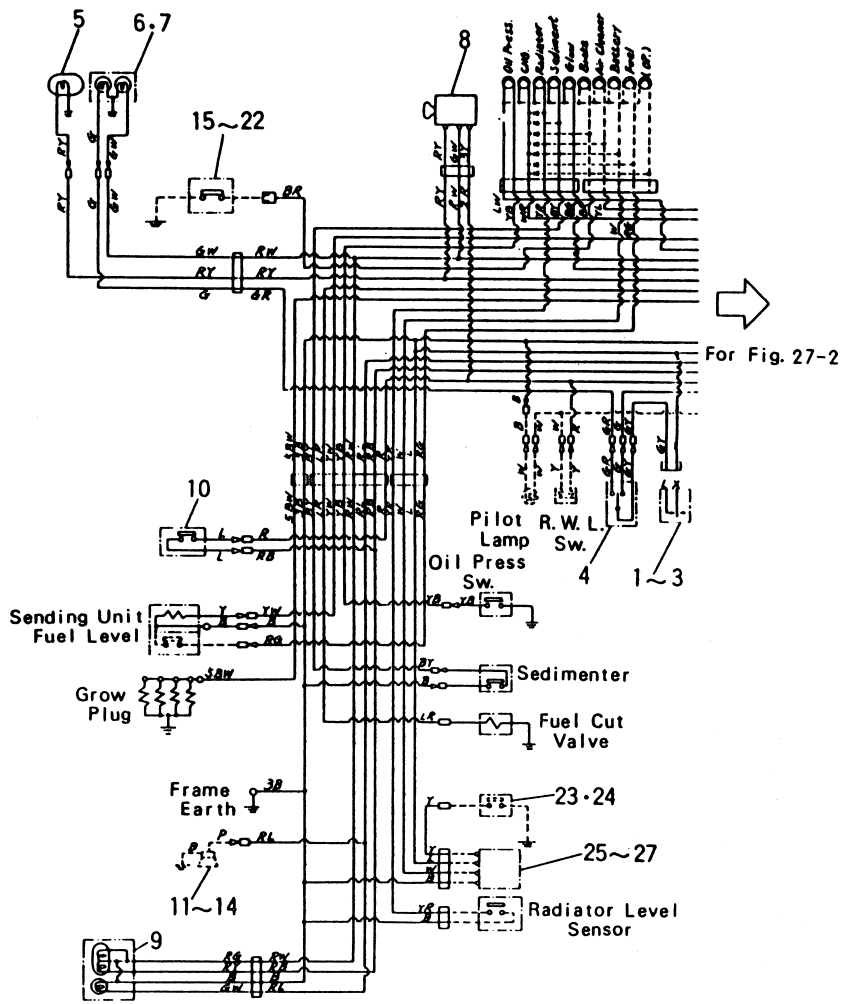

Fig. 27-1

見出番号 Item No.	部品番号 Part No.	部品名称 Description	個数 Req'd	備考：適用号車 Remarks: Serial No.
+	522A7-10251	COMBINATION METER コンビネーション メータ	1	[OKM/TTM/WE-22A]
+	522A7-10231	COMBINATION METER コンビネーション メータ	1	[TTM/WE-22A]
+	222A2-42031	SCREW スクリュ	5	
+	23452-43291	BOLT ボルト	1	
+	02000-00006	WASHER ワッシャ	1	
11	25952-42301	BACK BUZZER バック ブザー	1	[BB/WE-22A]
12	01100-06014	BOLT ボルト	1	[〃] 〃
13	02010-00006	WASHER ワッシャ	1	[〃] 〃
14	01400-00006	NUT ナット	1	[〃] 〃
	<Item15～27＝[OKM-22A][OKM/TTM-22A]>			
15	521A2-62121	SWITCH, micro スイッチ	1	
16	521A2-62101	LEAD WIRE (＋) リード ワイヤ	1	See Fig. 32
17	521A2-62111	LEAD WIRE (－) リード ワイヤ	1	〃
18	521A2-62131	ADAPTER アダプタ	1	〃
19	17912-52141	RETAINER リテーナ	1	
20	01100-04030	BOLT ボルト	2	
21	02010-00004	WASHER ワッシャ	2	
22	02000-00004	WASHER ワッシャ	2	
23	522A7-12211	SENSOR, battery cap センサ	1	
24	521A2-42071	LEAD WIRE リード ワイヤ	1	
25	522A2-40211	SENSOR UNIT, battery センサ ユニット	1	
26	01100-06010	BOLT ボルト	1	
27	02010-00006	WASHER ワッシャ	1	

エレクトリック システム
Fig. 27-2 ELECTRIC SYSTEM (2/2)
[WE-22A, 22U][OKM/WE-22A] OP.

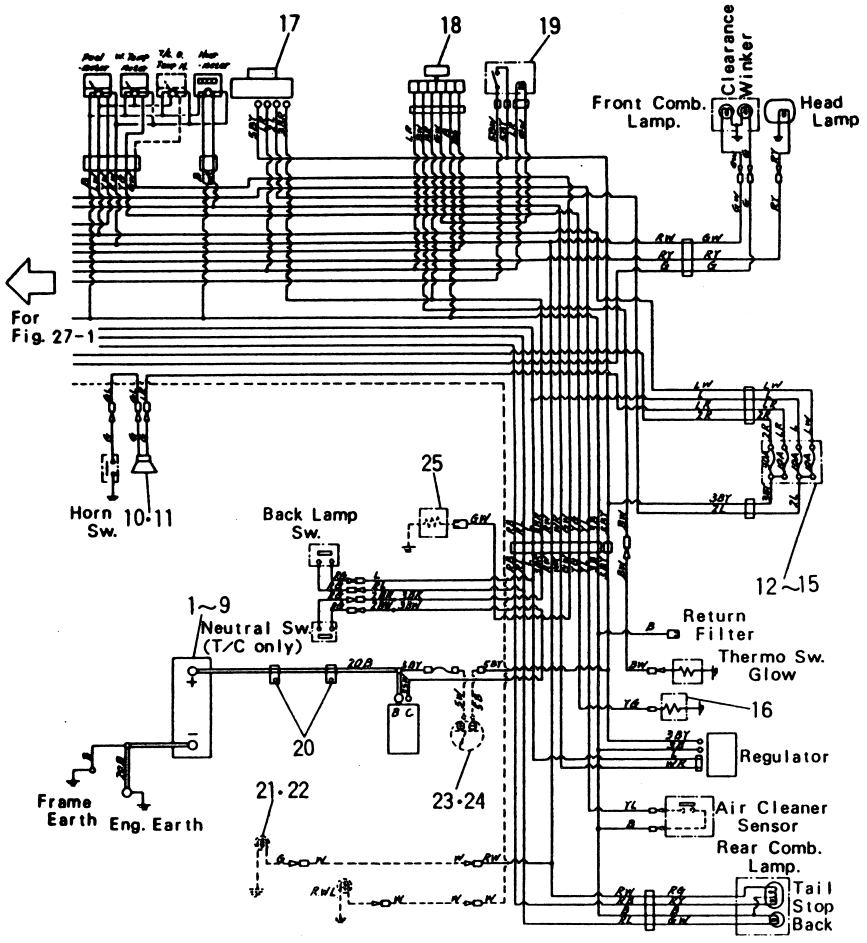

Fig. 27-2

見出番号 Item No.	部品番号 Part No.	部品名称 Description	個数 Req'd	備考：適用号車 Remarks: Serial No.
1	53657-12001	BATTERY バッテリ	2	JPN, EX-A, C
1-1	53657-12201	BATTERY バッテリ	2	EX-B, D, N
2	522A7-12231	CASE ケース	1	
3	53657-12041	HOLDER ホルダ	1	
4	23072-42001	BOLT ボルト	2	
5	01100-08020	BOLT ボルト	2	
6	02010-00008	WASHER ワッシャ	2	
7	23452-42181	WASHER ワッシャ	3	
8	02010-00006	WASHER ワッシャ	3	
9	01420-00006	NUT ナット	3	
10	23812-42002	HORN ホーン	1	
11	01030-06010	SCREW スクリュ	2	
12	25592-42011	FUSE BOX フューズ ボックス	1	
13	01030-04016	SCREW スクリュ	2	
14	02000-00004	WASHER ワッシャ	2	
15	01400-00004	NUT ナット	2	
16	23652-44001	SENDING UNIT, water temp. センディング ユニット	1	
17	24352-42521	SWITCH, starter スイッチ	1	
18	25952-42401	TIMER QOS II タイマ	1	
19	25952-42411	RELAY, glow plug リレー	1	
+	21152-42031	INDICATOR, glow インジケータ	1	
+	01100-06016	BOLT ボルト	4	
+	02010-00006	WASHER ワッシャ	4	
+	01400-00006	NUT ナット	4	
+	222A2-42011	WIRE HARNESS, engine R. H. ワイヤ ハーネス	1	See Fig. 30

エレクトリック システム
Fig. 27-2 ELECTRIC SYSTEM (2/2)
[WE-22A, 22U][OKM/WE-22A] OP.

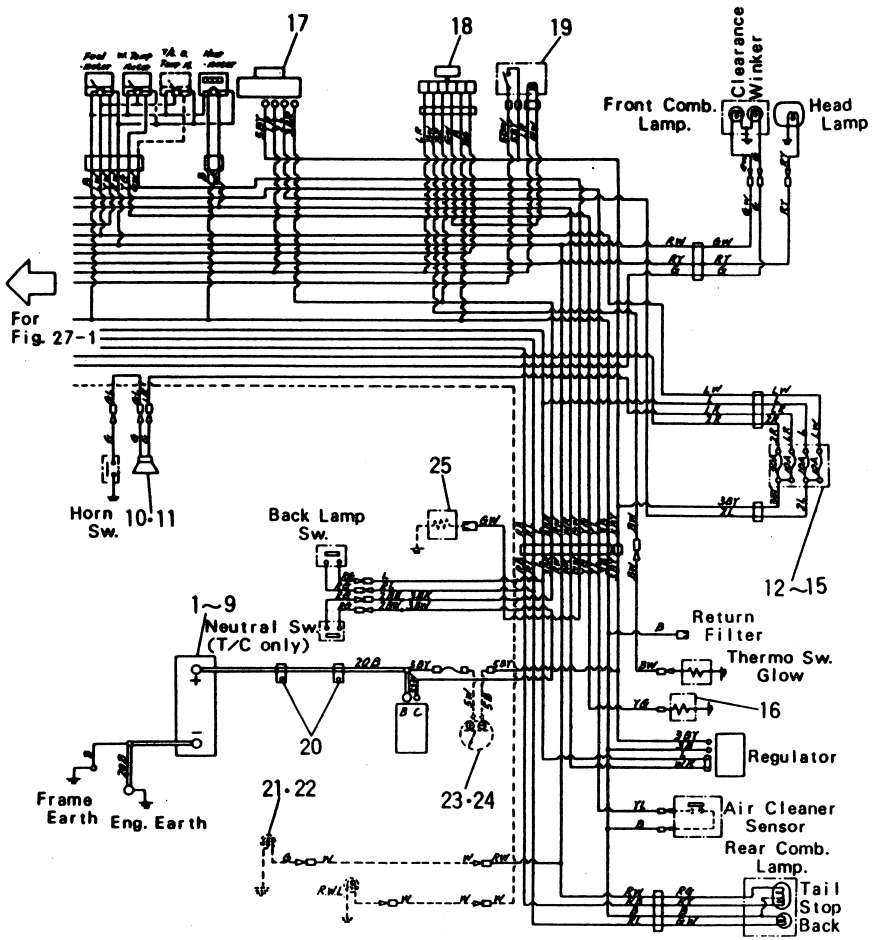

Fig. 27-2

見出番号 Item No.	部品番号 Part No.	部品名称 Description	個数 Req'd	備考：適用号車 Remarks: Serial No.
+	55597-12121	CABLE, battery ⊕ ケーブル	1	See Fig. 33
+	53657-12091	CABLE, battery ⊖ ケーブル	1	〃 〃
+	24612-42151	CABLE, battery ⊕−⊖ ケーブル	1	〃 〃
+	55597-12111	WIRE, earth ワイヤ	1	
20	23652-42371	CLIP クリップ	2	
+	04720-12006	TUBE, vinyl チューブ	2	
+	27042-42292	BAND バンド	3	
21	22132-40202	LICENSE LAMP ライセンス ランプ	1	See Fig. 28
22	222A2-42511	LEAD WIRE リード ワイヤ	1	
23	3956323	AM-METER アンメータ	1	
24	25592-42171	LEAD WIRE, am-meter リード ワイヤ	1	See Fig. 32
25	23652-44001	SENDING UNIT, oi temp. センディング ユニット	1	[OKM/TTM-22A] [TTM-22A]
+	521A2-42061	ADAPTER アダプタ	1	

Fig. 28 ランプ LAMP

Head Light

Turn Signal

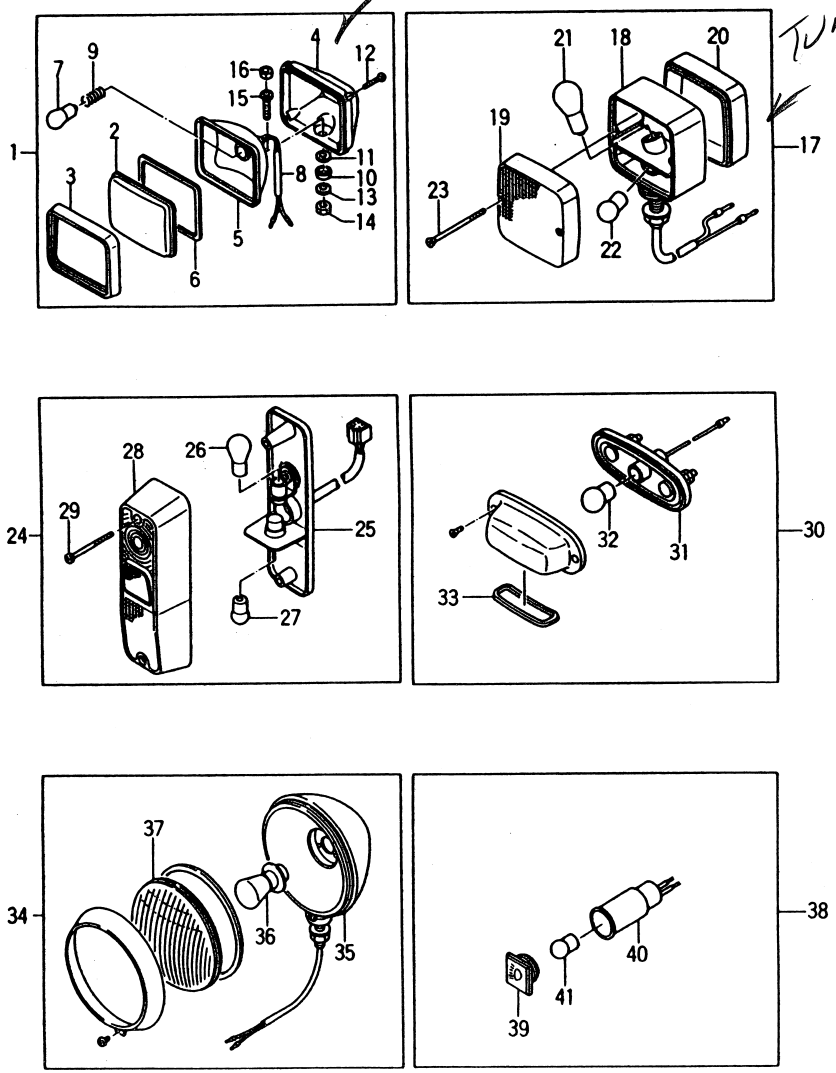

Fig. 28

見出番号 Item No.	部品番号 Part No.	部品名称 Description	個数 Req'd	備考：適用号車 Remarks: Serial No.
1	21232-40201	HEAD LAMP ヘッドランプ (Inc. 2～16)	2	
1-1	522A7-10401	HEAD LAMP ヘッドランプ (Inc. 2～16)	2	[WE]
2	27412-~~42291~~ 42451	LENS レンズ	2	
3	27412-42301	RIM リム	2	
4	27412-42311 §	HOUSING ハウジング	2	
5	21232-42001	REFLECTOR リフレクタ	2	
6	27412-42331	GASKET ガスケット	2	
7	~~21232-42011~~ 3390243	BULB 12V/35W バルブ	2	Single filament
7-1	— — — —	BULB バルブ	2	[WE]
8	21232-42021	LEAD リード	2	
9	21232-42031	SPRING スプリング	2	
10	27412-42361	COLLAR カラー	2	
11	27412-42371	WASHER ワッシャ	2	
12	01030-04020	SCREW スクリュ	8	
13	21232-42131	WASHER ワッシャ	2	
14	01400-00012	NUT ナット	2	
15	21232-42041	BOLT ボルト	2	
16	21232-42051	TIE タイ	2	
17	21232-40351	COMBINATION LAMP, -F (Inc. 18～23) コンビネーション ランプ	2	
17-1	522A7-10301	COMBINATION LAMP, -F (Inc. 18～23) コンビネーション ランプ	2	[WE]
18	21232-42061 §	BODY ボディ	2	

①

Fig. 28 ランプ LAMP

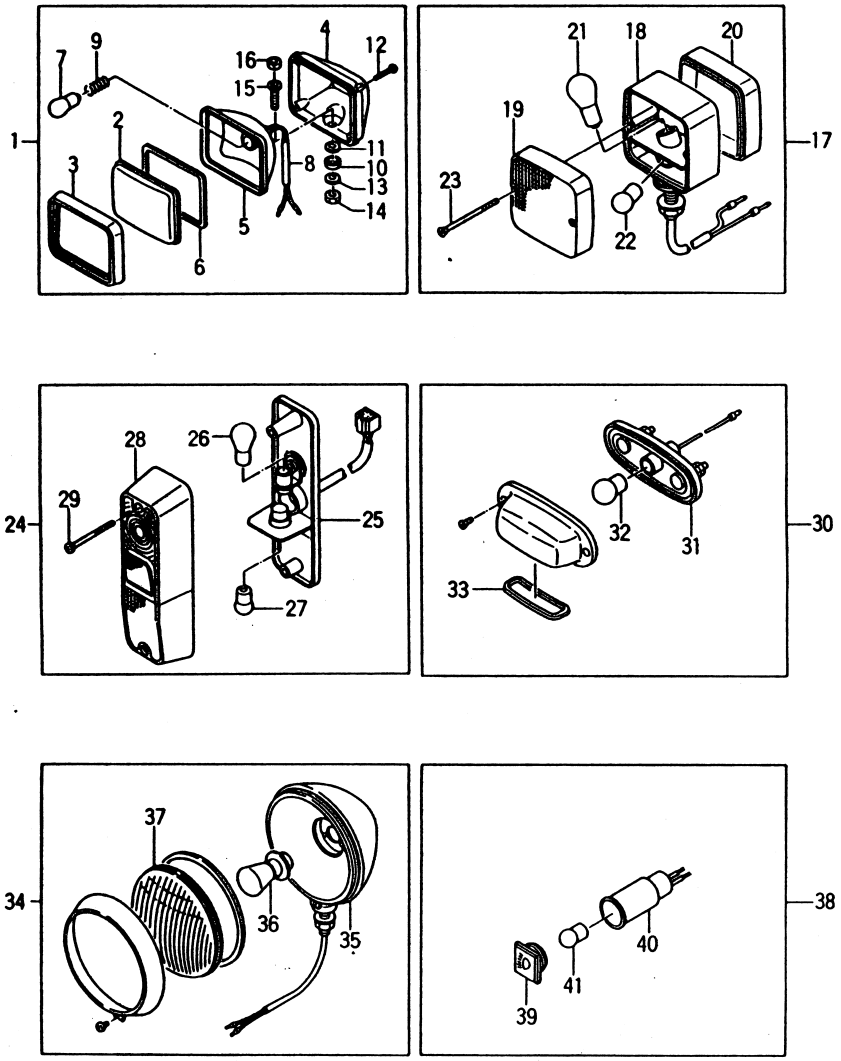

見出番号 Item No.	部品番号 Part No.	部品名称 Description	個数 Req'd	備考：適用号車 Remarks: Serial No.
19	26382-47001	LENS レンズ	2	
20	26382-47011	LENS レンズ	2	
21	23652-42321	BULB 12V/23W バルブ	2	
21-1	24352-42331	BULB 24V/25W バルブ	2	[WE]
22	23652-42331	BULB 12V/5W バルブ	2	
22-1	24352-42341	BULB 24V/5W バルブ	2	[WE]
23	01030-04025	SCREW スクリュ	8	
24	23659-30101	COMBINATION LAMP, ~~-R~~ REAR (Inc. 25～29) コンビネーション ランプ	2	
~~24-1~~	~~53657-10201~~	~~COMBINATION LAMP, -R (Inc. 25～29) コンビネーション ランプ~~	~~2~~	~~[WE]~~
25	23659-32001 §	BODY ボディ	2	
26	23659-32011	BULB 12V/23W バルブ	2	
26-1	24352-42451	BULB 24V/25/10W バルブ	2	[WE]
27	23659-32021	BULB 12V/5W バルブ	2	
27-1	53657-12111	BULB 24V/12W バルブ	2	[WE]
28	23659-32051	LENS レンズ	2	
29	01030-04055	SCREW スクリュ	4	
30	22132-40202	LICENSE LAMP (Inc. 31～33) ライセンス ランプ	1	
31	22132-40032 §	BODY ボディ	1	
32	22132-40041	BULB バルブ	1	
33	22192-42411	LENS レンズ	1	
34	22112-40902	HEAD LAMP ヘッド ランプ (Inc. 35～37)	1	

Fig. 28 ランプ LAMP

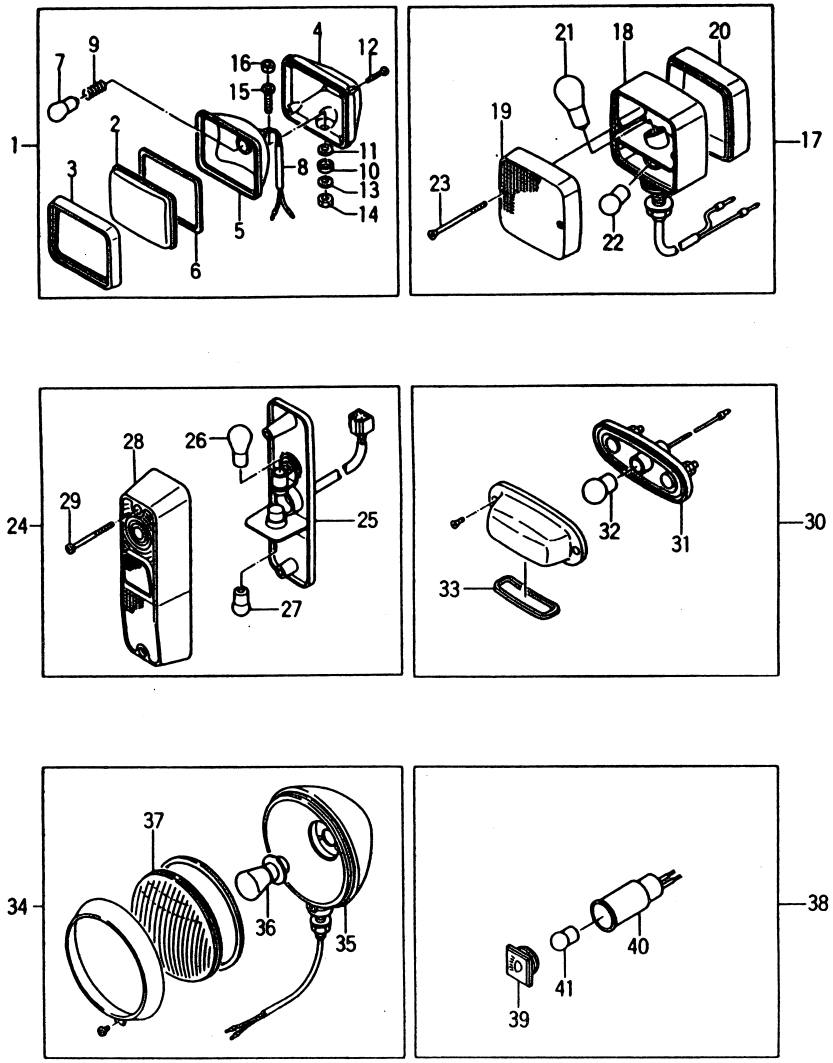

Fig. 28

見出番号 Item No.	部品番号 Part No.	部品名称 Description	個数 Req'd	備考：適用号車 Remarks: Serial No.
34-1	23812-40902	HEAD LAMP ヘッド ランプ	1	[WE]
		(Inc. 35～37)		
35	22112-40162 §	BODY ボディ	1	
36	22112-40171	BULB 12V, 35/35W バルブ	1	
36-1	23812-40171	BULB 24V, 35/35W バルブ	1	[WE]
37	22192-42401	LENS レンズ	1	
38	522A1-42051	PILOT LAMP (Inc. 39～41) パイロット ランプ	1	
38-1	522A7-12101	PILOT LAMP (Inc. 39～41) パイロット ランプ	1	[WE]
39	522A1-42061	LENS レンズ	1	
40	29502-42301	SOCKET ソケット	1	
41	23302-42311	BULB 12V, 3.4W バルブ	1	
41-1	23912-42331	BULB 24V, 3W バルブ	1	

コンビネーション メータ
Fig. 28-1 COMBINATION-METER

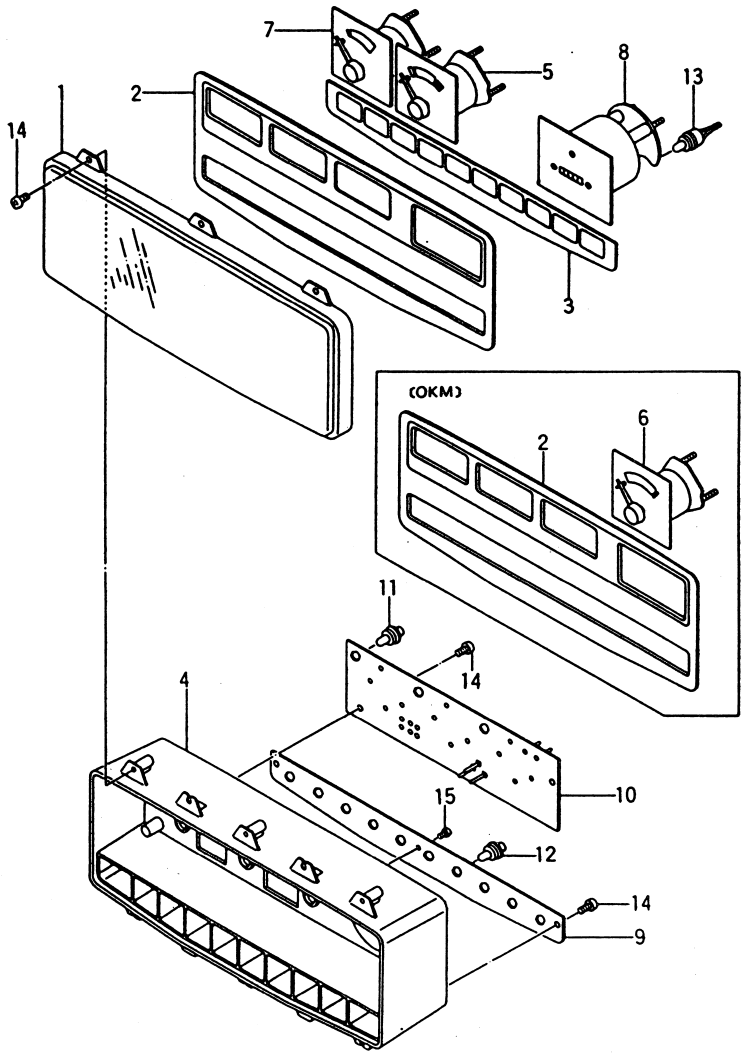

Ⓐ { FG20N2S FG20N13S / FG23N2S FG23N13S / FG25N2S FG25N13S
Ⓑ { FD20Z2S FD20Z13S / FD23Z2S FD23Z13S / FD25Z2S FD25Z13S

Fig. 28-1

見出番号 Item No.	部品番号 Part No.	部品名称 Description	個数 Req'd	備考：適用号車 Remarks: Serial No.
A	221A2-40101	COMBINATION-METER ASS' Y. (Inc. 1～5, 7～15) コンビネーション メータ アッセン	1	Ⓐ
B	221A2-40151	COMBINATION-METER ASS' Y. (Inc. 1～15) コンビネーション メータ アッセン	1	Ⓐ [OKM]
C	222A2-40101	COMBINATION-METER ASS' Y. (Inc. 1～5, 7～15) コンビネーション メータ アッセン	1	Ⓑ
D	222A2-40151	COMBINATION-METER ASS' Y. (Inc. 1～15) コンビネーション メータ アッセン	1	Ⓑ [OKM]
1	222A2-42201	COVER カバー	1	
2	222A2-42211	PLATE プレート	1	
2-1	222A2-42221	PLATE プレート	1	[OKM]
3	221A2-42111	LENS レンズ	1	Ⓐ
3-1	221A2-42121	LENS レンズ	1	Ⓐ [OKM]
3-2	222A2-42231	LENS レンズ	1	Ⓑ
3-3	222A2-42381	LENS レンズ	1	Ⓑ [OKM]
4	222A2-42241	HOUSING ハウジング	1	
5	222A2-42251	INDICATOR, WTM インジケータ	1	water temp gauge
6	222A2-42261	INDICATOR, OTM インジケータ	1	[OKM] Oil temp gauge
7	222A2-42271	INDICATOR, FM インジケータ	1	Fuel gauge
8	222A2-42281	HOUR-METER アワーメータ	1	
9	222A2-42291	CIRCUIT サーキット	1	
9-1	222A2-42301	CIRCUIT サーキット	1	[OKM]
10	222A2-42311	BOARD ボード	1	

コンビネーション メータ
Fig. 28-1 COMBINATION-METER

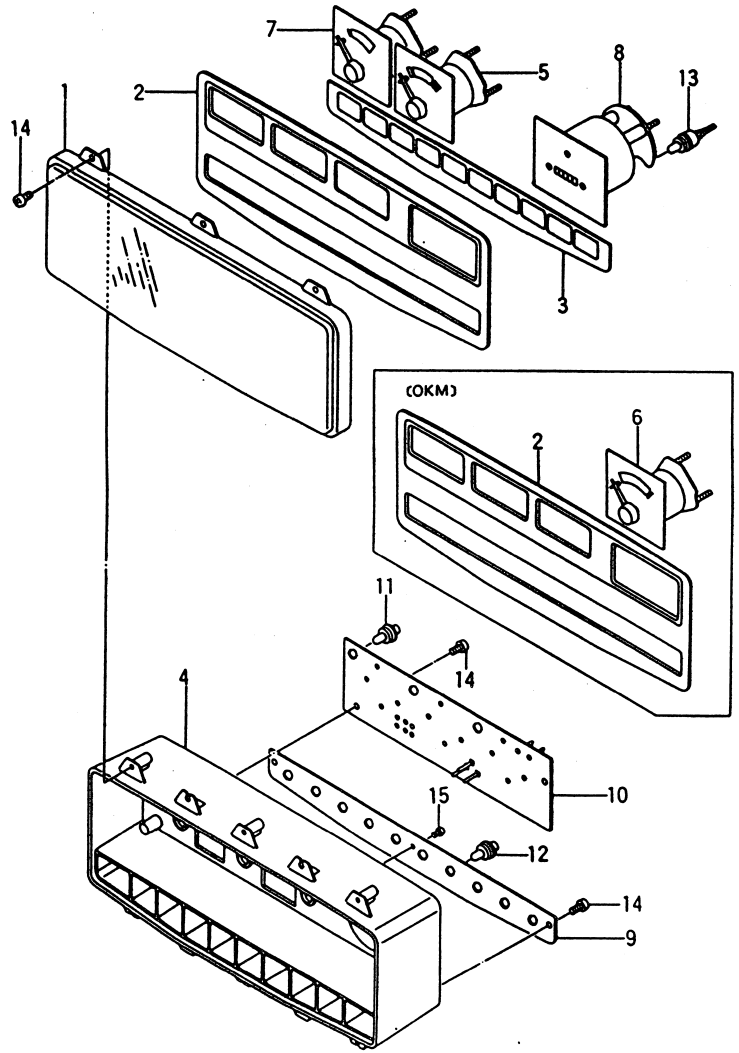

Ⓐ { FG20N2S FG20N13S / FG23N2S FG23N13S / FG25N2S FG25N13S
Ⓑ { FD20Z2S FD20Z13S / FD23Z2S FD23Z13S / FD25Z2S FD25Z13S

Fig. 28-1

見出番号 Item No.	部品番号 Part No.	部品名称 Description	個数 Req'd	備考：適用号車 Remarks: Serial No.
10-1	222A2-42321	BOARD ボード	1	[OKM]
11	222A2-42331	SOCKET & BULB ソケット&バルブ	→	Ⓐ=4 Ⓐ[OKM]=9 Ⓑ=6 Ⓑ[OKM]=11
12	222A2-42341	SOCKET & BULB ソケット&バルブ	1	
13	222A2-42351	SOCKET & BULB ソケット&バルブ	1	
14	222A2-42361	SCREW スクリュ	9	
15	222A2-42371	SCREW スクリュ	1	

リヤー ワーキング ライト
Fig. 28-2 REAR WORKING LIGHT OP.

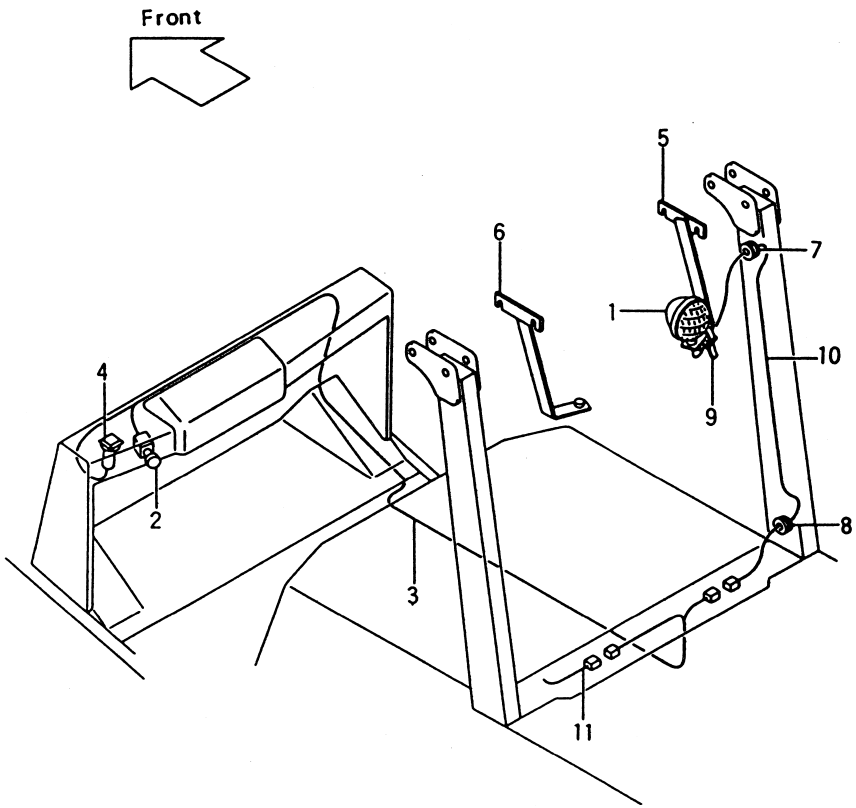

Ⓐ { FG20N2S / FG23N2S / FG25N2S Ⓑ { FG20N13S / FG23N13S / FG25N13S Ⓒ { FD20Z2S / FD23Z2S / FD25Z2S Ⓓ { FD20Z13S / FD23Z13S / FD25Z13S

Fig. 28-2

見出番号 Item No.	部品番号 Part No.	部品名称 Description	個数 Req'd	備考：適用号車 Remarks: Serial No.
1	22112-40902	HEAD LAMP -See Fig. 28 ヘッド ランプ	→	R.H. STD & L.H. OP. = 1 BOTH SIDE OP. = 2
1-1	23812-40902	HEAD LAMP -See Fig. 28 ヘッド ランプ	→	Ⓒ [WE] 〃
2	22672-42501	SWITCH スイッチ	1	
3	522A1-42041	WIRE HARNESS ワイヤ ハーネス	1	
4	522A1-42051	PILOT LAMP パイロット ランプ	1	See Fig. 28
4-1	522A7-12101	PILOT LAMP パイロット ランプ -See Fig. 28	1	Ⓒ [WE]
5	522A1-42001	BRACKET R.H. ブラケット	1	R.H. STD, BOTH SIDE OP.
6	522A1-42011	BRACKET L.H. ブラケット	1	L.H. & BOTH SIDE OP.
7	22252-42121	GROMMET グロメット	→	R.H. STD & L.H. OP. = 1 BOTH SIDE OP. = 2
8	22679-47301	GROMMET グロメット	→	〃
9	27042-42292	BAND バンド	→	〃
10	25592-42151	LEAD WIRE リード ワイヤ	1	R.H. STD, BOTH SIDE OP.
11	24252-42011	LEAD WIRE リード ワイヤ	1	L.H. & BOTH SIDE OP.
		<消去部品> <Removed Parts>		
5	222A6-42411	GROMMET グロメット	1	Fig. 63
+	24356-43111	COVER, panel カバー	1	Fig. 6

リヤー ワーキング ライト
Fig. 28-3 REAR WORKING LIGHT [RWL/RW] OP.

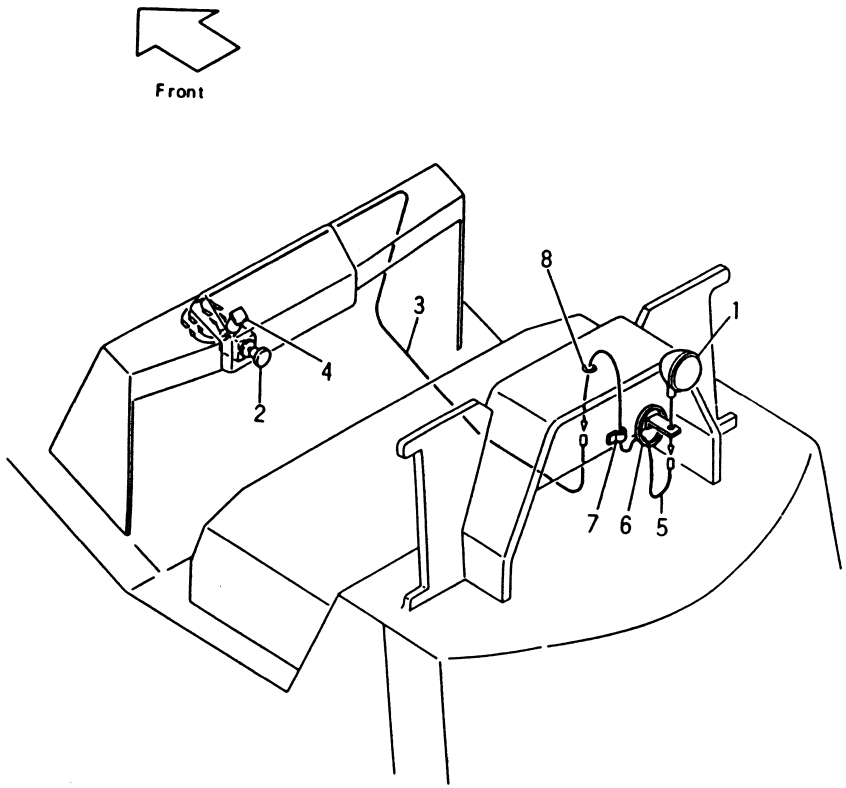

[RW-2E]FG25N2S
[RW-22E]FD25Z2S

Fig. 28-3

見出番号 Item No.	部品番号 Part No.	部品名称 Description	個数 Req'd	備考：適用号車 Remarks: Serial No.
1	22112-40902	WORKING LAMP ワーキング ランプ	1	See Fig. 28
2	22672-42501	SWITCH スイッチ	1	
3	522A1-42041	WIRE HARNESS ワイヤ ハーネス	1	
4	522A1-42051	PILOT LAMP パイロット ランプ	1	See Fig. 28
5	25592-42151	LEAD WIRE リード ワイヤ	1	
6	27042-42292	BAND バンド	1	
7	27732-42311	CLIP クリップ	1	
8	22679-47301	GROMMET グロメット	1	
		<消去部品> <Removed Parts>		
5	222A6-42411	GROMMET グロメット	1	Fig. 63
+	24356-43111	COVER (A), panel カバー	1	〃

ヘッド ランプ マスト マウント & ランプ ガード

Fig. 28-4 HEAD LAMP MAST MOUNT [HL] & LAMP GUARD [LAMP GUARD] OP.

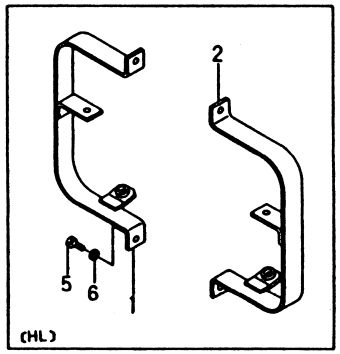

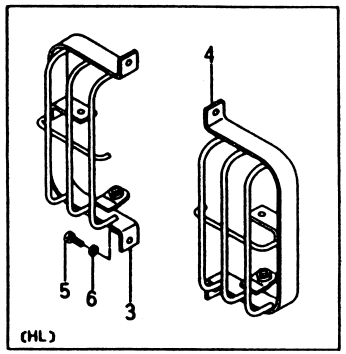

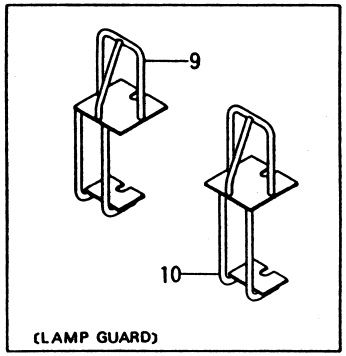

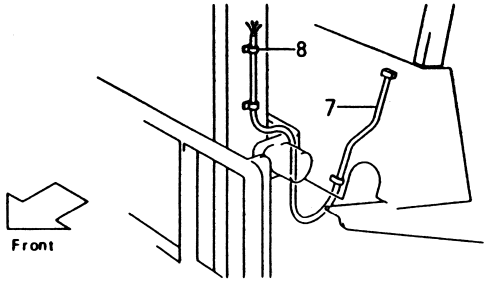

[HL-22A] [LAMP GUARD -22A] { FG20N2S, FD20Z2S / FG23N2S, FD23Z2S / FG25N2S, FD25Z2S }
[HL-22G] [LAMP GUARD -22A] { FG20N13S, FD20Z13S / FG23N13S, FD23Z13S / FG25N13S, FD25Z13S }

Fig. 28-4

見出番号 Item No.	部品番号 Part No.	部品名称 Description	個数 Req'd	備考：適用号車 Remarks: Serial No.
1	22672-42101	BRACKET R.H. mast ブラケット	1	W/O Guard
2	22672-42111	BRACKET L.H. mast ブラケット	1	〃
3	22672-42141	BRACKET R.H. mast ブラケット	1	with Guard
4	22672-42151	BRACKET L.H. mast ブラケット	1	〃
5	01100-12020	BOLT ボルト	4	
6	02010-00012	WASHER ワッシャ	41	
7	21232-42181	WIRE HARNESS, mast ワイヤ ハーネス	2	～VM250
7-1	21232-42191	WIRE HARNESS, mast ワイヤ ハーネス	2	VM270～
8	27732-42221	CLAMP クランプ [ランプ ガード] [LAMP GUARD]	→	～VM250=4 VM270～=8
9	522A5-12301	GUARD R.H. ガード head guard	1	
10	522A5-12311	GUARD L.H. ガード head guard <消去部品> <Removed Parts>	1	
+	24662-42031	WIRE HANESS, head guard ワイヤ ハーネス	2	[HL] Fig. 18, 20

①

ワイヤ ハーネス
Fig. 29 WIRE HARNESS

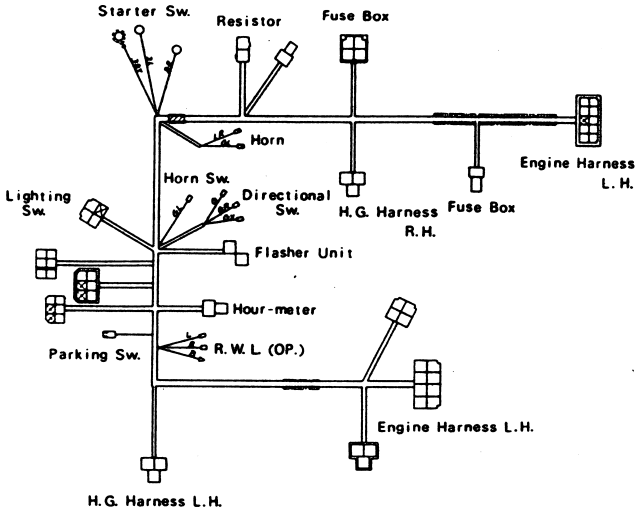

Part No. 221A2-42001

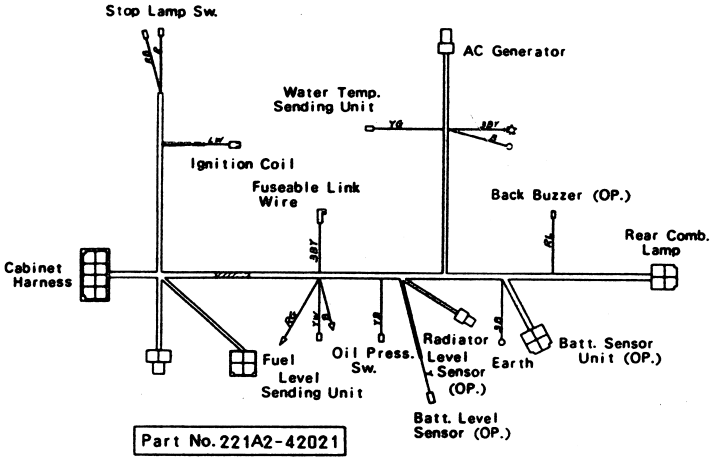

Part No. 221A2-42021

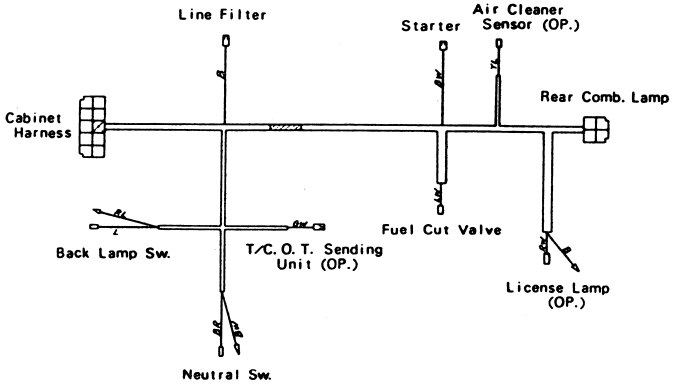

Part No. 221A2-42011

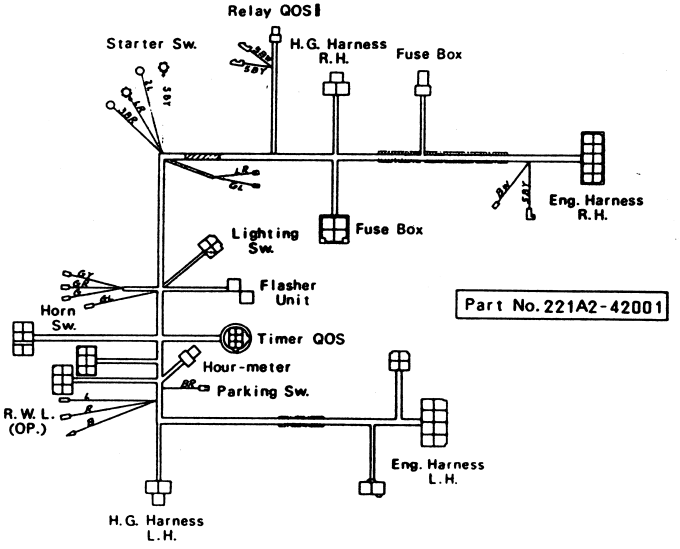

Part No. 221A2-42001

ワイヤ ハーネス
Fig. 30 WIRE HARNESS

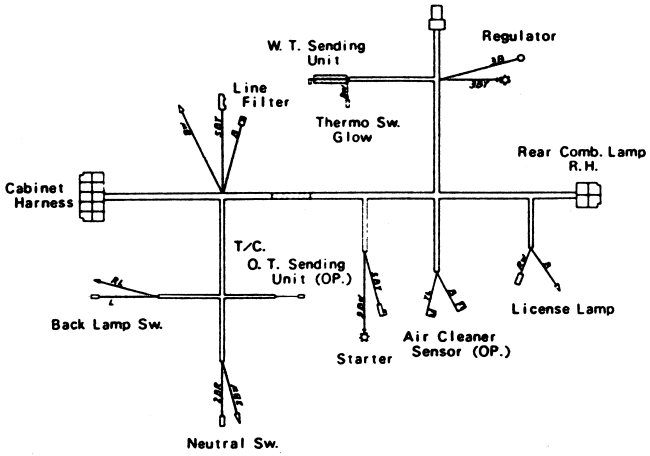

Part No. 222A2-42011

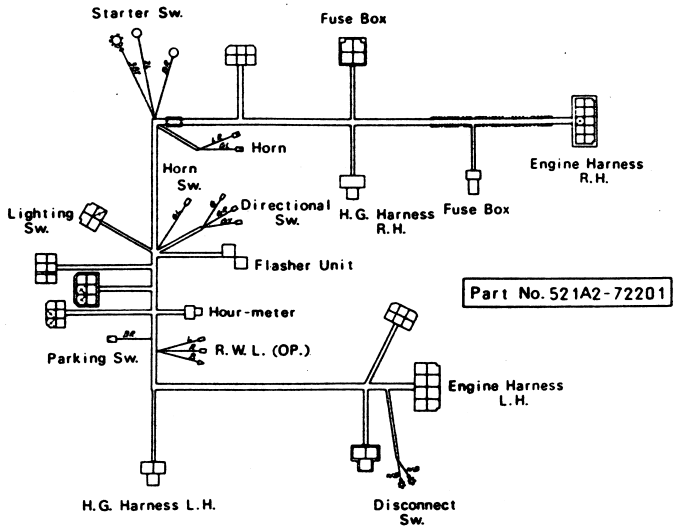

Part No. 521A2-72201

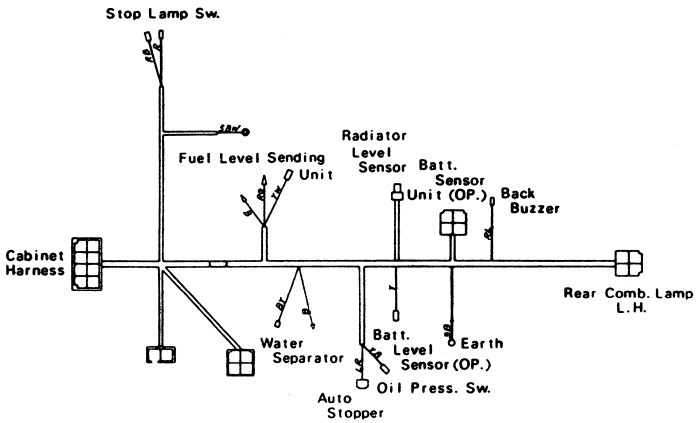

Part No. 222A2-42021

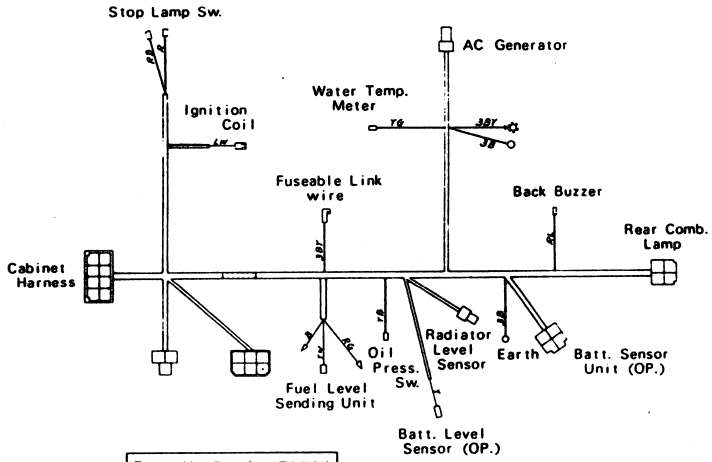

Part No. 521A2-72221

ワイヤ ハーネス
Fig. 31 WIRE HARNESS

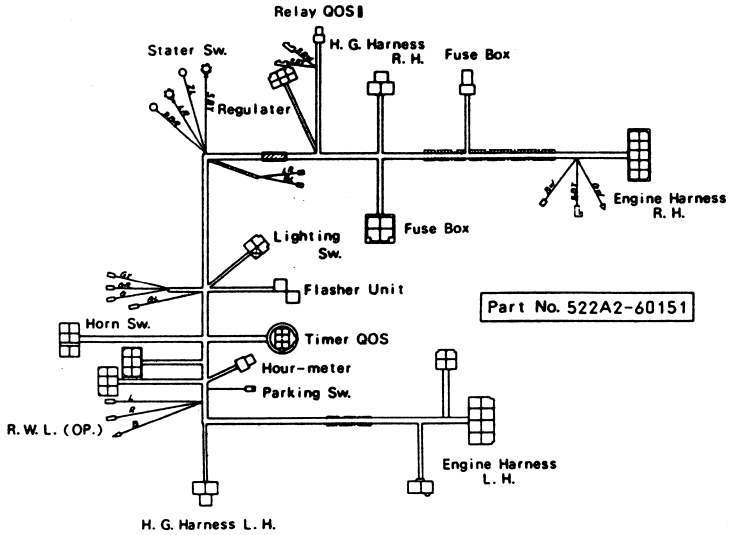

Part No. 522A2-60151

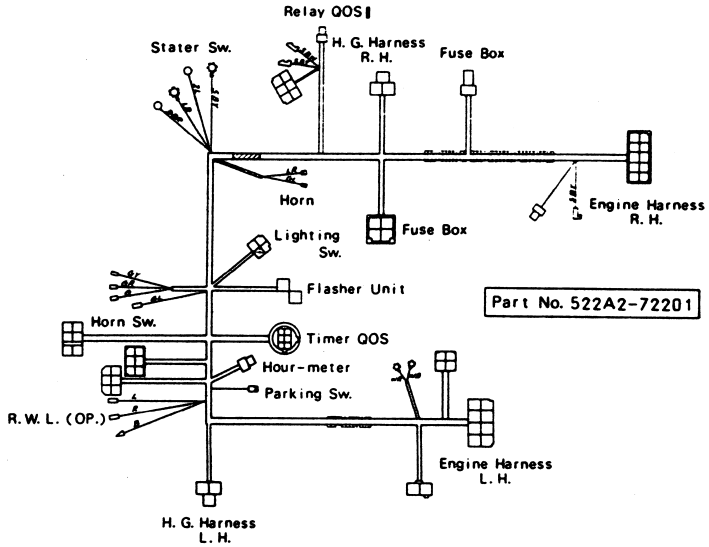

Part No. 522A2-72201

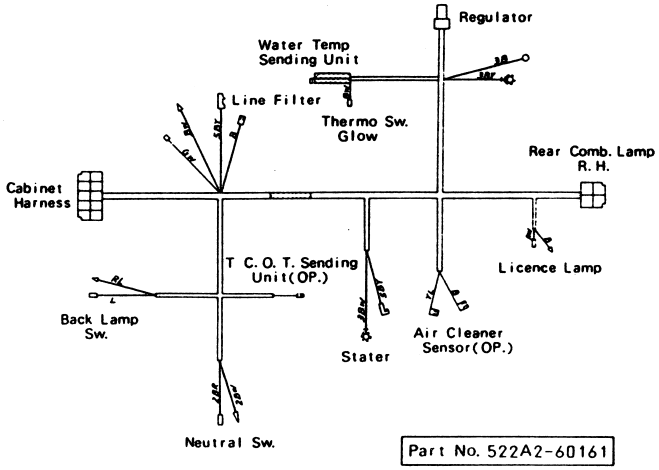

Part No. 522A2-60161

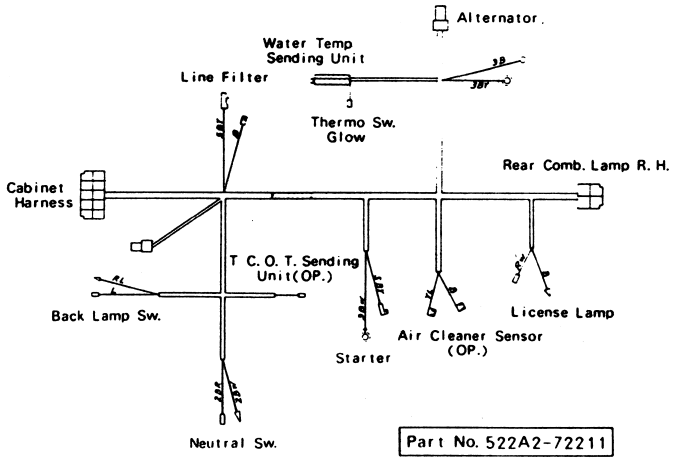

Part No. 522A2-72211

ワイヤ ハーネス & リード ワイヤ
Fig. 32 WIRE HARNESS & LEAD WIRE

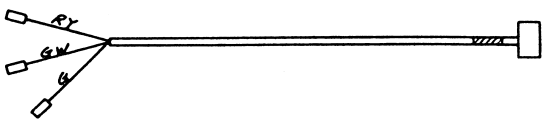

Part No. 24662-42031

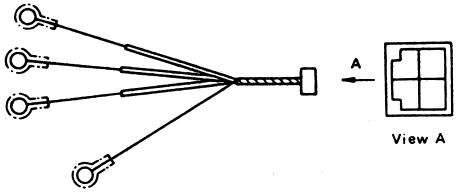

Part No. 51232-72081

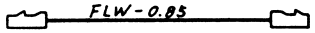

Part No. 25592-42081

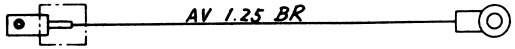

Part No. 521A2-62101

Temp Sender Wire
N-24140-L1100
See 1420 A4GR engine book
Pg 25-1

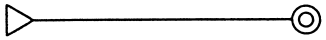

Part No. 25592-42121

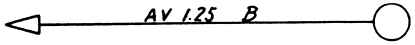

Part No. 521A2-62111

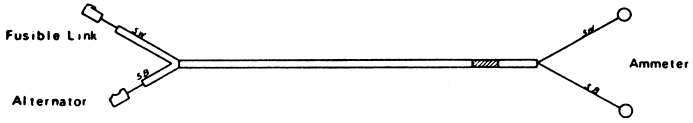

Part No. 25592-42171

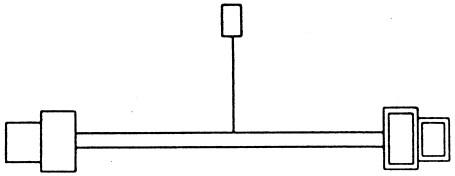

Part No. 521A2-62131

バッテリ ケーブル
Fig.33 BATTERY CABLE

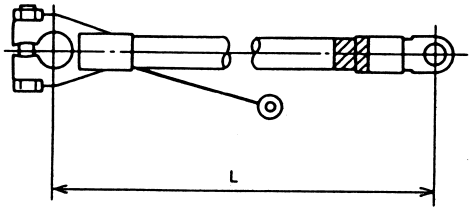

Part No.	Part Name	L
25532-42061	CABLE ⊕	1350
25592-42091	CABLE ⊖	950
55592-74001	CABLE earth	950

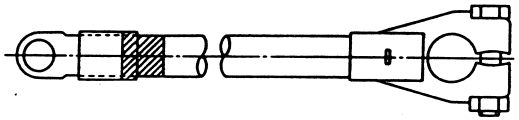

Part No. 53657-12091

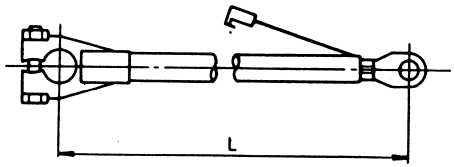

Part No.	Part Name	L
25592-42071	CABLE ⊕	1350
55597-12121	CABLE ⊕	1500

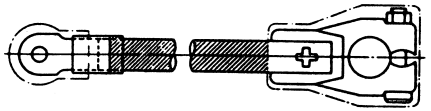

Part No. 53652-72531

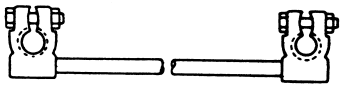

Part No. 24612-42151

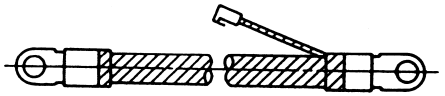

Part No. 55592-72041

ドライブ ユニット マウント
Fig. 34 DRIVE UNIT MOUNT

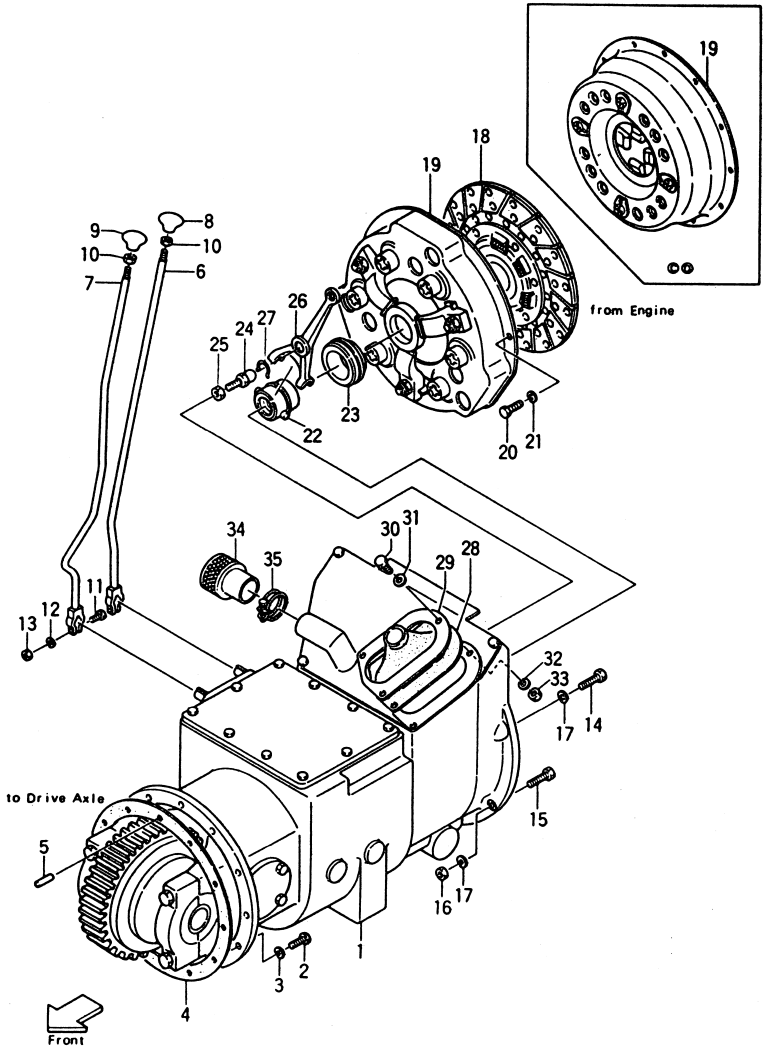

Ⓐ { FG20N2S(C) / FG23N2S(C) / FG25N2S(C) }　Ⓑ { FG20N13S(C) / FG23N13S(C) / FG25N13S(C) }　Ⓒ { FD20Z2S(C) / FD23Z2S(C) / FD25Z2S(C) }　Ⓓ { FD20Z13S(C) / FD23Z13S(C) / FD25Z13S(C) }　Fig. 34

見出番号 Item No.	部品番号 Part No.	部品名称 Description	個数 Req'd	備考：適用号車 Remarks: Serial No.
1	121A2-50001 §	DRIVE UNIT, 21A-25 ドライブ ユニット	1	Ⓐ See Fig. 35
1-1	121G2-50001 §	DRIVE UNIT, 21G-25 ドライブ ユニット	1	Ⓑ 〃
1-2	122A2-50001 §	DRIVE UNIT, 22A-25 ドライブ ユニット	1	Ⓒ 〃
1-3	122G2-50001 §	DRIVE UNIT, 22G-25 ドライブ ユニット	1	Ⓓ 〃
1-4	122U2-50001 §	DRIVE UNIT, 22U-25 ドライブ ユニット	1	ⒶⒸ (OC)type 〃
2	01106-10035	BOLT ボルト	10	
3	02011-00010	WASHER ワッシャ	10	
4	25592-52001	PACKING パッキング	1	
5	02212-08020	PIN ピン	1	
6	23032-52002	LEVER, direction change レバー	1	ⒶⒷ
6-1	23032-52122	LEVER, direction change レバー	1	ⒶⒷ [LCR-21A]
6-2	23652-52002	LEVER, direction change レバー	1	ⒸⒹ
6-3	23652-52122	LEVER, direction change レバー	1	ⒸⒹ [LCR-22A]
7	23032-52022	LEVER, speed change レバー	1	ⒶⒷ
7-1	23032-52102	LEVER, speed change レバー	1	ⒶⒷ [LCR-21A]
7-2	23652-52022	LEVER, speed change レバー	1	ⒸⒹ
7-3	23032-52102	LEVER, speed change レバー	1	ⒸⒹ [LCR-22A]
8	23652-52041	KNOB ノブ	1	

ドライブ ユニット マウント
Fig. 34 DRIVE UNIT MOUNT

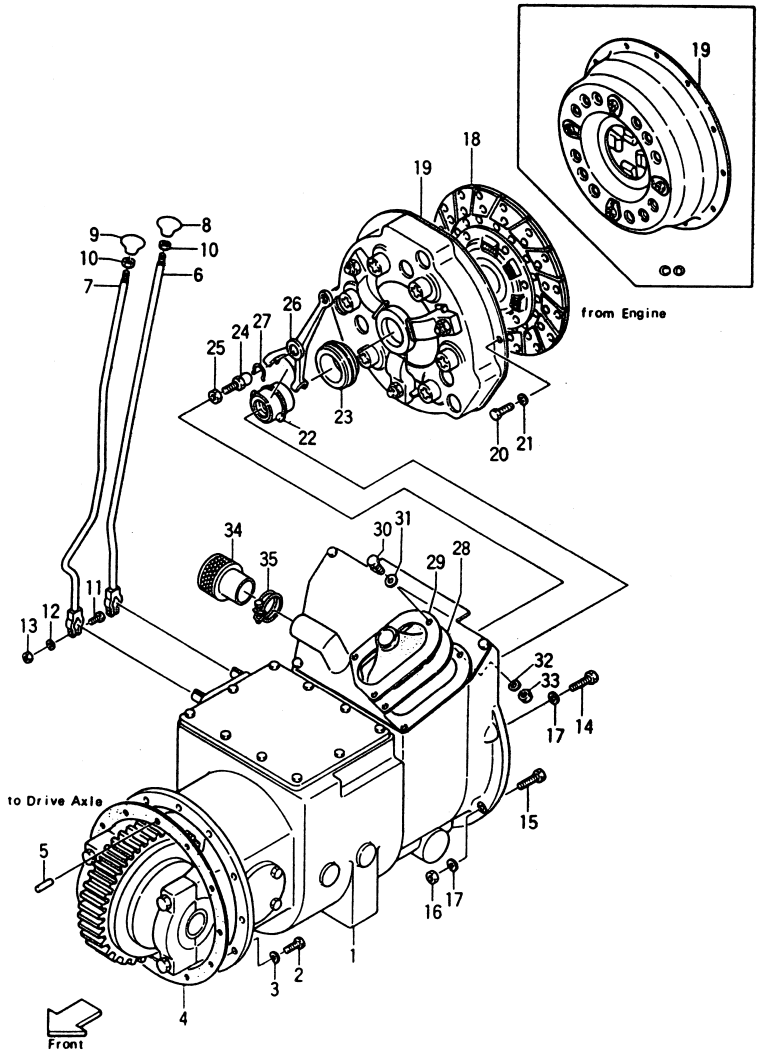

Ⓐ FG20N2S(C) FG23N2S(C) FG25N2S(C) Ⓑ FG20N13S(C) FG23N13S(C) FG25N13S(C) Ⓒ FD20Z2S(C) FD23Z2S(C) FD25Z2S(C) Ⓓ FD20Z13S(C) FD23Z13S(C) FD25Z13S(C) Fig. 34

見出番号 Item No.	部品番号 Part No.	部品名称 Description	個数 Req'd	備考：適用号車 Remarks: Serial No.
9	23652-52051	KNOB ノブ	1	
10	01402-00010	NUT ナット	2	
11	01100-08035	BOLT ボルト	2	
12	02010-00008	WASHER ワッシャ	2	
13	01400-00008	NUT ナット	2	
14	01100-10040	BOLT ボルト	1	ⒶⒷⒹ
14-1	01100-10030	BOLT ボルト	2	Ⓒ
14-2	01100-10035	BOLT ボルト	6	Ⓒ
15	01100-10050	BOLT ボルト	→	ⒶⒷ=5 Ⓓ=2
15-1	01100-10055	BOLT ボルト	5	Ⓓ
15-2	01100-10035	BOLT ボルト	2	ⒶⒷ
16	01400-00010	NUT ナット	→	ⒶⒷ=5 Ⓓ=7
17	02010-00010	WASHER ワッシャ	8	
18	13453-10301	CLUTCH DISC -See Engine Parts クラッチ ディスク	1	Ⓐ
18-1	12573-12031	CLUTCH DISC -See Engine Parts クラッチ ディスク	1	Ⓑ
18-2	12673-10201	CLUTCH DISC クラッチ ディスク	1	ⒸⒹ
19	13453-10402	CLUTCH COVER -See Engine Parts クラッチ カバー	1	Ⓐ
19-1	12573-12041	CLUTCH COVER -See Engine Parts クラッチ カバー	1	Ⓑ

ドライブ ユニット マウント
Fig. 34 DRIVE UNIT MOUNT

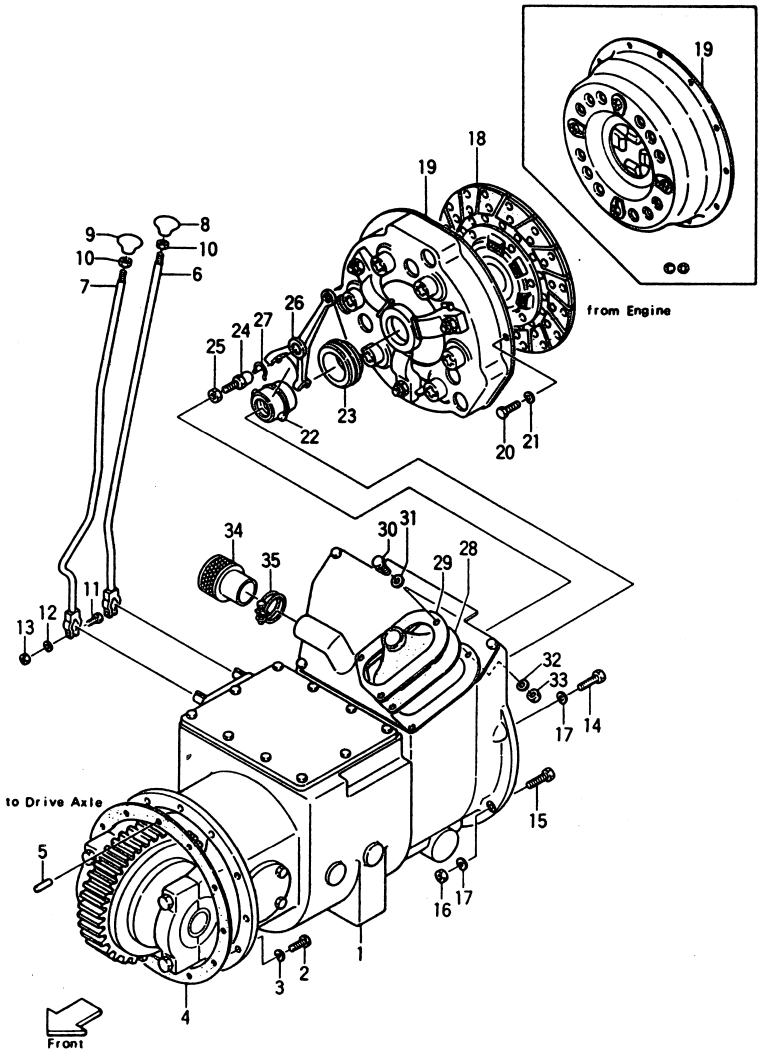

Ⓐ { FG20N2S(C) FG23N2S(C) FG25N2S(C) Ⓑ { FG20N13S(C) FG23N13S(C) FG25N13S(C) Ⓒ { FD20Z2S(C) FD23Z2S(C) FD25Z2S(C) Ⓓ { FD20Z13S(C) FD23Z13S(C) FD25Z13S(C) Fig. 34

見出番号 Item No.	部品番号 Part No.	部品名称 Description	個数 Req'd	備考：適用号車 Remarks: Serial No.
19-2	13553-10301	CLUTCH COVER クラッチ カバー	1	ⒸⒹ
20	13453-12152	BOLT ボルト	6	Ⓐ
20-1	10333-10061	BOLT ボルト	2	Ⓑ
20-2	10333-10071	BOLT ボルト	4	Ⓑ
20-3	01103-08016	BOLT ボルト	12	ⒸⒹ
21	10333-10081	WASHER ワッシャ	6	Ⓑ
21-1	02011-00008	WASHER ワッシャ	12	ⒸⒹ
22	15533-12031	RETAINER リテーナ	1	Ⓐ
22-1	11233-12001	RETAINER リテーナ	1	Ⓑ
22-2	13453-12021	RETAINER, bearing リテーナ	1	ⒸⒹ
23	15533-10301	BEARING ベアリング	1	Ⓐ
23-1	11233-12011	BEARING ベアリング	1	Ⓑ
23-2	13453-12031	BEARING ベアリング	1	ⒸⒹ
24	13073-12001	PIVOT ピボット	1	ⒶⒷ
24-1	13453-12041	PIVOT ピボット	1	ⒸⒹ
25	13073-12011	NUT ナット	1	ⒶⒷ
25-1	01402-00012	NUT ナット	1	ⒸⒹ
26	10113-10122	YOKE ヨーク	1	
27	10113-10081	SNAP RING スナップ リング	1	
28	13453-12052	COVER カバー	1	
28-1	13653-12011	COVER カバー	1	OP.
29	13453-12062	RETAINER リテーナ	1	
30	01100-08016	BOLT ボルト	2	
31	02000-00008	WASHER ワッシャ	1	
32	02010-00008	WASHER ワッシャ	2	
33	01400-00008	NUT ナット	2	

ドライブ ユニット マウント
Fig. 34 DRIVE UNIT MOUNT

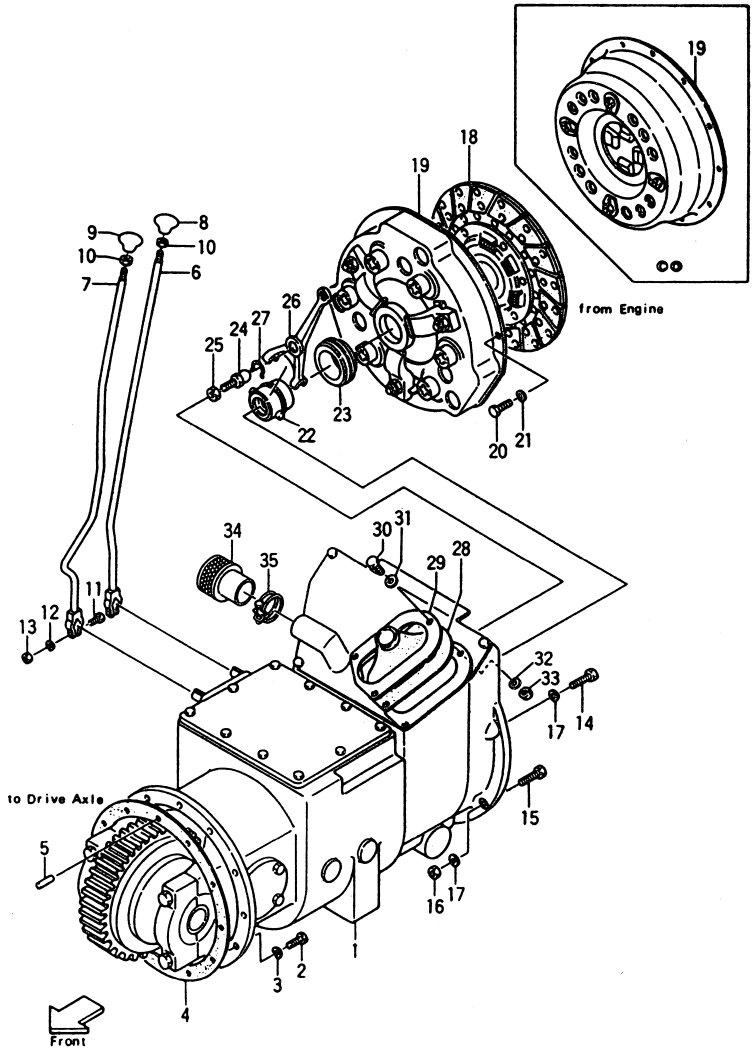

Ⓐ FG20N2S(C) FG23N2S(C) FG25N2S(C) Ⓑ FG20N13S(C) FG23N13S(C) FG25N13S(C) Ⓒ FD20Z2S(C) FD23Z2S(C) FD25Z2S(C) Ⓓ FD20Z13S(C) FD23Z13S(C) FD25Z13S(C) Fig. 34

見出番号 Item No.	部品番号 Part No.	部品名称 Description	個数 Req'd	備考：適用号車 Remarks: Serial No.
34	13653-12031	AIR FILTER(Inc. 35) エアー フィルタ	1	OP.
35	04911-00043	CLIP クリップ	1	OP.

トランスミッション
Fig.35 TRANSMISSION (1/3)

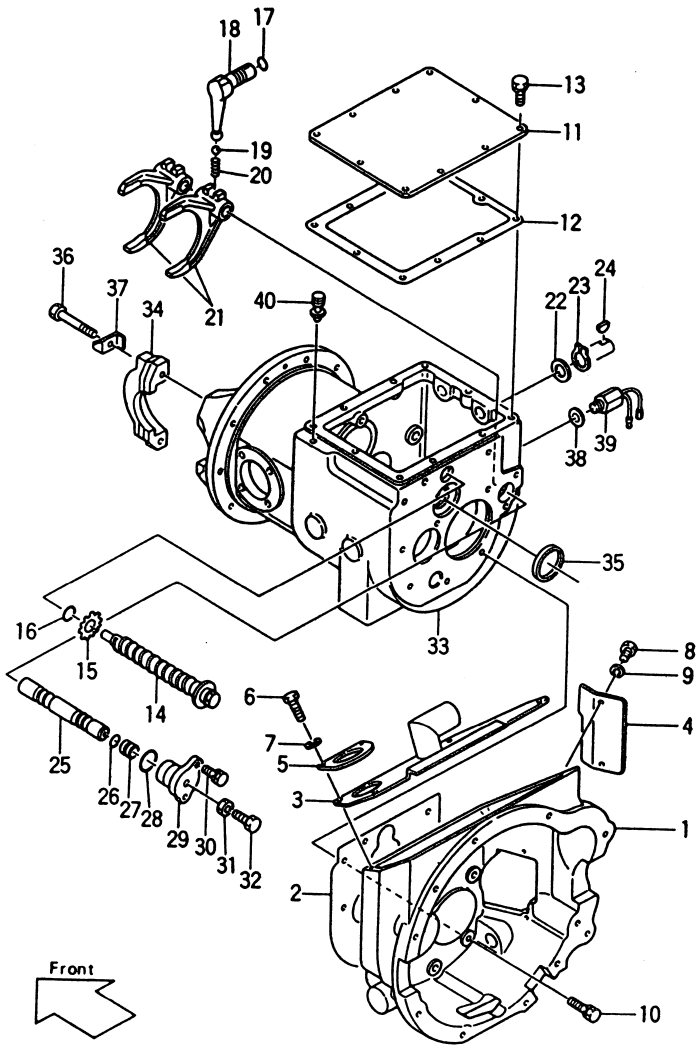

Ⓐ{FG20N2S(C) FG23N2S(C) FG25N2S(C)} Ⓑ{FG20N13S(C) FG23N13S(C) FG25N13S(C)} Ⓒ{FD20Z2S(C) FD23Z2S(C) FD25Z2S(C)} Ⓓ{FD20Z13S(C) FD20Z13S(C) FD25Z13S(C)} Fig.35

見出番号 Item No.	部品番号 Part No.	部品名称 Description	個数 Req'd	備考：適用号車 Remarks: Serial No.
A	122A2-50201	DRIVE UNIT SUB ASS' Y. (Inc.1～40 & Fig.36,37,45) ドライブユニットサブアッセン	1	ⒶⒸ
B	122A2-50301	DRIVE UNIT SUB ASS' Y. (Inc.1～40 & Fig.36,37,45) ドライブユニットサブアッセン	1	ⒶⒸ [SM]
C	522A3-60301	DRIVE UNIT SUB ASS' Y. (Inc.1～40 & Fig.36,37, 37-1,45) ドライブユニットサブアッセン	1	Ⓐ{[OC-21A] [OC/POB-21A]} Ⓒ{[OC-22A] [OC/POB-22A]}
D	522A2-10101	DRIVE UNIT SUB ASS' Y. (Inc.1～40 & Fig.36,37, 37-2,45) ドライブユニットサブアッセン	1	Ⓐ{[PC-21A] [PC/POB-21A]} Ⓒ{[PC-22A] [PC/POB-22A]}
E	522A3-60401	DRIVE UNIT SUB ASS' Y. (Inc.1～40 & Fig.36,37, 37-1,45) ドライブユニットサブアッセン	1	ⒶⒸ (OC)type
F	122G2-50201	DRIVE UNIT SUB ASS' Y. (Inc.1～40 & Fig.36,37,45) ドライブユニットサブアッセン	1	ⒷⒹ
G	122G2-50301	DRIVE UNIT SUB ASS' Y. (Inc.1～40 & Fig.36,37,45) ドライブユニットサブアッセン	1	ⒷⒹ [SM]
H	522G2-10101	DRIVE UNIT SUB ASS' Y. (Inc.1～40 & Fig.36,37, 37-2,45) ドライブユニットサブアッセン	1	Ⓑ{[PC-21A] [PC/POB-21A]} Ⓓ{[PC-22A] [PC/POB-22A]}

トランスミッション
Fig.35 TRANSMISSION (1/3)

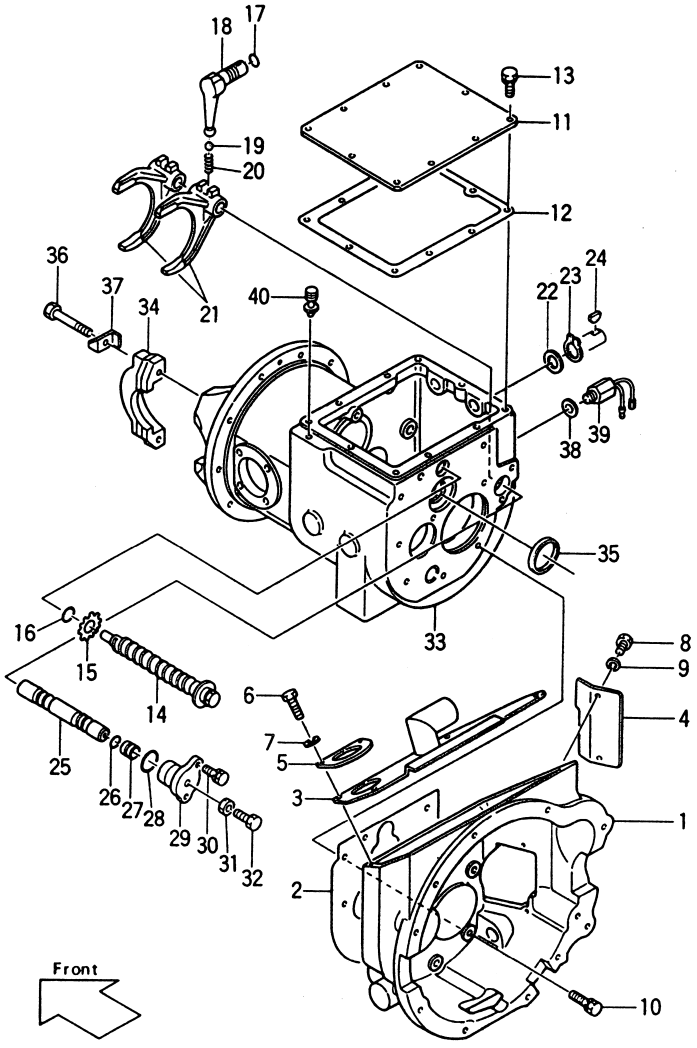

Ⓐ{FG20N2S(C) FG23N2S(C) FG25N2S(C)} Ⓑ{FG20N13S(C) FG23N13S(C) FG25N13S(C)} Ⓒ{FD20Z2S(C) FD23Z2S(C) FD25Z2S(C)} Ⓓ{FD20Z13S(C) FD20Z13S(C) FD25Z13S(C)} Fig.35

見出番号 Item No.	部品番号 Part No.	部品名称 Description	個数 Req'd	備考：適用号車 Remarks: Serial No.
※1	AE-602970-114	REPAIR KIT リペア キット	1	
		Inc. Fig.35…2, 12, 16, 17, 26, 28 37, 38		
		Fig.36…1, 3, 4, 6, 14, 15, 18 23, 32～34		
		Fig.37…4, 5, 12, 16, 17		
		Fig.45…2, 4～6, 17		
1	AE-13227-2219 §	HOUSING ハウジング	1	w/o Ⓐ[OC-21A] Ⓒ[OC-22A]
1-1	AE-13304-2090 §	HOUSING ハウジング	1	[PC]
2	AE-602129-109 ※	PACKING パッキング	1	
3	AE-602122-113	COVER カバー	1	w/o Ⓐ[OC-21A] Ⓒ[OC-22A]
3-1	522A3-52071	COVER カバー	1	[POB-22A]
3-2	AE-14032-2059	COVER カバー	1	[PC]
4	AE-602122-110	COVER カバー	1	w/o Ⓐ[OC-21A] Ⓒ[OC-22A]
5	AE-602122-103	COVER カバー	1	w/o Ⓐ[OC-21A] Ⓒ[OC-22A] [PC]
6	01100-08014	BOLT ボルト	4	w/o Ⓐ[OC-21A] Ⓒ[OC-22A]
7	02010-00008	WASHER ワッシャ	4	〃
8	01100-06014	BOLT ボルト	2	〃
9	02010-00006	WASHER ワッシャ	2	〃
10	AE-160G1030	BOLT ボルト	7	〃
11	AE-602161-110	COVER カバー	1	
11-1	522A2-12431	COVER カバー	1	NOTE 1
12	AE-602169-107 ※	PACKING パッキング	1	
13	AE-190B1018	BOLT ボルト	5	
14	AE-09460-001	BOLT ボルト	1	
15	AE-09760-014	WASHER ワッシャ	1	
16	03300-00220 ※	O-RING O-リング	1	

トランスミッション
Fig. 35 TRANSMISSION (1/3)

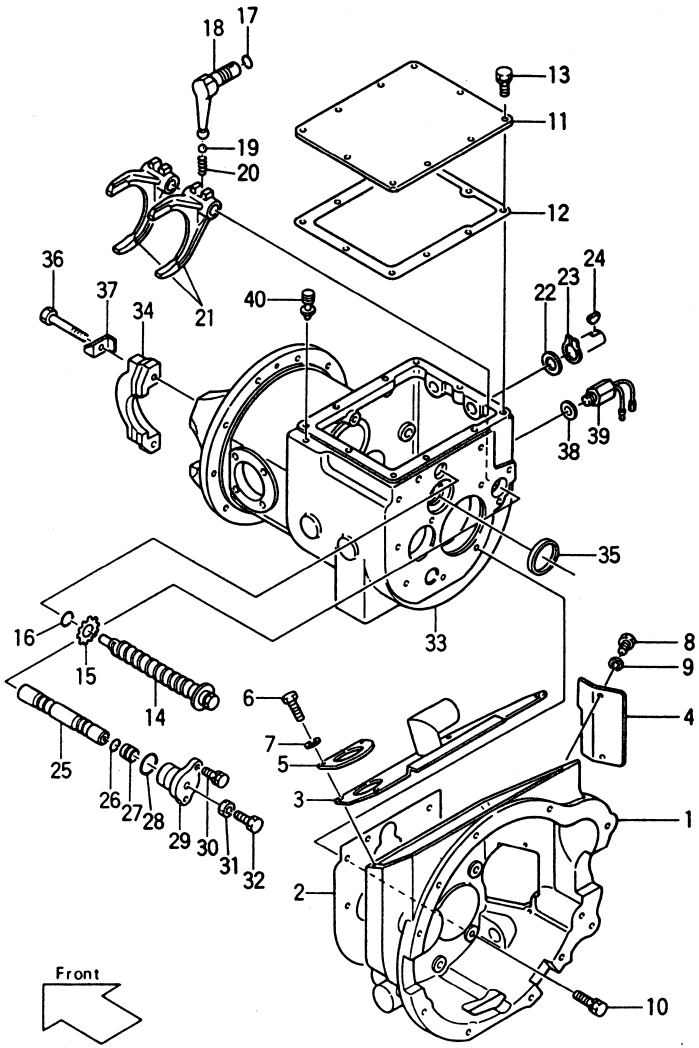

Ⓐ { FG20N2S(C) FG23N2S(C) FG25N2S(C) Ⓑ { FG20N13S(C) FG23N13S(C) FG25N13S(C) Ⓒ { FD20Z2S(C) FD23Z2S(C) FD25Z2S(C) Ⓓ { FD20Z13S(C) FD20Z13S(C) FD25Z13S(C)

Fig. 35

見出番号 Item No.	部品番号 Part No.	部品名称 Description	個数 Req'd	備考：適用号車 Remarks: Serial No.
17	03300-00180 ※	O-RING リング	2	
18	AE-602745-106	LEVER レバー	2	
19	03190-00011	BALL ボール	2	
20	AE-09510-065	SPRING スプリング	2	
21	AE-602712-114	ARM アーム	2	
22	AE-09630-111	SPACER スペーサ	2	
23	02100-00022	SNAP RING スナップ リング	2	
24	02360-05019	KEY キー	2	
25	AE-602711-126	ROD ロッド	1	
26	03300-00160 ※	O-RING リング	1	
27	AE-09630-103	SPACER スペーサ	1	
28	03300-00320 ※	O-RING リング	1	
29	AE-602141-110	COVER カバー	1	
30	AE-190G1025	BOLT ボルト	2	
31	AE-318B0800	NUT ナット	1	
32	AE-00111-012	BOLT ボルト	1	
I	AE-602111-120	CASE GEAR ASS'Y. (Inc. 33～37) ケース ギヤー アッセン	1	
33	AE-602111-119 §	CASE ケース	1	
34	AE-602541-103 §	CAP キャップ	2	
35	AE-00551-011	COLLAR カラー	1	
36	AE-113P14100	BOLT ボルト	4	
37	AE-09770-028 ※	PLATE プレート	4	
38	AE-09260-31 ※	PACKING パッキング	1	
39	AE-602940-101	SWITCH, back lamp スイッチ	1	
39-1	53652-72811	PLUG プラグ	1	

トランスミッション
Fig. 35 TRANSMISSION (1/3)

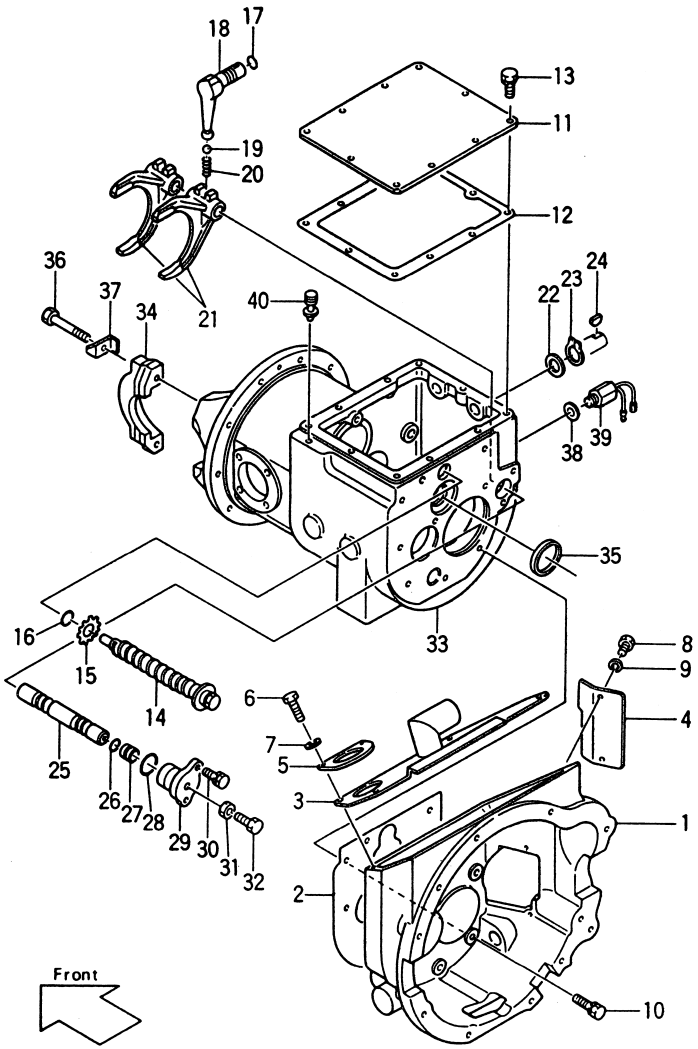

Ⓐ { FG20N2S(C) FG23N2S(C) FG25N2S(C) Ⓑ { FG20N13S(C) FG23N13S(C) FG25N13S(C) Ⓒ { FD20Z2S(C) FD23Z2S(C) FD25Z2S(C) Ⓓ { FD20Z13S(C) FD20Z13S(C) FD25Z13S(C) Fig. 35

見出番号 Item No.	部品番号 Part No.	部品名称 Description	個数 Req'd	備考：適用号車 Remarks: Serial No.
40	AE-09210-007	AIR BREATHER エアー ブリーザ	1	
40-1	90106-65690	AIR BREATHER エアー ブリーザ	1	NOTE 1
		NOTE 1 Ⓐ [OC-21A] [OC/POB-21A] Ⓒ [OC-22A] [OC/POB-22A] [PC] [PC/POB]		

トランスミッション
Fig. 36 TRANSMISSION (2/3)

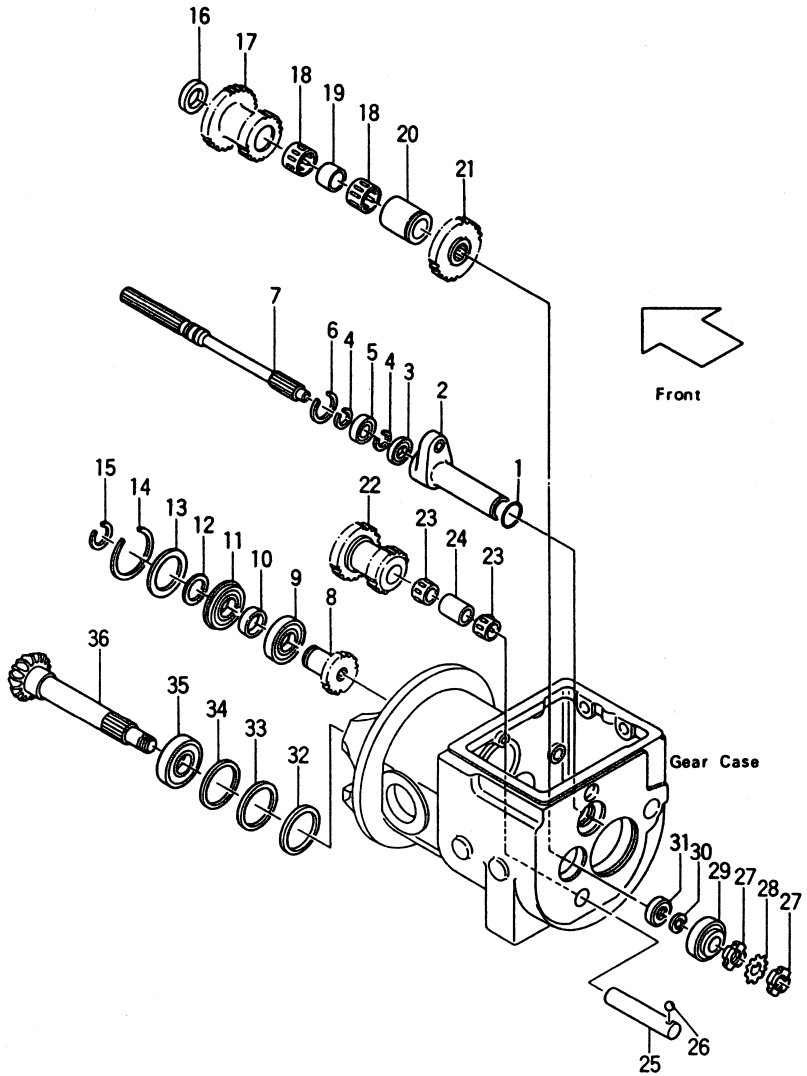

Ⓐ { FG20N2S, FD20Z2S(C) / FG23N2S, FD23Z2S(C) / FG25N2S, FD25Z2S(C)
Ⓑ { FG20N13S, FD20Z13S(C) / FG23N13S, FD23Z13S(C) / FG25N13S, FD25Z13S(C)

Fig. 36

見出番号 Item No.	部品番号 Part No.		部品名称 Description		個数 Req'd	備考：適用号車 Remarks: Serial No.
1	AE-00671-046	※	O-RING	リング	1	
A	AE-602126-001		RETAINER BEARING ASS' Y. (Inc. 2, 3)	リテーナ ベアリング アッセン	1	
2	AE-602126-111	§	RETAINER, bearing	リテーナ	1	
3	AE-00651-038	※	OIL SEAL	オイル シール	1	
4	02100-00025	※	SNAP RING	スナップ リング	2	
5	03000-06005		BEARING, ball	ベアリング	1	
6	02110-00047	※	SNAP RING	スナップ リング	1	
7	AE-602211-118		SHAFT, main drive	シャフト	1	
8	AE-602212-106		GEAR, input	ギヤー	1	
9	03000-06207		BEARING, ball	ベアリング	1	
10	AE-09630-094		SPACER	スペーサ	1	
11	03000-06207		BEARING, ball	ベアリング	1	
12	AE-09630-096		SPACER	スペーサ	1	
13	AE-09630-095		SPACER	スペーサ	1	
14	02110-00080	※	SNAP RING	スナップ リング	1	
15	02100-00035	※	SNAP RING	スナップ リング	1	
16	AE-09730-005		PLATE, thrust	プレート	1	
17	AE-602264-104		GEAR, cluster	ギヤー	1	
18	AE-09810-041	※	BEARING, needle	ベアリング	2	
19	AE-09630-100		SPACER	スペーサ	1	
20	AE-09630-109		SPACER	スペーサ	1	
21	AE-602263-118		GEAR, output	ギヤー	1	
22	AE-602242-111		GEAR, reverse idle	ギヤー	1	
23	AE-09810-040	※	BEARING, needle	ベアリング	2	
24	AE-09630-104		SPACER	スペーサ	1	
25	AE-602241-109		SHAFT, reverse idle	シャフト	1	

トランスミッション
Fig. 36 TRANSMISSION (2/3)

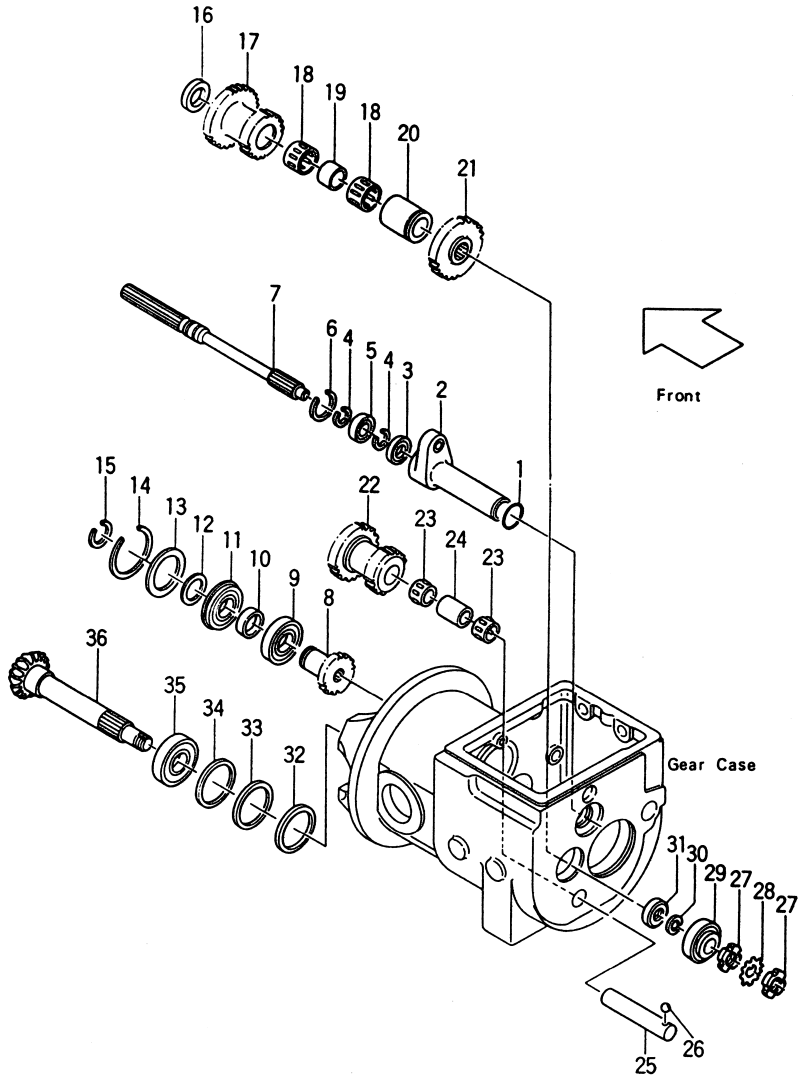

Ⓐ { FG20N2S, FD20Z2S(C) / FG23N2S, FD23Z2S(C) / FG25N2S, FD25Z2S(C)
Ⓑ { FG20N13S, FD20Z13S(C) / FG23N13S, FD23Z13S(C) / FG25N13S, FD25Z13S(C)

Fig. 36

見出番号 Item No.	部品番号 Part No.	部品名称 Description	個数 Req'd	備考：適用号車 Remarks: Serial No.
26	03190-00008	BALL ボール	1	
27	03192-00005	NUT ナット	2	
28	03192-10005	WASHER ワッシャ	1	
29	AE-09840-013	BEARING, taper roller ベアリング	1	
30	AE-09530-001	SPRING スプリング	1	
31	AE-09630-108	SPACER スペーサ	1	
32	AE-09690-035 ※	SHIM t=0.1 シム	AR	
33	AE-09690-034 ※	SHIM t=0.2 シム	AR	
34	AE-09690-033 ※	SHIM t=0.5 シム	AR	
35	AE-09840-030	BEARING, taper roller ベアリング	1	
36	AE-602512-110	SHAFT, output シャフト	1	Ⓐ
36-1	AE-602512-113	SHAFT, output シャフト	1	Ⓑ

トランスミッション
Fig. 37 TRANSMISSION (3/3)

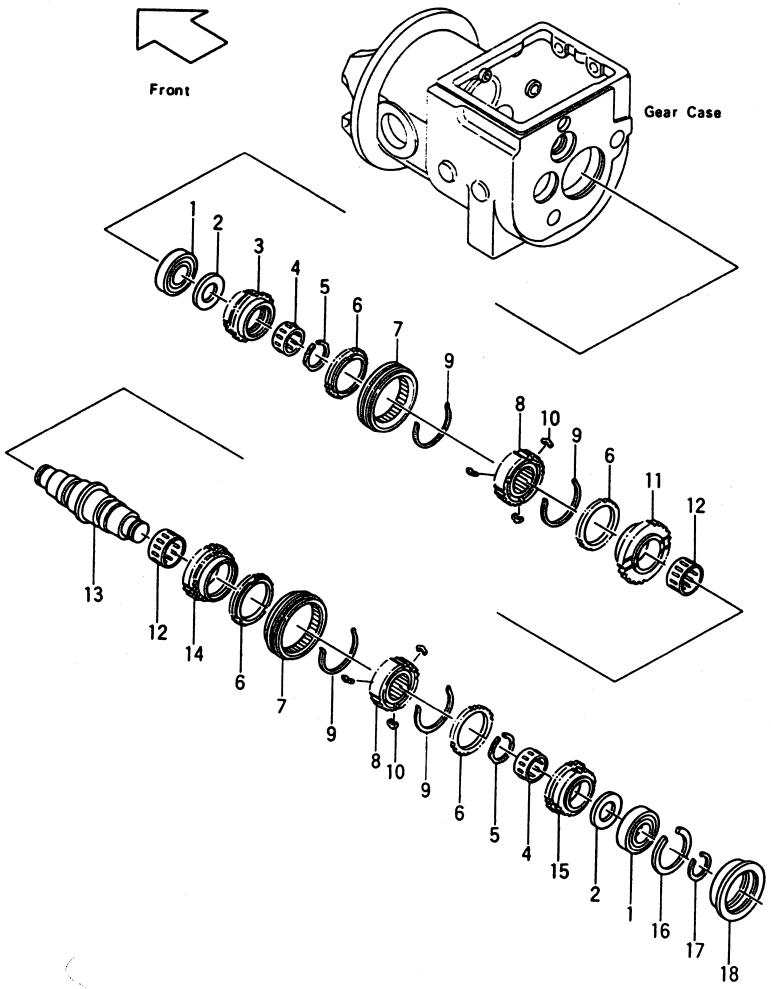

FG20N2S(C), FG20N13S(C), FD20Z2S(C), FD20Z13S(C)
FG23N2S(C), FG23N13S(C), FD23Z2S(C), FD23Z13S(C)
FG25N2S(C), FG25N13S(C), FD25Z2S(C), FD25Z13S(C)

Fig. 37

見出番号 Item No.	部品番号 Part No.	部品名称 Description	個数 Req'd	備考：適用号車 Remarks: Serial No.
1	03000-06208	BEARING ベアリング	2	
2	AE-09730-008	PLATE プレート	2	
3	AE-602224-109	GEAR, high ギヤー	1	
4	AE-09810-034 ※	BEARING ベアリング	2	
5	02100-00048 ※	SNAP RING スナップ リング	2	
6	AE-601254-120	RING リング	4	
A	AE-601253-024	SLEEVE & HUB ASS' Y. (Inc. 7～10) スリーブ ハブ アッセン	2	
7	AE-601253-165 §	SLEEVE スリーブ	2	
8	AE-601252-134 §	CLUTCH HUB クラッチ ハブ	2	
9	AE-602259-103	SPRING スプリング	4	
10	AE-601259-117	INSERT インサート	6	
11	AE-602223-116	GEAR, low ギヤー	1	
12	AE-09810-053 ※	BEARING ベアリング	2	
13	AE-602221-106	SHAFT シャフト	1	
14	AE-602222-107	GEAR, reverse ギヤー	1	
15	AE-602228-104	GEAR, forward ギヤー	1	
16	02110-00080 ※	SNAP RING スナップ リング	1	
17	02100-00040 ※	SNAP RING スナップ リング	1	
18	AE-602126-109	RETAINER リテーナ	1	

オイル クラッチ
Fig. 37-1 OIL CLUTCH [OC] [OC/POB] OP.

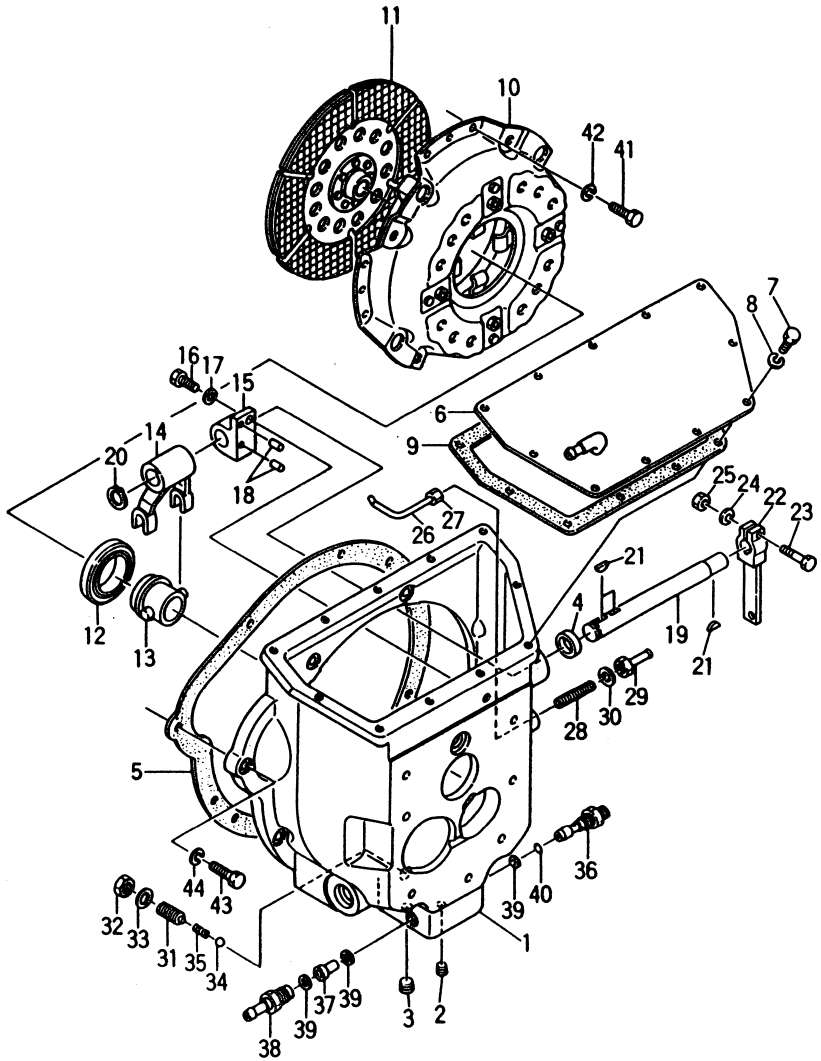

Ⓐ[OC/POB-21A] [OC-21A] { FG20N2S(C) FG23N2S(C) FG25N2S(C)
Ⓑ[OC/POB-22A] [OC-22A] { FD20Z2S(C) FD23Z2S(C) FD25Z2S(C)

Fig. 37-1

見出番号 Item No.	部品番号 Part No.	部品名称 Description		個数 Req'd	備考：適用号車 Remarks: Serial No.
1	522A3-62101	HOUSING	ハウジング	1	
2	23870-52871	PLUG	プラグ	1	
3	22193-03011	PLUG	プラグ	1	
4	55593-62011	OIL SEAL	オイル シール	1	
5	55533-62011	GASKET	ガスケット	1	
6	55593-62031	COVER	カバー	1	
7	01100-08016	BOLT	ボルト	11	
8	02010-00008	WASHER	ワッシャ	11	
9	55593-62051	GASKET	ガスケット	1	
10	55593-60201	CLUTCH COVER	クラッチ カバー	1	
11	55593-60301	CLUTCH DISK	クラッチ ディスク	1	
12	55593-62061	BEARING	ベアリング	1	
13	55593-62071	RETAINER	リテーナ	1	
14	55593-62083	YOKE	ヨーク	1	
15	55593-62091	SUPPORT	サポート	1	
16	01100-10025	BOLT	ボルト	11	
17	02010-00010	WASHER	ワッシャ	1	
18	02212-08016	PIN	ピン	2	
19	522A3-62001	SHAFT	シャフト	1	
20	02100-00025	SNAP RING	スナップ リング	1	
21	02360-05019	KEY	キー	3	
22	522A2-12172	ARM	アーム	1	
23	01100-08035	BOLT	ボルト	1	
24	02010-00008	WASHER	ワッシャ	1	
25	01400-00008	NUT	ナット	1	
26	55593-62171	NOZLE, spray	ノズル	1	

オイル クラッチ
Fig. 37-1 OIL CLUTCH [OC] [OC/POB] OP.

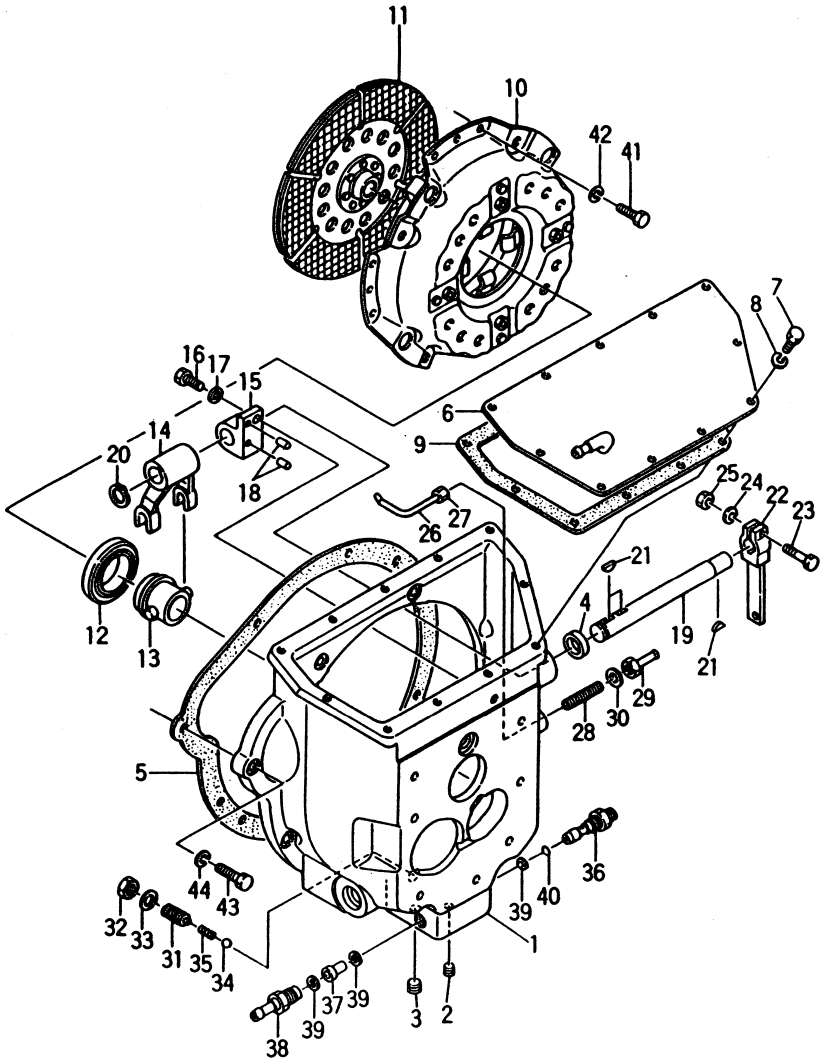

Ⓐ[OC/POB-21A] [OC-21A] { FG20N2S(C) FG23N2S(C) FG25N2S(C)

Ⓑ[OC/POB-22A] [OC-22A] { FD20Z2S(C) FD23Z2S(C) FD25Z2S(C)

Fig. 37-1

見出番号 Item No.	部品番号 Part No.	部品名称 Description		個数 Req'd	備考：適用号車 Remarks: Serial No.
27	22529-10031	NUT	ナット	1	
28	22529-10041	SLEEVE	スリーブ	1	
29	55593-62181	NIPPLE	ニップル	1	
30	22197-52091	WASHER	ワッシャ	1	
31	55593-62201	SCREW	スクリュ	1	
32	01402-20014	NUT	ナット	1	
33	23467-82041	PACKING	パッキング	1	
34	03190-00012	BALL	ボール	1	
35	10243-40441	SPRING	スプリング	1	
36	55593-62561	NOZZLE, venturi	ノズル	1	
37	55593-62221	RECEIVER	レシーバ	1	
38	55593-62231	FITTING	フィッティング	1	
39	22197-52091	WASHER	ワッシャ	3	
40	55593-62571	O-RING	O-リング	1	
41	01103-08016	BOLT	ボルト	12	
42	02011-00008	WASHER	ワッシャ	12	
43	01103-10040	BOLT	ボルト	1	Ⓐ
43-1	01103-10050	BOLT	ボルト	7	Ⓐ
43-2	01103-10080	BOLT	ボルト	1	Ⓐ
43-3	01113-10035	BOLT	ボルト	3	Ⓐ
43-4	01103-10030	BOLT	ボルト	2	Ⓑ
43-5	01103-10035	BOLT	ボルト	6	Ⓑ
44	02011-00010	WASHER	ワッシャ	→	Ⓐ=12 Ⓑ8
+	01400-10010	NUT	ナット	8	Ⓐ

オイル クーラ
Fig.37-2 OIL COOLER OP.

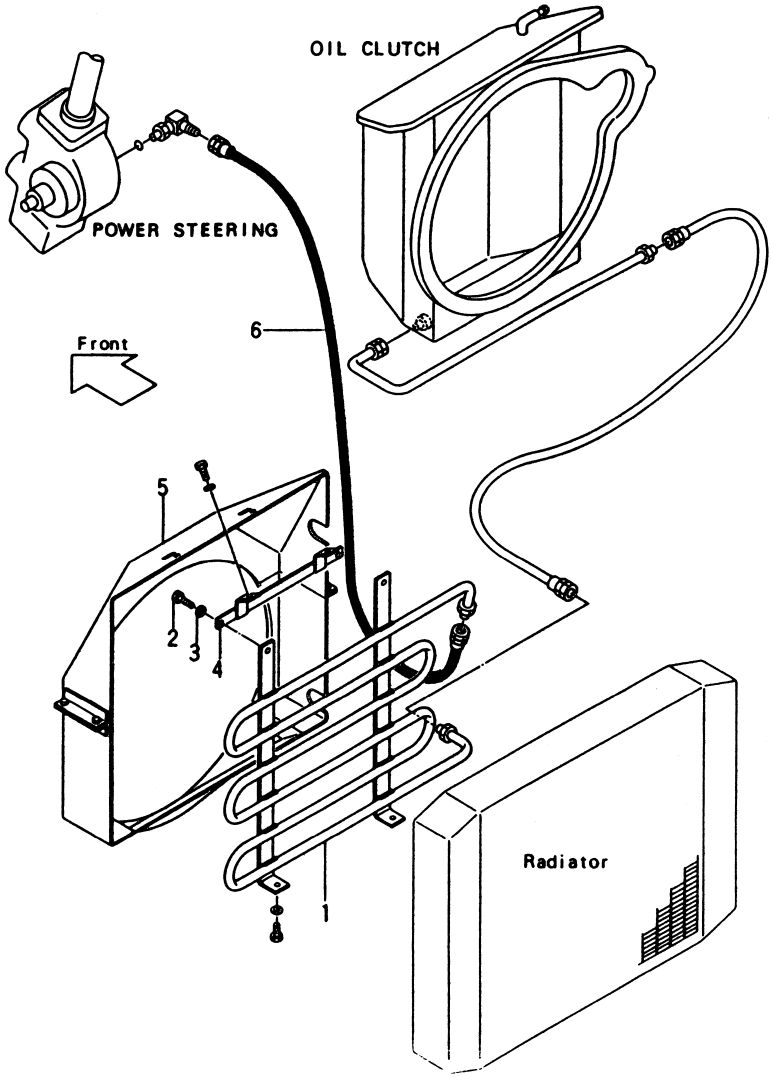

[OC-21A] FG20N2S(C) FG23N2S(C) FG25N2S(C)
[OC/POB-21A]

[OC-22A] FD20Z2S(C) FD23Z2S(C) FD25Z2S(C)
[OC/POB-22A]

Fig.37-2

見出番号 Item No.	部品番号 Part No.	部品名称 Description		個数 Req'd	備考：適用号車 Remarks: Serial No.
1	522A3-62161	OIL COOLER	オイル クーラ	1	
2	01100-08010	BOLT	ボルト	2	
3	02010-00008	WASHER	ワッシャ	2	
4	522A3-62201	BRACKET	ブラケット	1	
5	522A3-62191	SHROUD	シュラウド	1	
6	55592-12801	HOSE H.P.	ホース	1	
		<消去部分>			
		<Removed Parts>			
7	222A2-12102	SHROUD	シュラウド	1	Fig.5,6

パワー クラッチ
Fig. 37-3 POWER CLUTCH [PC] [PC/POB] OP.

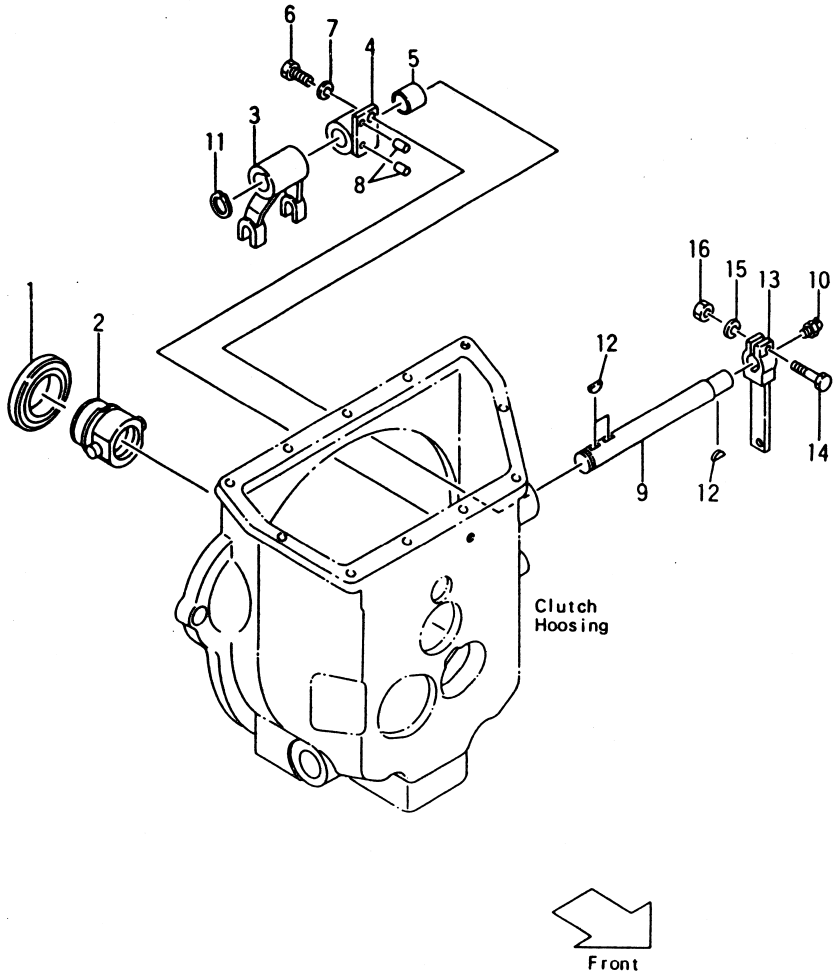

Ⓐ[PC-21A] [PC/POB-21A] {FG20N2S(C) FG23N2S(C) FG25N2S(C)} Ⓑ[PC-21G] [PC/POB-21G] {FG20N13S(C) FG23N13S(C) FG25N13S(C)} Ⓒ[PC-22A] [PC/POB-22A] {FD20Z2S(C) FD23Z2S(C) FD25Z2S(C)} Ⓓ[PC-22G] [PC/POB-22G] {FD20Z13S(C) FD23Z13S(C) FD25Z13S(C)} Fig. 37-3

見出番号 Item No.	部品番号 Part No.	部品名称 Description		個数 Req'd	備考：適用号車 Remarks: Serial No.
		<追加部品>			
		<Added Parts>			
1	15533-10301	BEARING	ベアリング	1	Ⓐ
1-1	11233-12011	BEARING	ベアリング	1	Ⓑ
1-2	55593-62061	BEARING	ベアリング	1	ⒸⒹ
2	521A2-12001	RETAINER	リテーナ	1	Ⓐ Ⓑ[PC]
2-1	521G2-12001	RETAINER	リテーナ	1	Ⓑ[PC/POB]
2-2	522A2-12451	RETAINER	リテーナ	1	ⒸⒹ
3	55593-62083	YOKE	ヨーク	1	
4	522A2-12201	SUPPORT	サポート	1	
5	12003-12021	BUSHING	ブッシング	1	
6	01100-10025	BOLT	ボルト	1	
7	02010-00010	WASHER	ワッシャ	1	
8	02212-08016	PIN	ピン	2	
9	522A2-12191	SHAFT	シャフト	1	
10	04901-00190	FITTING	フィッティング	1	
11	02100-00025	SNAP RING	スナップ リング	1	
12	02360-05019	KEY	キー	3	
13	522A2-12172	ARM	アーム	1	
14	01100-08035	BOLT	ボルト	1	
15	02010-00008	WASHER	ワッシャ	1	
16	01400-00008	NUT	ナット	1	
		<消去部品>			
		<Removed Parts>			
22	15533-12031	RETAINER	リテーナ	1	Ⓐ Fig. 34
22-1	11233-12001	RETAINER	リテーナ	1	Ⓑ 〃

パワー クラッチ
Fig. 37-3 POWER CLUTCH [PC] [PC/POB] OP.

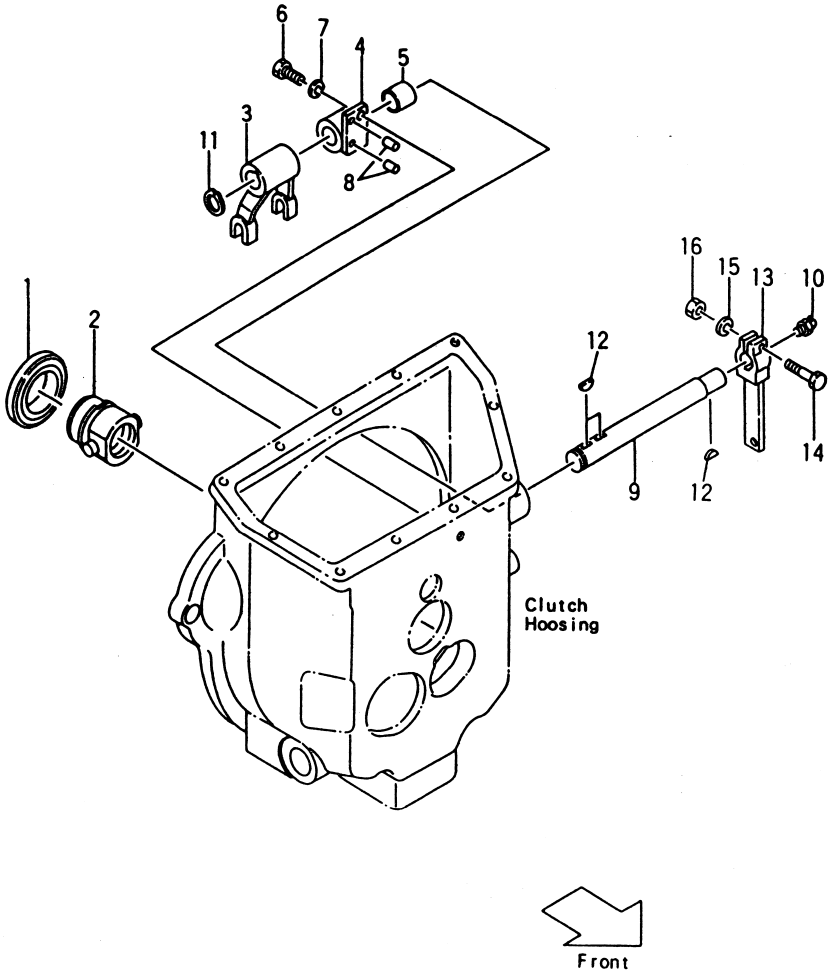

Ⓐ[PC-21A] [PC/POB-21A] {FG20N2S(C) FG23N2S(C) FG25N2S(C)} Ⓑ[PC-21G] [PC/POB-21G] {FG20N13S(C) FG23N13S(C) FG25N13S(C)} Ⓒ[PC-22A] [PC/POB-22A] {FD20Z2S(C) FD23Z2S(C) FD25Z2S(C)} Ⓓ[PC-22G] [PC/POB-22G] {FD20Z13S(C) FD23Z13S(C) FD25Z13S(C)} Fig. 37-3

見出番号 Item No.	部品番号 Part No.	部品名称 Description		個数 Req'd	備考：適用号車 Remarks: Serial No.
22-2	13453-12021	RETAINER	リテーナ	1	ⒸⒹ 〃
23	15533-10301	BEARING	ベアリング	1	Ⓐ 〃
23-1	11233-12011	BEARING	ベアリング	1	Ⓑ 〃
23-2	13453-12031	BEARING	ベアリング	1	ⒸⒹ 〃
24	13073-12001	PIVOT	ピボット	1	ⒶⒷ 〃
24-1	13453-12041	PIVOT	ピボット	1	ⒸⒹ 〃
25	13073-12011	NUT	ナット	1	ⒶⒷ 〃
25-1	01402-00012	NUT	ナット	1	ⒸⒹ 〃
26	10113-10122	YOKE	ヨーク	1	Fig. 34
27	10113-10081	SNAP RING	スナップ リング	1	〃
28	13453-12052	COVER	カバー	1	〃
29	13453-12062	RETAINER	リテーナ	1	〃
30	01100-08016	BOLT	ボルト	2	〃
31	02000-00008	WASHER	ワッシャ	1	〃
32	02010-00008	WASHER	ワッシャ	2	〃
33	01400-00008	NUT	ナット	2	〃

ドライブ ユニット マウント
Fig. 38 DRIVE UNIT MOUNT

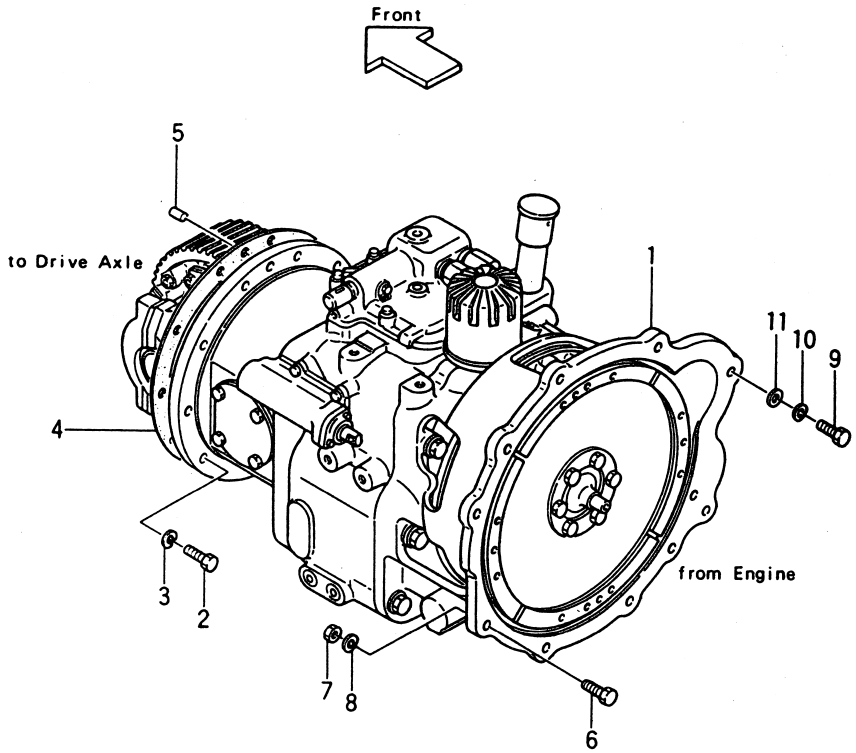

Ⓐ { FG20N2S(T) FG23N2S(T) FD25N2S(T) Ⓑ { FG20N13S(T) FG23N13S(T) FG25N13S(T) Ⓒ { FD20Z2S(T) FD23Z2S(T) FD25Z2S(T) Ⓓ { FD20Z13S(T) FD23Z13S(T) FD25Z13S(T)

Fig. 38

見出番号 Item No.	部品番号 Part No.		部品名称 Description		個数 Req'd	備考：適用号車 Remarks: Serial No.
1	121B2-50001	§	DRIVE UNIT, 21B-25	ドライブ ユニット	1	ⒶSee fig. 37～45
1-1	121H2-50001	§	DRIVE UNIT, 25H-25	ドライブ ユニット	1	ⒷSee Fig. 37～45
1-2	122B2-50001	§	DRIVE UNIT, 22B-25	ドライブ ユニット	1	ⒸSee Fig. 37～45
1-3	122H2-50001	§	DRIVE UNIT, 22H-25	ドライブ ユニット	1	ⒹSee Fig. 37～45
1-4	121S2-50001	§	DRIVE UNIT, 21S-25	ドライブ ユニット	1	ⒶEX-K See Fig. 37～45
1-5	122S2-50001	§	DRIVE UNIT, 22S-25	ドライブ ユニット	1	ⒸEX-K See Fig. 37～45
2	01106-10035		BOLT	ボルト	10	
3	02011-00010		WASHER	ワッシャ	10	
4	25592-52001		PACKING	パッキング	1	
5	02212-08020		PIN	ピン	1	
6	01100-10050		BOLT	ボルト	→	ⒶⒷ＝6 Ⓒ＝1
6-1	01100-10035		BOLT	ボルト	2	ⒶⒷ
6-2	01100-10030		BOLT	ボルト	7	Ⓒ
6-3	01100-10055		BOLT	ボルト	8	Ⓓ
7	01400-00010		NUT	ナット	→	ⒶⒷ＝6 Ⓒ＝1 Ⓓ＝8
8	02010-00010		WASHERE	ワッシャ	8	
9	01103-08025		BOLT	ボルト	6	ⒶⒷ
9-1	01103-08020		BOLT	ボルト	12	ⒸⒹ
10	02011-00008		WASHER	ワッシャ	→	ⒶⒷ＝6 ⒸⒹ＝12
11	02000-00008		WASHER	ワッシャ	→	ⒶⒷ＝6 ⒸⒹ＝12

トルク コンバータ
Fig.39 TORQUE CONVERTER(1/2)

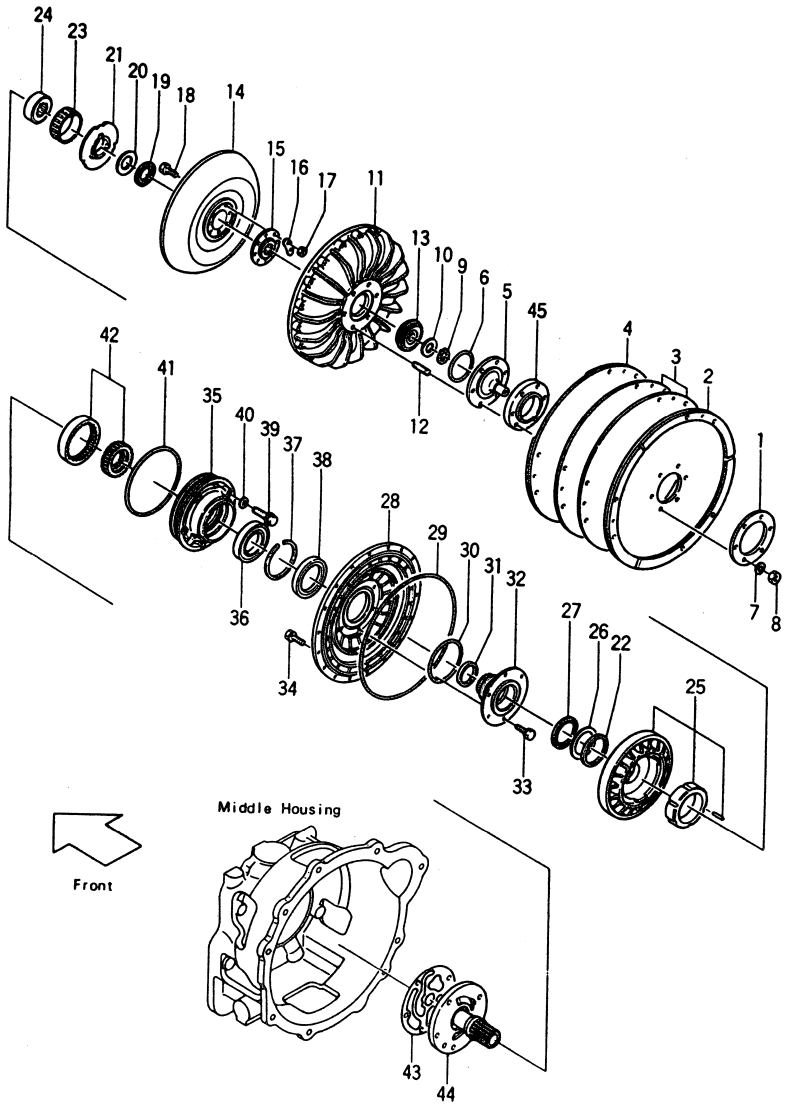

Ⓐ{FG20N2S(T) FG23N2S(T) FG25N2S(T)} Ⓑ{FG20N13S(T) FG23N13S(T) FG25N13S(T)} Ⓒ{FD20Z2S(T) FD23Z2S(T) FD25Z2S(T)} Ⓓ{FD20Z13S(T) FD23Z13S(T) FD25Z13S(T)}

Fig.39

見出番号 Item No.	部品番号 Part No.	部品名称 Description	個数 Req'd	備考：適用号車 Remarks: Serial No.
A	121B2-50201	DRIVE UNIT SUB ASS'Y. (Inc.1～45&Fig.40～45) ドライブ ユニット サブ アッセン	1	Ⓐ
B	121S2-50201	DRIVE UNIT SUB ASS'Y. (Inc.1～45&Fig.40～45) ドライブ ユニット サブ アッセン	1	FG20N2S (EX-K)
C	121B2-50301	DRIVE UNIT SUB ASS'Y. (Inc.1～45&Fig.40～45) ドライブ ユニット サブ アッセン	1	Ⓐ[SM]
D	521B4-50201	DRIVE UNIT SUB ASS'Y. (Inc.1～45&Fig.40～44, 45-1) ドライブ ユニット サブ アッセン	1	Ⓐ[DNS-21B]
E	121H2-50201	DRIVE UNIT SUB ASS'Y. (Inc.1～45&Fig.40～45) ドライブ ユニット サブ アッセン	1	Ⓑ
F	121H2-50301	DRIVE UNIT SUB ASS'Y. (Inc.1～45&Fig.40～45) ドライブ ユニット サブ アッセン	1	Ⓑ[SM]
G	122B2-50201	DRIVE UNIT SUB ASS'Y. (Inc.1～45&Fig.40～45) ドライブ ユニット サブ アッセン	1	Ⓒ
H	122S2-50201	DRIVE UNIT SUB ASS'Y. (Inc.1～45&Fig.40～45) ドライブ ユニット サブ アッセン	1	FD20Z2S (EX-K)
I	122B2-50301	DRIVE UNIT SUB ASS'Y. (Inc.1～45&Fig.40～45) ドライブ ユニット サブ アッセン	1	Ⓒ[SM]

トルク コンバータ
Fig.39 TORQUE CONVERTER(1/2)

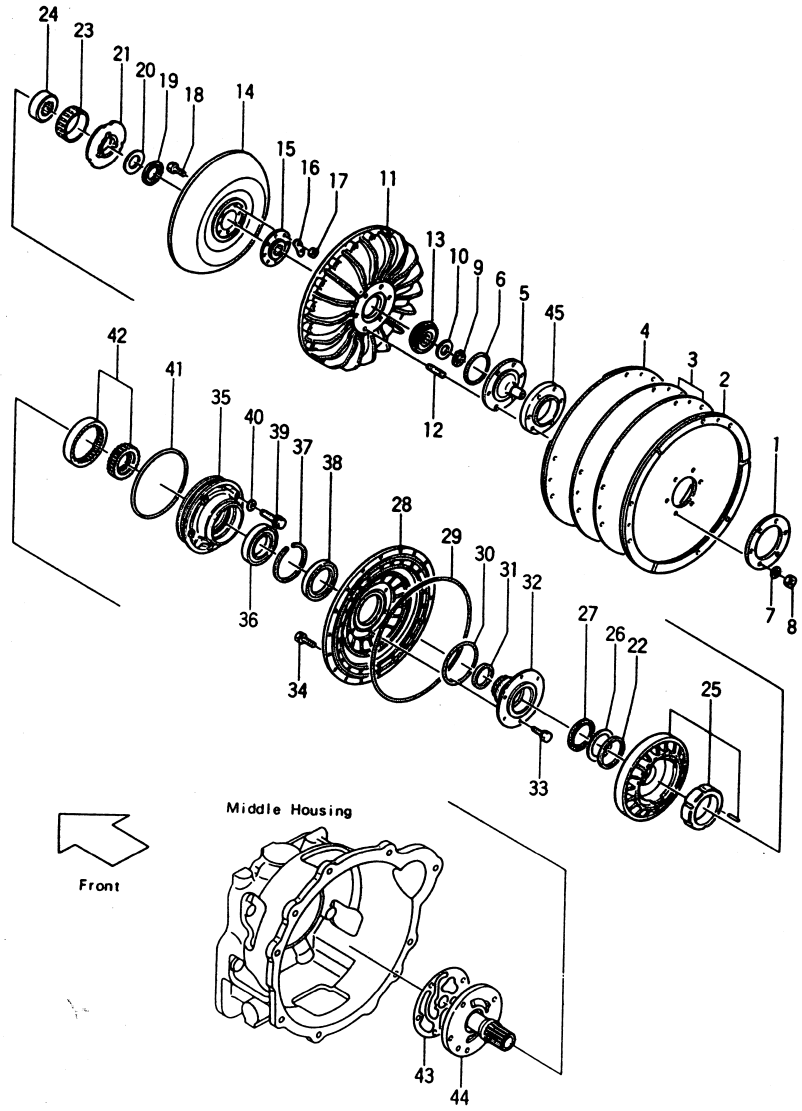

Ⓐ{FG20N2S(T) FG23N2S(T) FG25N2S(T)} Ⓑ{FG20N13S(T) FG23N13S(T) FG25N13S(T)} Ⓒ{FD20Z2S(T) FD23Z2S(T) FD25Z2S(T)} Ⓓ{FD20Z13S(T) FD23Z13S(T) FD25Z13S(T)}

Fig.39

見出番号 Item No.	部品番号 Part No.	部品名称 Description	個数 Req'd	備考：適用号車 Remarks: Serial No.
J	522B4-50201	DRIVE UNIT SUB ASS' Y. (Inc.1～45&Fig.40～44,45-1) ドライブ ユニット サブ アッセン	1	Ⓒ[DNS-22B]
K	122H2-50201	DRIVE UNIT SUB ASS' Y. (Inc.1～45&Fig.40～45) ドライブ ユニット サブ アッセン	1	Ⓓ
L	122H2-50301	DRIVE UNIT SUB ASS' Y. (Inc.1～45&Fig.40～45) ドライブ ユニット サブ アッセン	1	Ⓓ[SM]
※1	AE-602970-115	PEPAIR KIT リペア キット [Inc.Fig.39-6,9,16,29～31,38,43 Fig.40-12,14,17,20,24 Fig.41-2,3,6,10,16 Fig.42-6,8,9,16,～18,20,22 Fig.43-5,6,9,15,20 Fig.45-2,4～6,17 Fig.45-1-2,4～6,16]	1	
M	AE-602810-135	FLEX PLATE ASS' Y. (Inc.1～3) フレックス プレート アッセン	1	Ⓐ
N	AE-602810-101	FLEX PLATE ASS' Y. (Inc.1～3) フレックス プレート アッセン	1	Ⓑ
O	AE-602810-108	FLEX PLATE ASS' Y. (Inc.1～3) フレックス プレート アッセン	1	ⒸⒹ

トルク コンバータ
Fig.39 TORQUE CONVERTER(1/2)

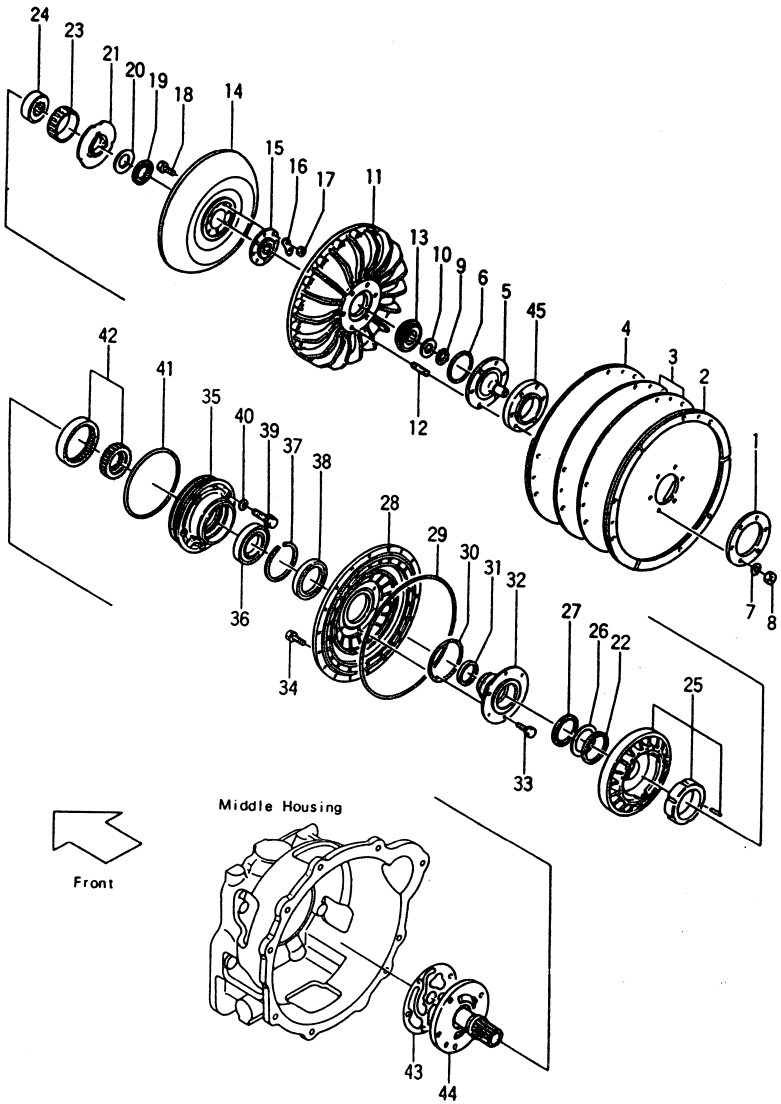

Ⓐ{FG20N2S(T) FG23N2S(T) FG25N2S(T)} Ⓑ{FG20N13S(T) FG23N13S(T) FG25N13S(T)} Ⓒ{FD20Z2S(T) FD23Z2S(T) FD25Z2S(T)} Ⓓ{FD20Z13S(T) FD23Z13S(T) FD25Z13S(T)}

Fig.39

見出番号 Item No.	部品番号 Part No.	部品名称 Description	個数 Req'd	備考：適用号車 Remarks: Serial No.
1	AE-602815-101	PLATE, inner wear プレート	1	
2	AE-602810-137	FLEX PLATE フレックス プレート	1	Ⓐ
2-1	AE-602810-103	FLEX PLATE フレックス プレート	1	Ⓑ
2-2	AE-602810-110	FLEX PLATE フレックス プレート	1	ⓒⓓ
3	AE-602814-107	PLATE, flex プレート	2	Ⓐ
3-1	AE-602814-101	PLATE, flex プレート	2	Ⓑ
3-2	AE-602814-103	PLATE, flex プレート	1	ⓒⓓ
4	AE-602810-136	FLEX PLATE フレックス プレート	1	Ⓐ
4-1	AE-602810-102	FLEX PLATE フレックス プレート	1	Ⓑ
4-2	AE-602810-109	FLEX PLATE フレックス プレート	1	ⓒⓓ
※1	AE-602200-120	TORQUE CONVERTER ASS'Y. (Inc.5～34) トルク コンバータ アッセン	1	
5	AE-602812-108 ※	FLANGE, centering フランヂ	1	
6	AE-00671-~~042~~ 055 ※	O-RING リング	1	
7	02010-00008 ※	WASHER ワッシャ	6	
8	01400-10008 ※	NUT ナット	6	
9	AE-09290-020 ※	CIRCLIP サークリップ	1	
10	AE-09630-119 ※	SPACER スペーサ	1	
P	AE-602811-113	TORCON CASE ASS'Y. (Inc.11,12) トルコン ケース アッセン	1	ⒶⒷ

トルク コンバータ
Fig. 39 TORQUE CONVERTER(1/2)

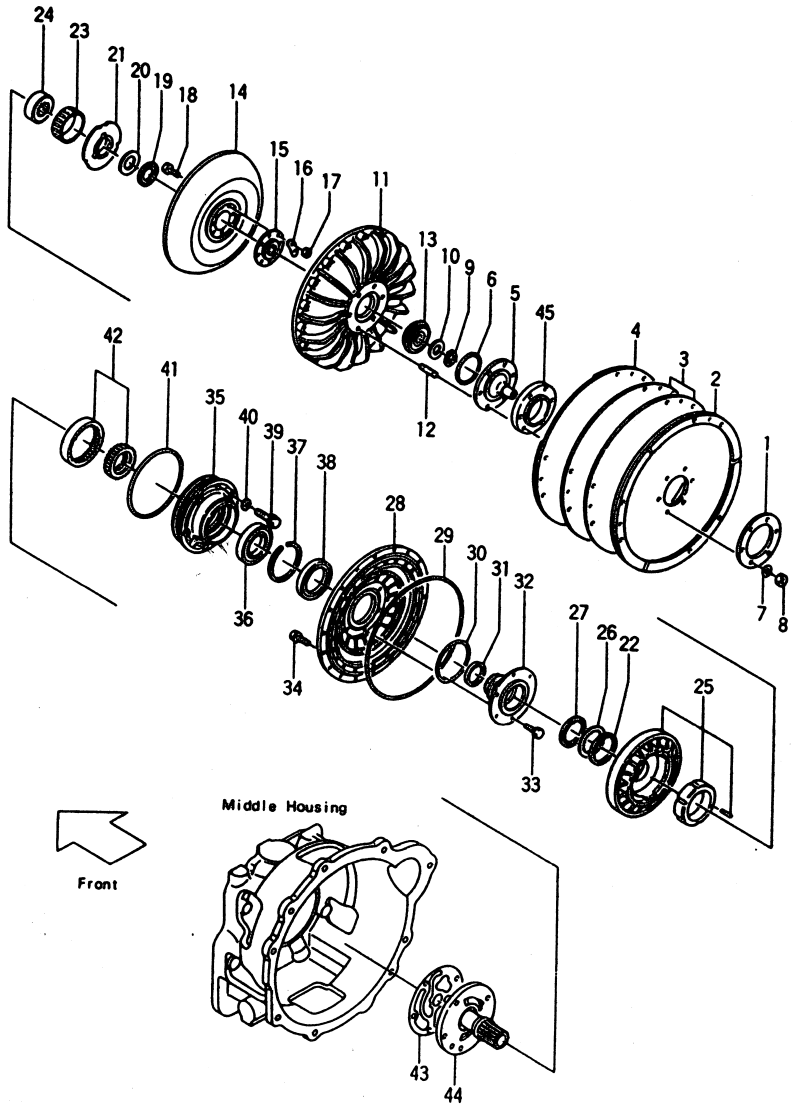

Ⓐ{FG20N2S(T) FG23N2S(T) FG25N2S(T) Ⓑ{FG20N13S(T) FG23N13S(T) FG25N13S(T) Ⓒ{FD20Z2S(T) FD23Z2S(T) FD25Z2S(T) Ⓓ{FD20Z13S(T) FD23Z13S(T) FD25Z13S(T)

Fig. 39

見出番号 Item No.	部品番号 Part No.	部品名称 Description	個数 Req'd	備考：適用号車 Remarks: Serial No.
Q	AE-602811-112	TORCON CASE ASS'Y. (Inc. 11, 12) トルコン ケース アッセン	1	ⒸⒹ
11	AE-602811-111 §	CASE ケース	1	
12	AE-00170-011 ※	STUD スタッド	6	ⒶⒷ
12-1	AE-00170-012 ※	STUD スタッド	6	ⒸⒹ
13	03000-06304 ※	BEARING ベアリング	1	
14	AE-602831-104 ※	WHEEL ホイール	1	
15	AE-602832-104 ※	BOSS ボス	1	
16	AE-09770-008 ※	PLATE プレート	4	
17	AE-312G0600 ※	NUT ナット	8	
18	AE-00113-008 ※	BOLT ボルト	8	
19	AE-09810-083 ※	BEARING ベアリング	1	
20	AE-09730-012 ※	PLATE プレート	1	
21	AE-602845-107 ※	PLATE プレート	1	
22	AE-09690-099 ※	SHIM t=0.4 シム	AR	
23	AE-602842-103 ※	WHEEL ホイール	1	
24	AE-602844-103 ※	RACE レース	1	
25	AE-602840-105 ※	STATOR WHEEL ステーター ホイール	1	
26	AE-09730-011 ※	PLATE プレート	1	
27	AE-09810-084 ※	BEARING ベアリング	1	
28	AE-602821-104 ※	WHEEL ホイール	1	
29	AE-00671-050 ※	O-RING リング	1	
30	03340-00160 ※	O-RING リング	1	
31	AE-602855-102 ※	RING リング	1	
32	AE-602822-105 ※	BOSS ボス	1	

トルク コンバータ
Fig. 39 TORQUE CONVERTER(1/2)

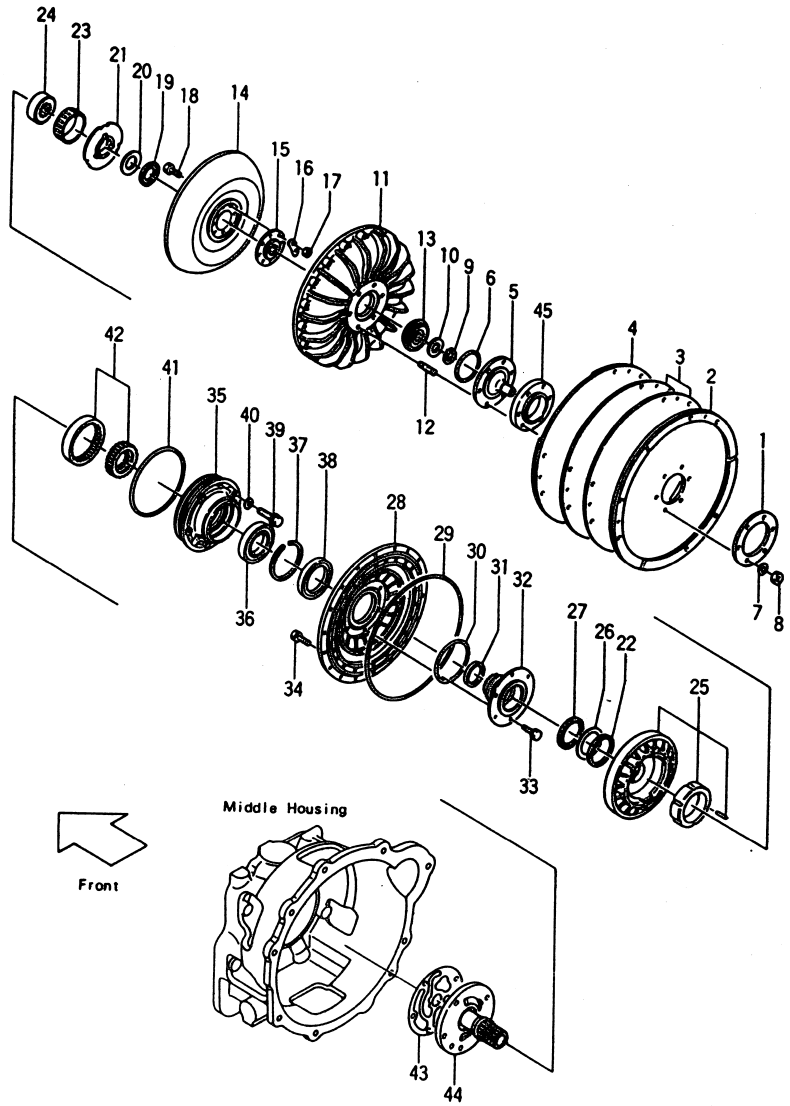

Ⓐ{FG20N2S(T) FG23N2S(T) FG25N2S(T)} Ⓑ{FG20N13S(T) FG23N13S(T) FG25N13S(T)} Ⓒ{FD20Z2S(T) FD23Z2S(T) FD25Z2S(T)} Ⓓ{FD20Z13S(T) FD23Z13S(T) FD25Z13S(T)}

Fig. 39

見出番号 Item No.	部品番号 Part No.	部品名称 Description	個数 Req'd	備考：適用号車 Remarks: Serial No.
33	AE-180G0614 ※	BOLT ボルト	6	
34	AE-180G0625 ※	BOLT ボルト	18	
R	AE-602122-002 ※	FRONT COVER ASS'Y. (Inc. 35～38) フロント カバー アッセン	1	
35	AE-602122-114 §	FRONT フロント	1	
36	AE-09820-038 §	BEARING ベアリング	1	
37	AE-09290-018 §	CIRCLIP サークリップ	1	
38	AE-00651-067 ※	OIL SEAL オイル シール	1	
39	AE-130G0850	BOLT ボルト	5	
40	AE-09260-025	WASHER ワッシャ	5	
41	03310-01450	O-RING リング	1	
42	AE-602263-122	GEAR ギヤー	1	
43	AE-602129-110 ※	PACKING パッキング	1	
44	AE-602851-106	SHAFT シャフト	1	
45	AE-09630-112	SPACER スペーサ	1	ⒶⒷ
+	AE-09490-107	BOLT ボルト	4	
+	AE-09260-017	WASHER ワッシャ	8	

トルク コンバータ
Fig. 40 TORQUE CONVERTER (2/2)

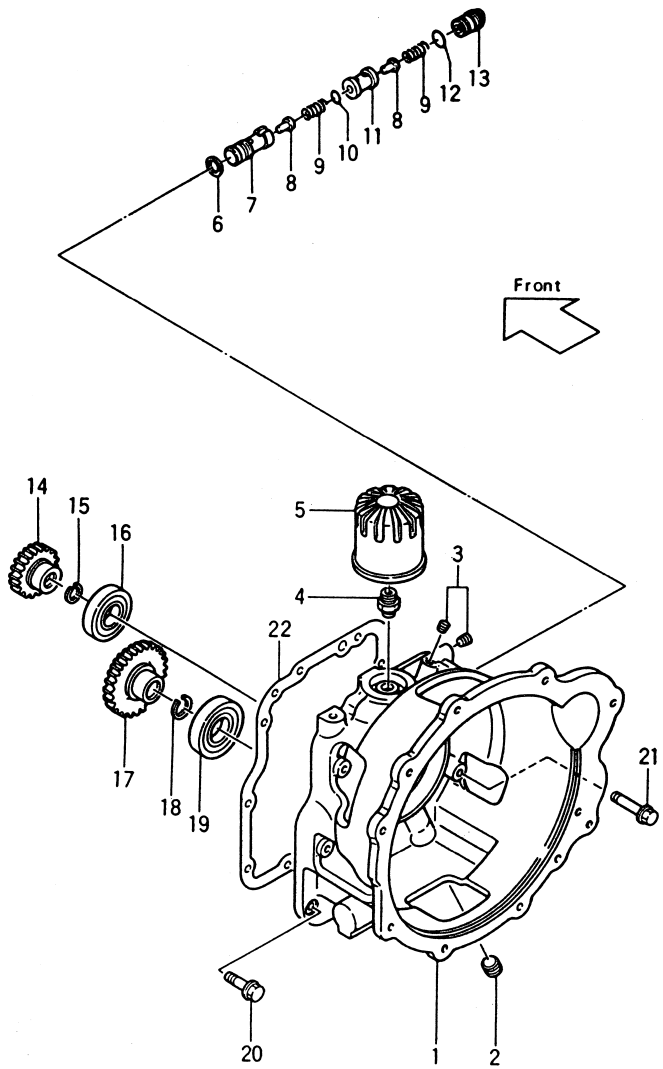

Ⓐ{FG20N2S(T) FG23N2S(T) FG25N2S(T) Ⓑ FG20N13S(T) FG23N13S(T) FG25N13S(T) Ⓒ{FD20Z2S(T) FD23Z2S(T) FD25Z2S(T) Ⓓ{FD20Z13S(T) FD23Z13S(T) FD25Z13S(T)

Fig. 40

見出番号 Item No.	部品番号 Part No.	部品名称 Description	個数 Req'd	備考：適用号車 Remarks: Serial No.
A	AE-13304-2089	MIDDLE HOUSING ASS'Y. (Inc. 1～3) ミドル ハウジング アッセン	1	
1	AE-13227-2221 §	HOUSING ハウシング	1	
2	AE-602885-129	PLUG プラグ	1	
3	AE-602885-110	PLUG プラグ	2	
4	AE-09110-029	NIPPLE ニップル	1	
※ 5	~~AE-902950-106~~ 12165-82[illegible]	OIL FILTER オイル フィルタ	1	
6	AE-602855-104	RING リング	1	
7	AE-602885-130	SLEEVE スリーブ	1	
8	AE-602882-121	POPPET ポペット	2	
9	AE-602883-134	SPRING スプリング	2	(ⒶⒸEX-K=1)
9-1	AE-602883-135	SPRING スプリング	1	ⒶⒸEX-K
10	02110-00016 ※	SNAP RING スナップ リング	1	
11	AE-602885-131	SLEEVE スリーブ	1	
12	03300-00210 ※	O-RING リング	1	
13	AE-001100-028	BOLT ボルト	1	
14	AE-602232-109	GEAR, reverse idle ギヤー	1	
14-1	AE-602232-110	GEAR, reverse idle ギヤー	1	ⒶⒸEX-K
15	02110-00024 ※	SNAP RING スナップ リング	1	
16	03001-06207	BEARING ベアリング	1	
17	AE-602263-119	GEAR, output ギヤー	1	
17-1	AE-602263-123	GEAR, output ギヤー	1	ⒶⒸEX-K
18	02110-00028 ※	SNAP RING スナップ リング	1	
19	03000-06208	BEARING ベアリング	1	
20	AE-130P1030	BOLT ボルト	4	
21	AE-130P1060	BOLT ボルト	6	
22	AE-602119-103	PACKING パッキング	1	

トランスミッション
Fig.41 TRANSMISSION (1/2)

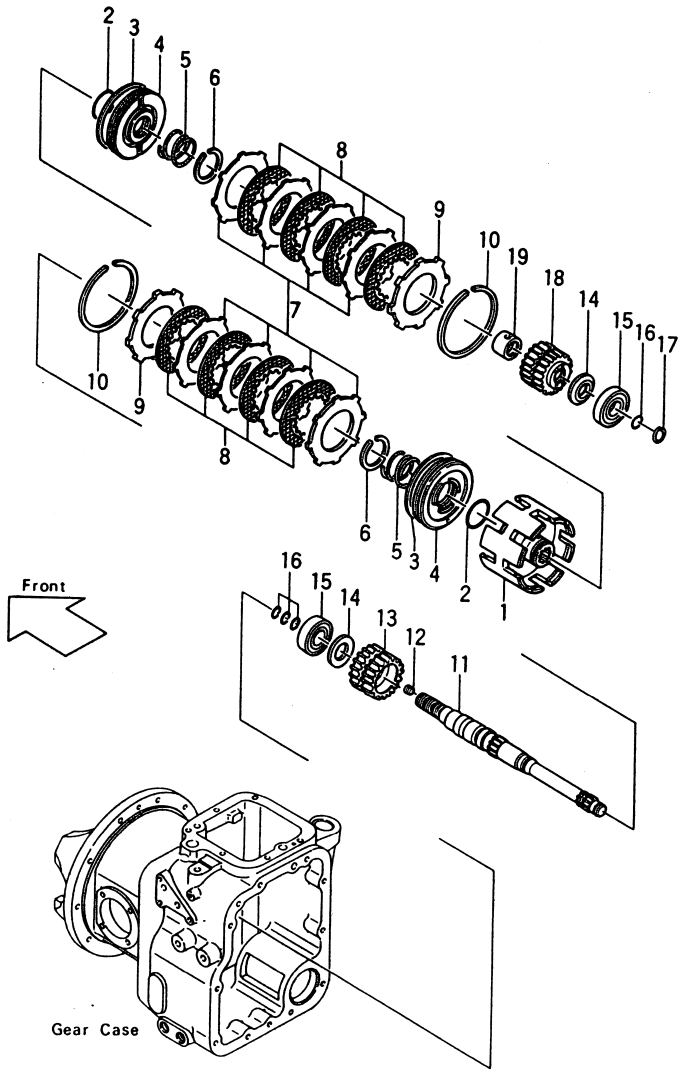

Ⓐ { FG20N2S, FD20Z2S(T) / FG23N2S, FD23Z2S(T) / FG25N2S, FD25Z2S(T)
Ⓑ { FG20N13S, FD20Z13S(T) / FG23N13S, FD23Z13S(T) / FG25N13S, FD25Z13S(T)

Fig.41

見出番号 Item No.	部品番号 Part No.	部品名称 Description	個数 Req'd	備考：適用号車 Remarks: Serial No.
A	AE-602893-006	CLUTCH DRUM ASS'Y. (Inc.1～10) クラッチ ドラム アッセン	1	
B	AE-602893-007	CLUTCH DRUM ASS'Y. (Inc.1～10) クラッチ ドラム アッセン	1	ⒶEX-K
1	AE-602891-106	CLUTCH DRUM, input クラッチ ドラム	1	
2	AE-670E3048 ※	O-RING リング	2	
3	AE-602855-105 ※	RING, seal リング	2	
4	AE-602892-114	PISTON ピストン	2	
5	AE-09510-059	SPRING スプリング	2	
6	AE-09290-003 ※	CIRCLIP サークリップ	2	
7	AE-602894-108	DISC, clutch steel ディスク	8	
8	AE-602893-108	DISC, clutch ディスク	8	
8-1	AE-602893-102	DISC, clutch ディスク	8	ⒶEX-K
9	AE-602895-104	PLATE, pressure プレート	2	
9-1	AE-602895-103	PLATE, pressure プレート	2	ⒶEX-K
10	AE-09290-015 ※	CIRCLIP サークリップ	2	
C	AE-602852-001	MAIN SHAFT ASS'Y. (Inc.11, 12) メイン シャフト アッセン	1	
11	AE-602852-109 §	SHAFT, main シャフト	1	
12	AE-602885-110	PLUG プラグ	2	
13	AE-602222-111	COUNTED DRIVE GEAR (Inc.13-1) カウンタ ドライブ ギヤー	1	

トランスミッション
Fig. 41 TRANSMISSION (1/2)

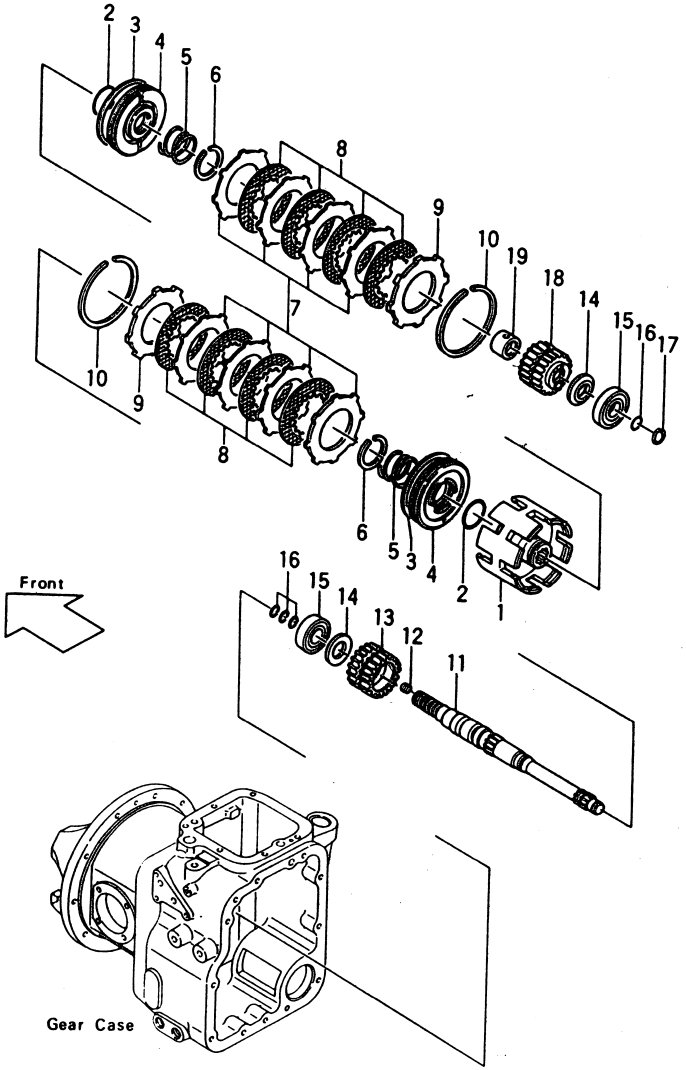

Ⓐ { FG20N2S, FD20Z2S(T) / FG23N2S, FD23Z2S(T) / FG25N2S, FD25Z2S(T)
Ⓑ { FG20N13S, FD20Z13S(T) / FG23N13S, FD23Z13S(T) / FG25N13S, FD25Z13S(T)

Fig. 41

見出番号 Item No.	部品番号 Part No.	部品名称 Description	個数 Req'd	備考：適用号車 Remarks: Serial No.
13-1	AE-09810-087	BEARING ベアリング	1	
14	~~AE-09730-007~~ AE 11159-40431	PLATE, thrust プレート	2	
15	AE-09820-023	BEARING, ball ベアリング	2	
15-1	AE-09820-024	BEARING, ball ベアリング	2	
16	AE-602855-111 ※	RING, seal リング	4	
17	AE-09290-019	CIRCLIP サークリップ	1	
18	AE-602223-117	DRIVE GEAR(Inc. 18-2) ドライブ ギヤー	1	
18-1	AE-602223-118	DRIVE GEAR(Inc. 18-2) ドライブ ギヤー	1	
18-2	AE-09810-087	BEARING, needle ベアリング	2	
19	AE-09610-126	COLLAR カラー	1	

トランスミッション
Fig. 42 TRANSMISSION (2/2)

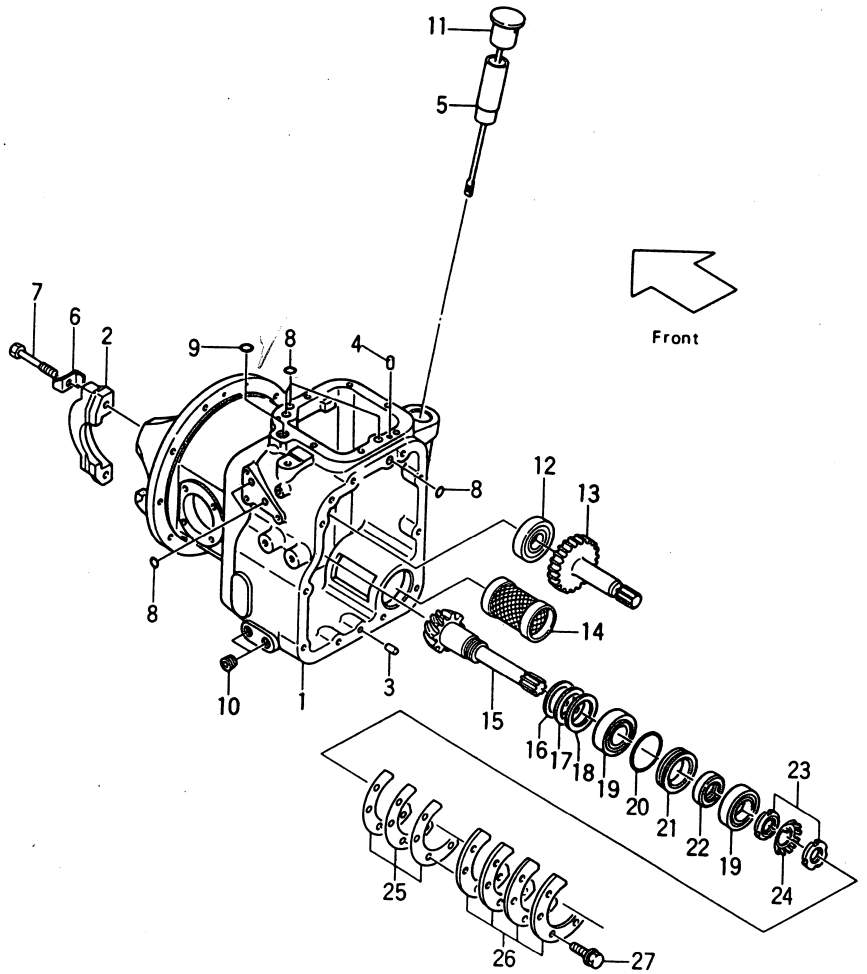

Ⓐ { FG20N2S, FD20Z2S(T) / FG23N2S, FD23Z2S(T) / FG25N2S, FD25Z2S(T) }
Ⓑ { FG20N13S, FD20Z13S(T) / FG23N13S, FD23Z13S(T) / FG25N13S, FD25Z13S(T) }

Fig. 42

見出番号 Item No.	部品番号 Part No.	部品名称 Description	個数 Req'd	備考：適用号車 Remarks: Serial No.
A	AE-602111-002	GEAR CASE ASS'Y. (Inc. 1～7) ギヤ ケース アッセン	1	
1	AE-602111-118 §	CASE ケース	1	
2	AE-602541-103 §	CAP キャップ	2	
3	AE-551A1020	DOWEL ダウエル	2	
4	02212-06012	DOWEL ダウエル	1	
5	AE-09180-014	PIPE パイプ	1	
6	AE-09770-028 ※	PLATE プレート	4	
7	AE-113P14100	BOLT ボルト	4	
8	03300-00100 ※	O-RING リング	6	
9	03300-00140 ※	O-RING リング	1	
10	AE-602885-129	PLUG プラグ	2	
11	AE-602929-107	CAP キャップ	1	
12	03001-06206	BEARING ベアリング	1	
—	AE-09820-024	BEARING ベアリング	1	
13	AE-602241-110	SHAFT シャフト	1	
14	AE-602955-106	ELEMENT エレメント	1	
15	AE-602261-121	SHAFT シャフト	1	Ⓐ
15-1	AE-602261-122	SHAFT シャフト	1	Ⓑ
15-2	AE-602261-121	SHAFT シャフト	1	ⒶEX-K
16	AE-09690-033 ※	SHIM t=0.5 シム	AR	
17	AE-09690-034 ※	SHIM t=0.2 シム	AR	
18	AE-09690-035 ※	SHIM t=0.1 シム	AR	
19	AE-09840-032	BEARING ベアリング	2	
20	03310-00750 ※	O-RING リング	1	
21	AE-09630-072	SPACER スペーサ	1	

トランスミッション
Fig. 42 TRANSMISSION (2/2)

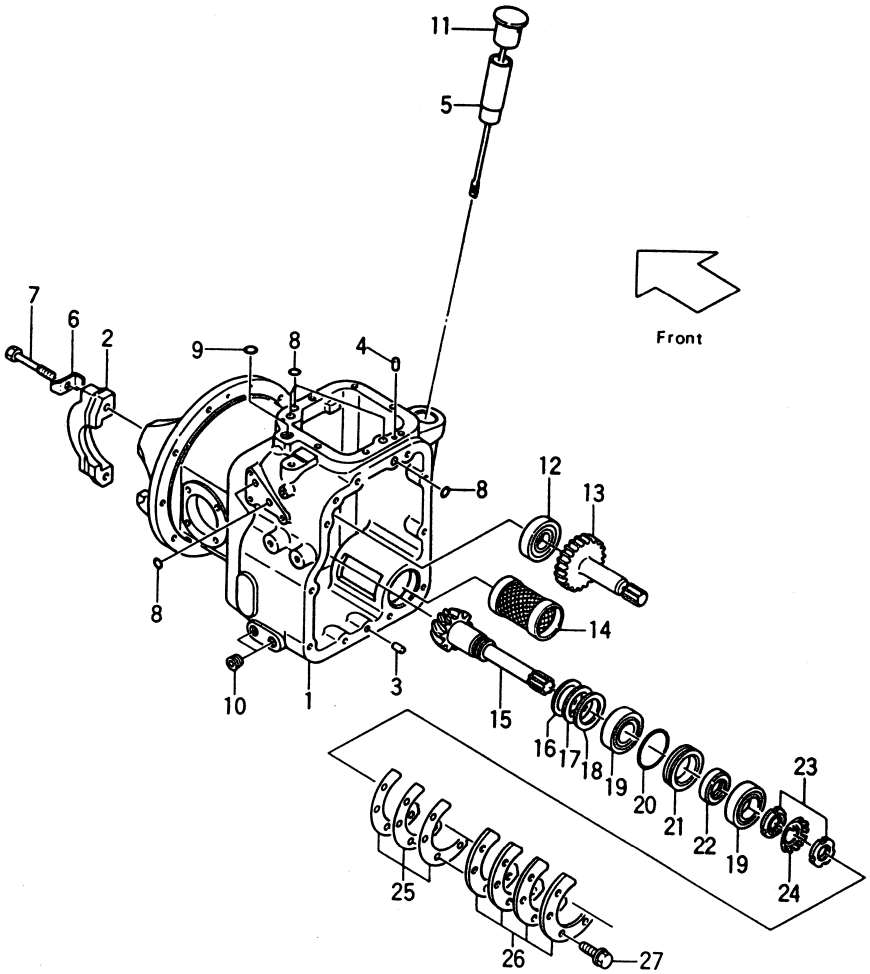

Ⓐ { FG20N2S, FD20Z2S(T) / FG23N2S, FD23Z2S(T) / FG25N2S, FD25Z2S(T)
Ⓑ { FG20N13S, FD20Z13S(T) / FG23N13S, FD23Z13S(T) / FG25N13S, FD25Z13S(T)

Fig. 42

見出番号 Item No.	部品番号 Part No.	部品名称 Description	個数 Req'd	備考：適用号車 Remarks: Serial No.
22	AE-00651-034 ※	OIL SEAL オイル シール	1	
23	AE-09890-008	NUT ナット	2	
24	03192-10007	WASHER ワッシャ	1	
25	AE-09690-100	SHIM t=0.1 シム	AR	
26	AE-09870-007	PLATE プレート	4	
27	AE-130P1225	BOLT ボルト	4	

コントロール バルブ
Fig.43 CONTROL VALVE

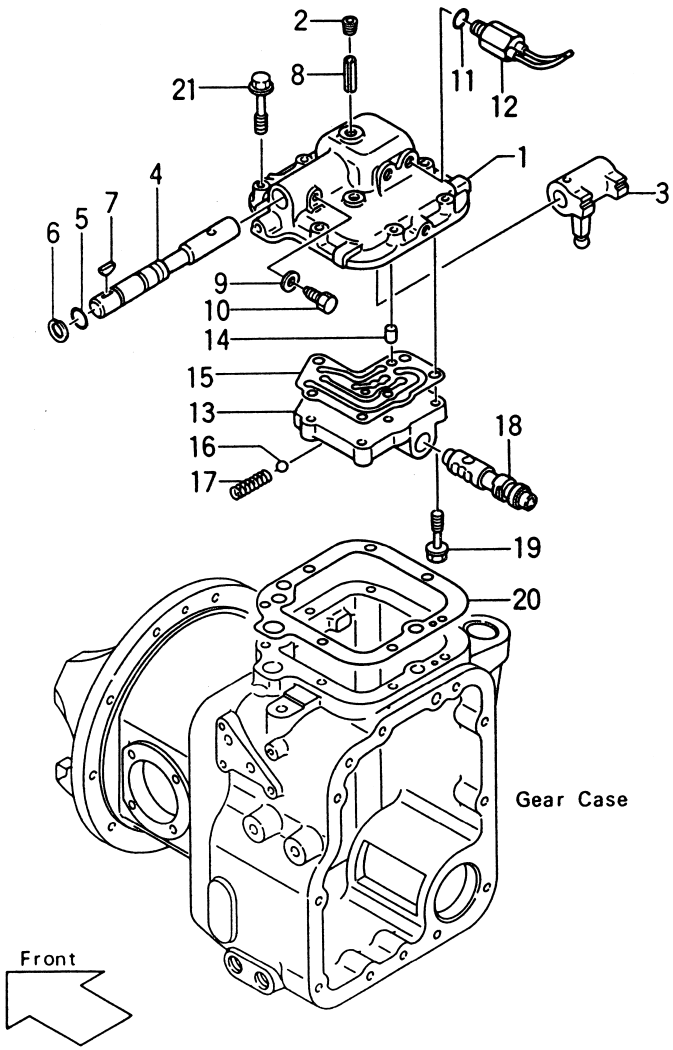

FG20N2S(T), FG20N13S(T), FD20Z2S(T), FD20Z13S(T)
FG23N2S(T), FG23N13S(T), FD23Z2S(T), FD23Z13S(T)
FG25N2S(T), FG25N13S(T), FD25Z2S(T), FD25Z13S(T)

Fig.43

見出番号 Item No.	部品番号 Part No.	部品名称 Description	個数 Req'd	備考：適用号車 Remarks: Serial No.
A	AE-602161-001	CASE COVER ASS' Y. (Inc.1,2) ケース カバー アッセン	1	
1	AE-602161-111 §	CASE COVER ケース カバー	1	
2	AE-602885-110	PLUG プラグ	6	
3	AE-602745-107	LEVER, valve controll レバー	1	
4	AE-602741-118	ROD, direction, controll ロッド	1	
5	03300-00180 ※	O-RING リング	1	
6	02100-00022 ※	SNAP RING スナップ リング	1	
7	02360-05019	KEY キー	1	
8	AE-555A0636	PIN ピン	1	
9	AE-751Q0800 ※	GASKET ガスケット	1	
10	AE-00111-011	BOLT ボルト	1	
11	AE-09260-031	PACKING パッキング	2	
12	AE-602940-101	SWITCH スイッチ	2	
B	AE-602880-134	CONTROLL VALVE ASS' Y. (Inc.13～18) コントロール バルブ アッセン	1	
13	AE-602881-118 §	VALVE バルブ	1	
14	AE-551A0612	DOWEL ダウエル	1	
15	AE-602887-112 ※	PACKING パッキング	1	
16	03190-00011	BALL ボール	1	
17	AE-602883-131	SPRING スプリング	1	
18	AE-602882-120	SPOOL スプール	1	
19	AE-180P0630	BOLT ボルト	7	
20	AE-602169-109 ※	PACKING パッキング	1	
21	AE-130G0835	BOLT ボルト	7	

インチング バルブ
Fig. 44 INCHING VALVE

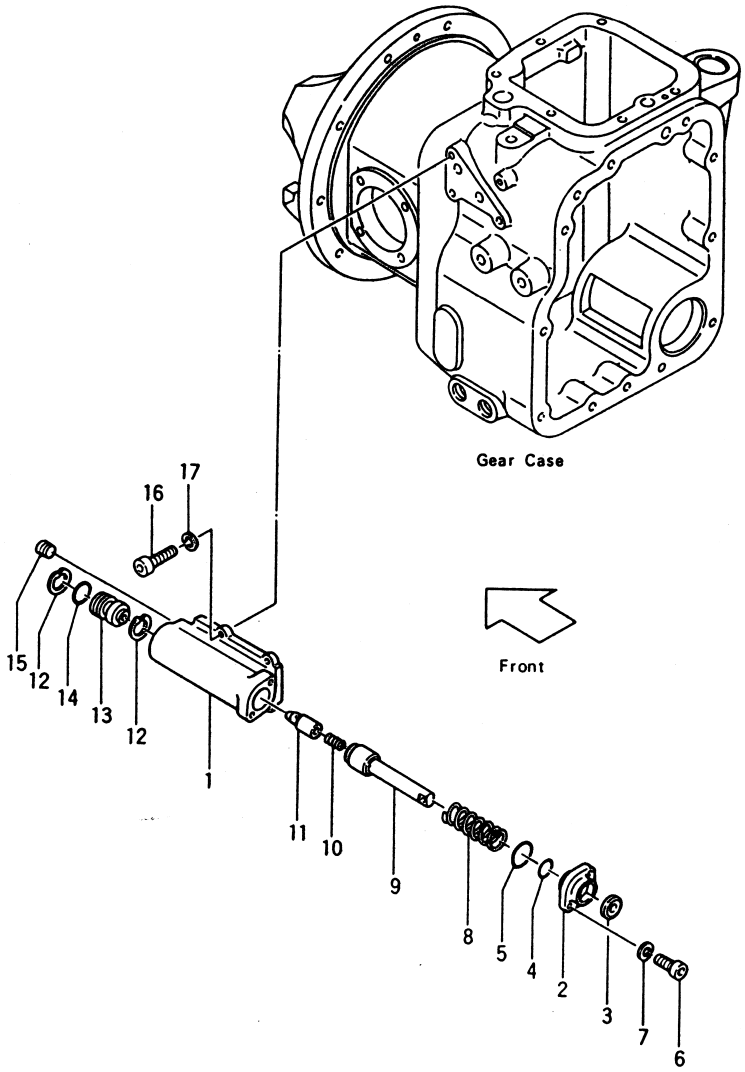

FG20N2S(T), FG20N13S(T), FD20Z2S(T), FD20Z13S(T)
FG23N2S(T), FG23N13S(T), FD23Z2S(T), FD23Z13S(T)
FG25N2S(T), FG25N13S(T), FD25Z2S(T), FD25Z13S(T)

Fig. 44

見出番号 Item No.	部品番号 Part No.	部品名称 Description	個数 Req'd	備考：適用号車 Remarks: Serial No.
A	AE-602880-128	INCHING VALVE ASS' Y. (Inc. 1～15) インチング バルブ アッセン	1	
1	AE-602881-116 §	BODY ボディ	1	
B	AE-602812-001	FLANG ASS' Y. (Inc. 2～7) フランジ アッセン	1	
2	AE-602812-111 §	FLANG フランジ	1	
※1	AE-602970-107	REPAIR KIT リペア キット (Inc. 3～5, 12, 14)	1	
3	AE-09150-002 ※	SEAL シール	1	
4	03300-00160 ※	O-RING リング	1	
5	AE-00671-043 ※	O-RING リング	1	
6	01170-06016	BOLT ボルト	2	
7	02010-00006	WASHER ワッシャ	2	
8	AE-602883-130	SPRING スプリング	1	
9	AE-602885-128	ROD ロッド	1	
10	AE-602883-121	SPRING スプリング	1	
11	AE-602882-115	PLUNGER プランジャ	1	
12	02110-00025 ※	SNAP RING スナップ リング	2	
13	AE-602885-124	SLEEVE スリーブ	1	
14	03300-00210 ※	O-RING リング	1	
15	AE-602885-110	PLUG プラグ	5	
16	01170-06025	BOLT ボルト	4	
17	02010-00006	WASHER ワッシャ	4	

リダクション&ディファレンシャル
Fig.45 REDUCTION & DIFFERENTIAL

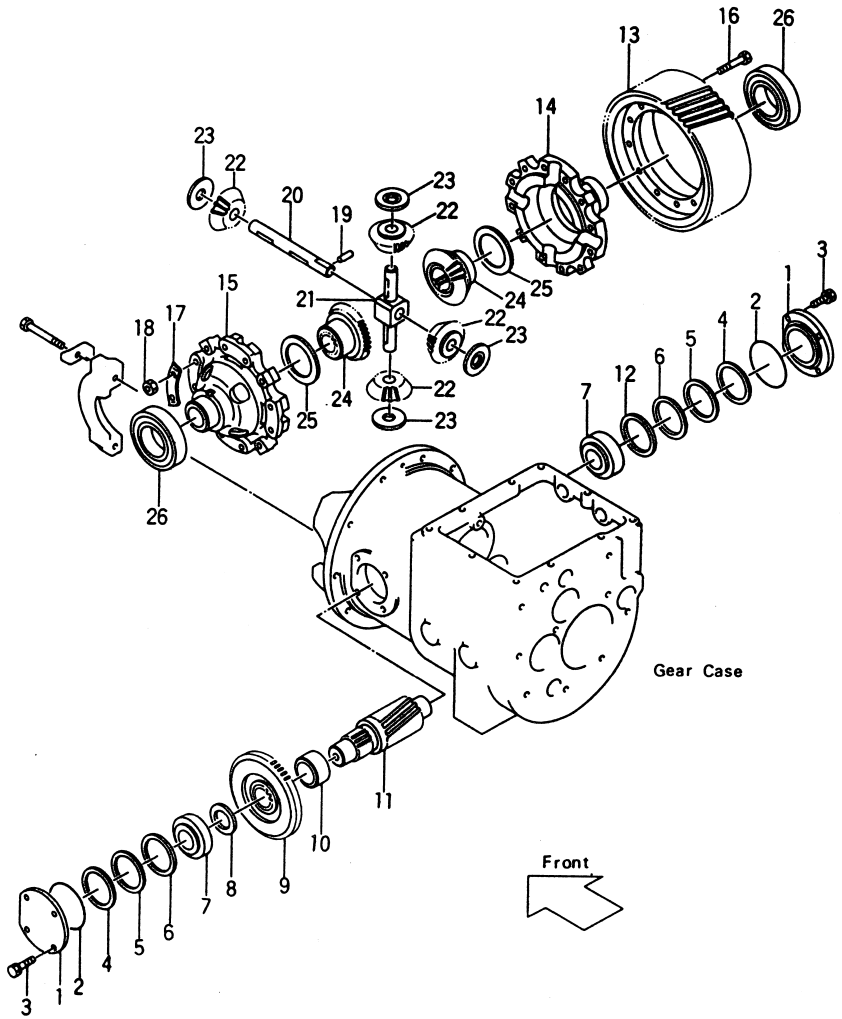

Ⓐ { FG20N2S, FG23N2S, FG25N2S Ⓑ { FD20Z2S, FD23Z2S, FD25Z2S Ⓒ { FG20N13S, FD20Z13S, FG23N13S, FD23Z13S, FG25N13S, FD25Z13S

Fig.45

見出番号 Item No.	部品番号 Part No.	部品名称 Description	個数 Req'd	備考：適用号車 Remarks: Serial No.
1	AE-602514-101	COVER カバー	2	
2	03310-00700 ※	O-RING リング	2	
3	AE-190G1025	BOLT ボルト	8	
4	AE-09690-041 ※	SHIM t=0.5 シム	AR	
5	AE-09690-042 ※	SHIM t=0.2 シム	AR	
6	AE-09690-043 ※	SHIM t=0.1 シム	AR	
7	03071-32207	BEARING ベアリング	2	
8	AE-09630-118	SPACER スペーサ	1	Clutch type
9	AE-602513-113	GEAR ギヤー	1	ⒶⒷ
9-1	AE-602513-116	GEAR ギヤー	1	Ⓒ:clutch type
9-2	AE-602513-114	GEAR ギヤー	1	Ⓒ:Tor-con type
10	AE-09630-105	SPACER スペーサ	1	
11	AE-602531-123	SHAFT シャフト	1	
11-1	AE-602531-124	SHAFT シャフト	1	[SM]
12	AE-09630-117	SPACER スペーサ	1	
13	AE-602532-114	GEAR ギア	1	
A	AE-11021-2077	CROSS CASE ASS'Y. (Inc.14～18) クロス ケース アッセン	1	
14	AE-14055-2163 §	CASE R.H. ケース	1	
15	AE-14055-2162 §	CASE L.H. ケース	1	
16	AE-09410-008	BOLT ボルト	12	
17	AE-09770-029 ※	PLATE プレート	6	
18	AE-09390-028	NUT ナット	12	
19	AE-551A0625	DOWEL ダウエル	1	
20	AE-602521-102	SHAFT シャフト	1	
21	AE-602521-101	SHAFT シャフト	1	

リダクション＆ディファレンシャル
Fig. 45 REDUCTION & DIFFERENTIAL

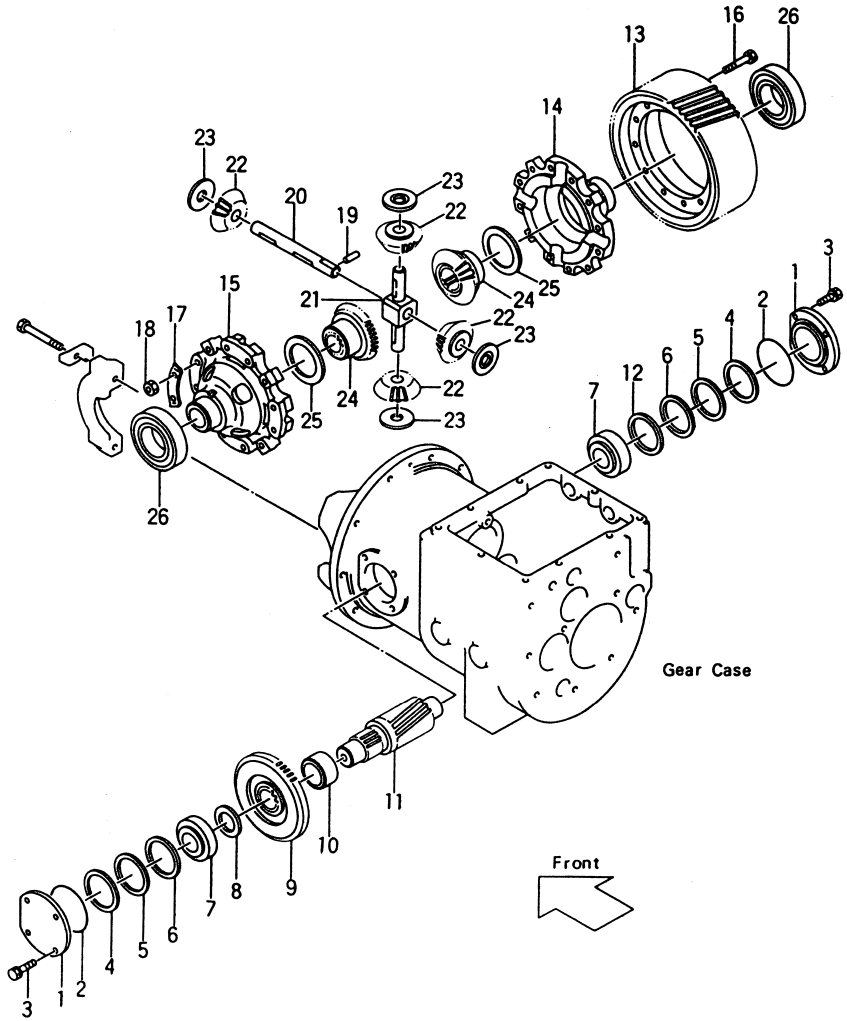

Ⓐ { FG20N2S, FG23N2S, FG25N2S　Ⓑ { FD20Z2S, FD23Z2S, FD25Z2S　Ⓒ { FG20N13S, FD20Z13S, FG23N13S, FD23Z13S, FG25N13S, FD25Z13S

Fig. 45

見出番号 Item No.	部品番号 Part No.	部品名称 Description		個数 Req'd	備考：適用号車 Remarks: Serial No.
22	AE-602522-107	GEAR	ギヤー	4	
23	AE-09710-041	PLATE	プレート	4	
24	AE-602523-106	GEAR	ギヤー	2	
25	AE-09710-060	PLATE t=2.0	プレート	2	
25-1	AE-09710-091	PLATE t=2.2	プレート	2	
25-2	AE-09710-092	PLATE t=2.4	プレート	2	
26	03000-06211	BEARING	ベアリング	2	

リダクション＆ディファレンシャル
Fig. 45-1 REDUCTION & DIFFERENTIAL [DNS] OP.

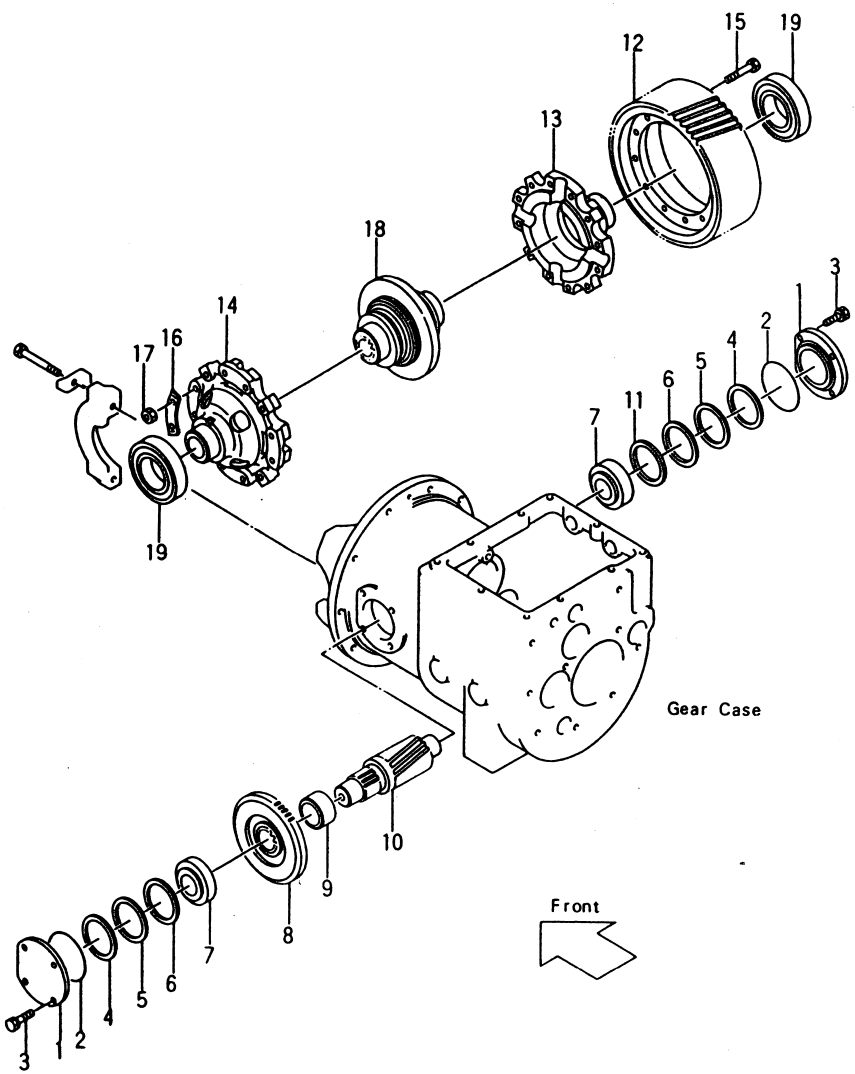

[DNS-21B] { FG20N2S(T) FG23N2S(T) FG25N2S(T) [DNS-22B] { FD20Z2S(T) FD23Z2S(T) FD25Z2S(T)

Fig. 45-1

見出番号 Item No.	部品番号 Part No.	部品名称 Description	個数 Req'd	備考：適用号車 Remarks: Serial No.
1	AE-602514-101	COVER カバー	2	
2	03310-00700 ※	O-RING リング	2	
3	AE-190G1025	BOLT ボルト	8	
4	AE-09690-041 ※	SHIM t=0.5 シム	AR	
5	AE-09690-042 ※	SHIM t=0.2 シム	AR	
6	AE-09690-043 ※	SHIM t=0.1 シム	AR	
7	03071-32207	BEARING ベアリング	2	
8	AE-602513-113	GEAR ギヤー	1	
9	AE-09630-105	SPACER スペーサ	1	
10	AE-602531-123	SHAFT シャフト	1	
11	AE-09630-117	SPACER スペーサ	1	
12	AE-602532-114	GEAR ギア	1	
A	AE-11021-2079	CROSS CASE ASS'Y. (Inc. 13～17) クロス ケース アッセン	1	
13	AE-14055-2163 §	CASE R.H. ケース	1	
14	AE-14055-2162 §	CASE L.H. ケース	1	
15	AE-09410-008	BOLT ボルト	12	
16	AE-09770-029 ※	PLATE プレート	6	
17	AE-09390-028	NUT ナット	12	
18	AE-602540-113	NO SPIN DIFF ノー スピン デフ	1	
19	03000-06211	BEARING ベアリング	2	

スピード メータ ドライブ
Fig. 45-2 SPEED-METER DRIVE OP.

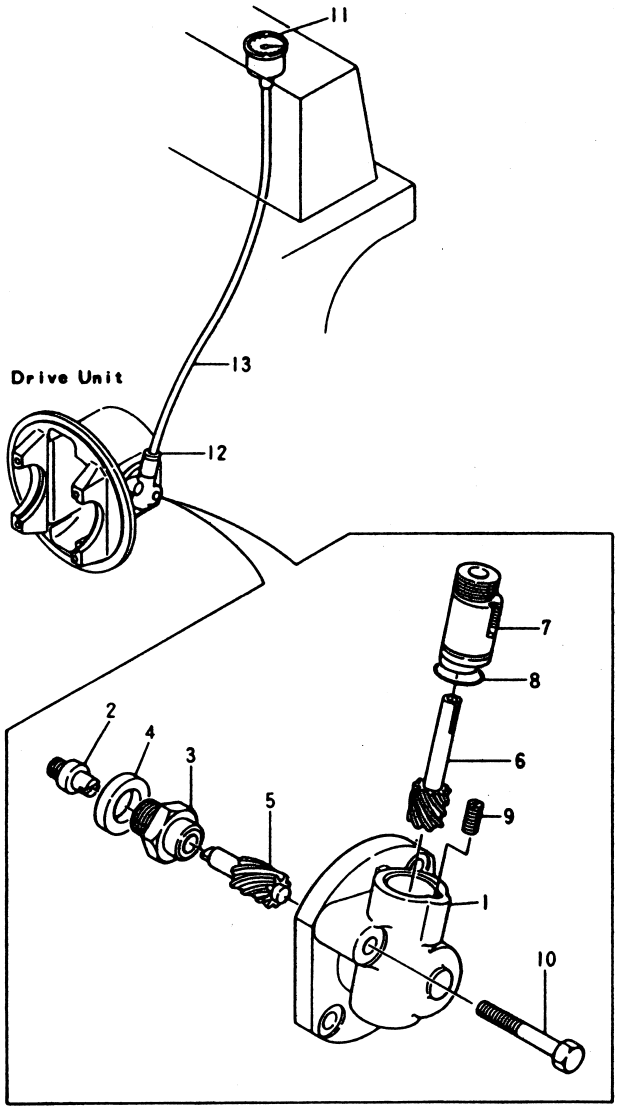

Fig. 45-2

見出番号 Item No.	部品番号 Part No.	部品名称 Description	個数 Req'd	備考：適用号車 Remarks: Serial No.
1	13453-22101	HOUSING ハウジング	1	
2	10113-29171	ADAPTER アダプタ	1	
3	10113-29131	BUSHING ブッシング	1	
4	53657-52001	SPACER (t=4.9) スペーサ	1	
4-1	53657-52011	SPACER (t=2) スペーサ	AR	
5	10113-29151	GEAR, drive ギヤー	1	
6	10113-29161	GEAR, driven ギヤー	1	
7	10113-29141	BUSHING ブッシング	1	
8	03300-00220	O-RING O-リング	1	
9	01066-06010	SCREW スクリュ	1	
10	01103-10065	BOLT ボルト	1	
11	55597-52001	SPEED METER スピード メータ	1	12V Spec.
11-1	55597-12101	SPEED METER スピード メータ	1	24V Spec.
12	52197-52001	BACK METER-SOCKET バック メータ ソケット	1	
13	52677-52001	SHAFT, flexible シャフト	1	
+	522A7-52001	PANEL パネル	1	
+	24662-42051	LEAD WIRE リード ワイヤ	1	
		<消去部品> <Removed Parts>		
2	222A6-42401	PANEL パネル	1	Fig. 63

ドライブ アクスル
Fig.46 DRIVE AXLE

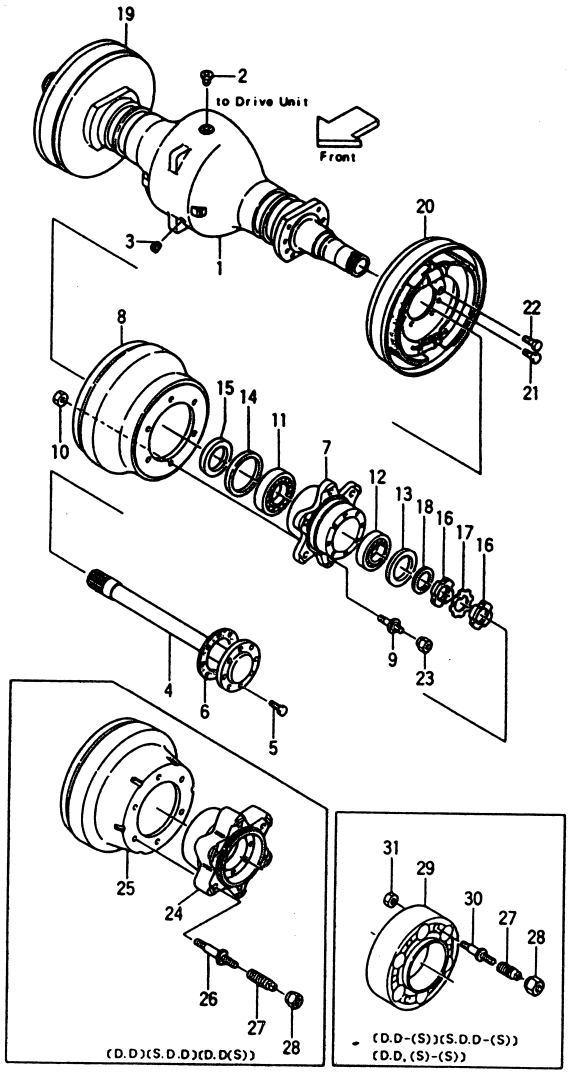

Ⓐ{FG20N2S FG23N2S FG25N2S} Ⓑ{FG20N13S FG23N13S FG25N13S} Ⓒ{FD20Z2S FD23Z2S FD25Z2S} Ⓓ{FD20Z13S FD23Z13S FD25Z13S}

Fig.46

見出番号 Item No.	部品番号 Part No.	部品名称 Description	個数 Req'd	備考：適用号車 Remarks: Serial No.
1	23653-02051	HOUSING ハウジング	1	
2	22253-02061	PLUG プラグ	1	
3	22193-03001	PLUG プラグ	2	
4	25593-02021	SHAFT シャフト	2	
5	24453-02061	BOLT ボルト	16	
6	24843-02061	PACKING パッキング	2	
7	25593-02031	HUB ハブ	2	w/o [DD][SDD] [DD(S)]
8	22673-02031	DRUM ドラム	2	〃
9	24353-72001	BOLT ボルト	12	〃
10	01400-10020	NUT ナット	12	
11	03071-30214	BEARING, ベアリング	2	
12	23453-02071	BEARING (Inc.13) ベアリング	2	
13	23453-02131	OIL SEAL オイル シール	2	
14	23653-02001	OIL SEAL オイル シール	2	
15	24453-02121	RETAINER リテーナ	2	
16	03192-00012	NUT ナット	4	
17	03192-10012	WASHER ワッシャ	2	
18	23453-02091	WASHER ワッシャ	2	
19	222A3-70201	WHEEL BRAKE R.H. ホイール ブレーキ	1	See Fig.47
19-1	522A3-50501	WHEEL BRAKE R.H. -See Fig.47 ホイール ブレーキ	1	NOTE 1
20	222A3-70211	WHEEL BRAKE L.H. ホイール ブレーキ	1	See Fig.47
20-1	522A3-50511	WHEEL BRAKE R.H. -See Fig.47 ホイール ブレーキ	1	NOTE 1

ドライブ アクスル
Fig.46 DRIVE AXLE

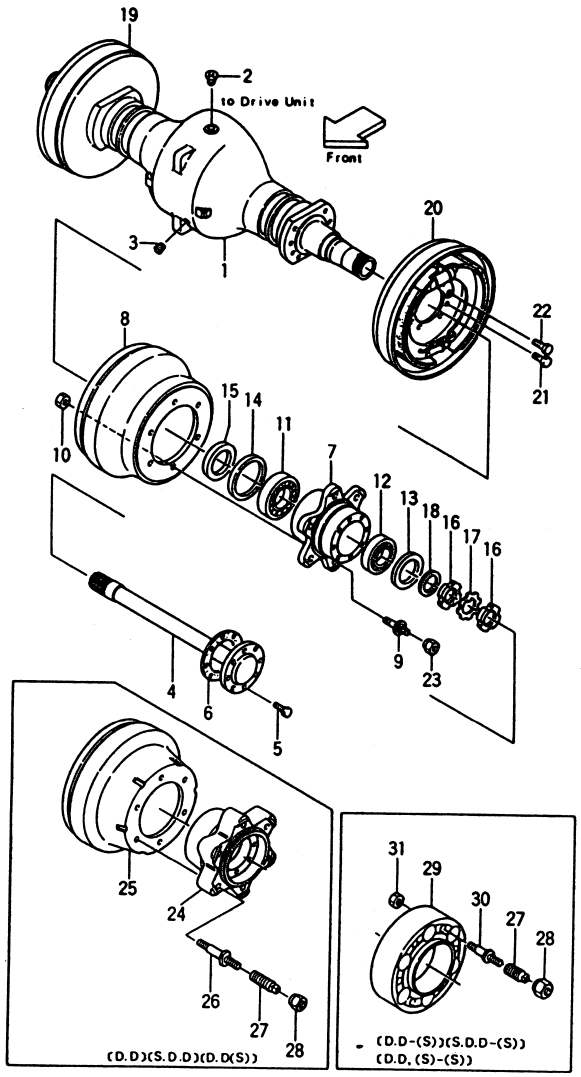

①

Ⓐ{FG20N2S FG23N2S FG25N2S} Ⓑ{FG20N13S FG23N13S FG25N13S} Ⓒ{FD20Z2S FD23Z2S FD25Z2S} Ⓓ{FD20Z13S FD23Z13S FD25Z13S}

Fig.46

見出番号 Item No.	部品番号 Part No.	部品名称 Description		個数 Req'd	備考：適用号車 Remarks: Serial No.
21	23653-72011	BOLT	ボルト	8	
22	23653-72021	BOLT	ボルト	8	
23	24354-32311	NUT	ナット	12	w/o[DD][SDD]
24	55597-42001	HUB, front	ハブ	2	[DD][SDD][DD(S)]
25	53657-42081	DRUM, brake	ドラム	2	〃 〃
26	53657-42091	BOLT, hub	ボルト	12	〃 〃
27	23813-00071	NUT, inner	ナット	12	[DD][SDD]
28	23813-00081	NUT, outer	ナット	12	〃
28-1	23913-02041	NUT, hub	ナット	12	(D.D(S))
A	53657-40501	SPACER ASS'Y.		2	(D.D-(S)) (S.D.D-(S)) (D.D(S)-(S))
		(Inc.29～31)	スペーサ アッセン		
29	53657-43001	SPACER	スペーサ	2	〃 〃
30	22433-72101	BOLT	ボルト	12	〃 〃
31	01400-10020	NUT	ナット	12	〃 〃

NOTE 1 Ⓐ[OC/POB-21A][POB-21U]
Ⓒ[OC/POB-22A][POB-22U]
[POB-22A, 22B]
[PC/POB]

①

ホイール ブレーキ
Fig.47 WHEEL BRAKE

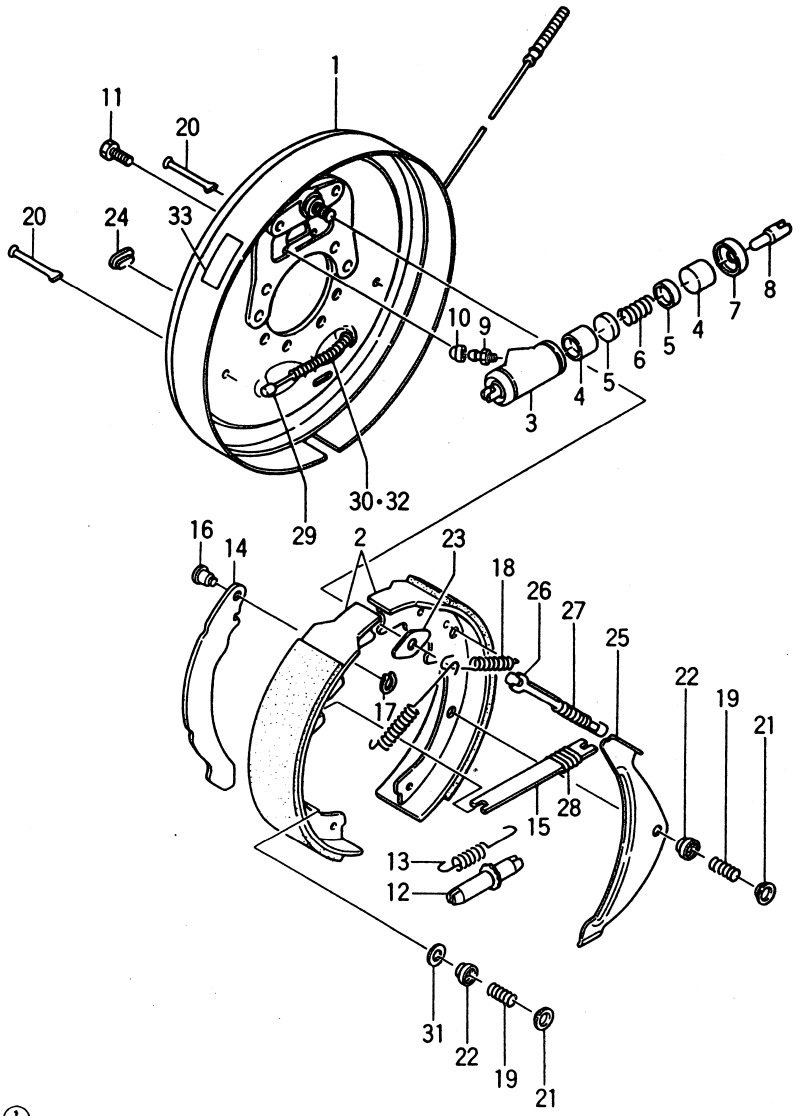

Ⓐ{FG20N2S FG23N2S FG25N2S} Ⓑ{FG20N13S FG23N13S FG25N13S} Ⓒ{FD20Z2S FD23Z2S FD25Z2S} Ⓓ{FD20Z13S FD23Z13S FD25Z13S}

Fig.47

見出番号 Item No.	部品番号 Part No.	部品名称 Description	個数 Req'd	備考：適用号車 Remarks: Serial No.
A	222A3-70201	WHEEL BRAKE R.H. ASS'Y.(Inc.1～32) ホイール ブレーキ アッセン	1	
B	522A3-50501	WHEEL BRAKE R.H. ASS'Y.(Inc.1～33) ホイール ブレーキ アッセン	1	NOTE 1
C	222A3-70211	WHEEL BRAKE L.H. ASS'Y.(Inc.1～32) ホイール ブレーキ アッセン	1	
D	522A3-50511	WHEEL BRAKE L.H. ASS'Y.(Inc.1～33) ホイール ブレーキ アッセン	1	NOTE 1
1	23653-72001	BACK-PLATE R.H. バック プレート	1	
1-1	23653-73011	BACK-PLATE L.H. バック プレート	1	
※1	25593-70121	BRAKE SHOE KIT(Inc.2) ブレーキ シュー キット	2	
2	23653-73021 §	BRAKE SHOE ブレーキ シュー	4	
E	22673-72031	WHEEL CYLINDER R.H. ASS'Y.(Inc.3～10) ホイール シリンダ アッセン	1	
F	55593-52461	WHEEL CYLINDER R.H. ASS'Y.(Inc.3～10) ホイール シリンダ アッセン	1	NOTE 1
G	22673-72041	WHEEL CYLINDER L.H. ASS'Y.(Inc.3～10) ホイール シリンダー アッセン	1	

ホイール ブレーキ
Fig.47 WHEEL BRAKE

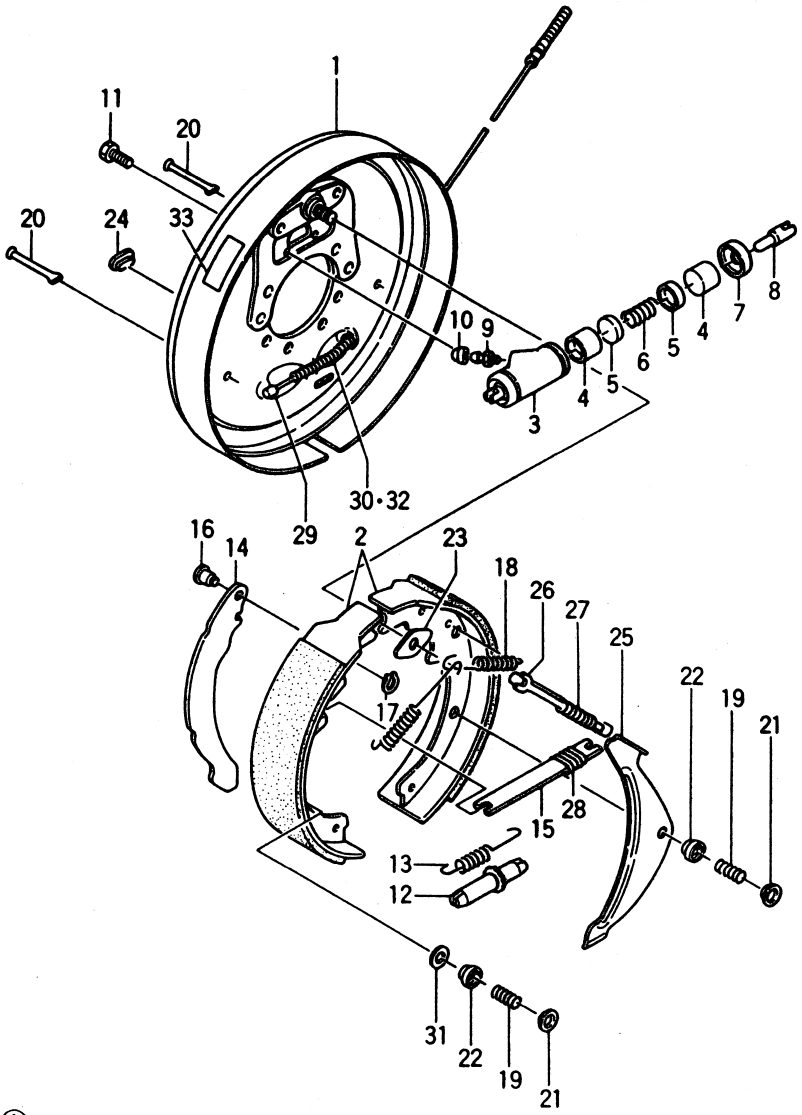

Ⓐ{FG20N2S FG23N2S FG25N2S} Ⓑ{FG20N13S FG23N13S FG25N13S} Ⓒ{FD20Z2S FD23Z2S FD25Z2S} Ⓓ{FD20Z13S FD23Z13S FD25Z13S}

Fig.47

見出番号 Item No.	部品番号 Part No.		部品名称 Description		個数 Req'd	備考：適用号車 Remarks: Serial No.
H	55593-52471		WHEEL CYLINDER L.H. ASS'Y.(Inc.3～10) ホイール シリンダー アッセン		1	NOTE 1
3	23653-72051	§	BODY R.H.	ボディ	1	
3-1	23653-72061	§	BODY L.H.	ボディ	1	
※2	22673-79801		WHEEL CYL. Repair Kit.(Inc.4～7) ホイール リペア キット		2	
※3	55593-50521		WHEEL CYL. Repair Kit.(Inc.4～7) ホイール リペア キット		2	NOTE 1
4	22673-72071	※§	PISTON	ピストン	4	
5	22673-72081	※§	CUP, piston	カップ	4	
5-1	55593-52341	※§	CUP, piston	カップ	4	NOTE 1
6	22673-72091	※§	SPRING	スプリング	2	
6-1	55593-52351	※§	SPRING	スプリング	2	NOTE 1
7	22673-72101	※§	COVER, dust	カバー	4	
8	23653-72111		PISTON ROD	ピストン ロッド	4	
9	22673-72131		SCREW	スクリュ	2	
10	22673-72141		CAP	キャップ	2	
11	22673-72161		BOLT	ボルト	4	
12	23653-72031		ADJUSTER R.H.	アジャスタ	1	
12-1	23653-72041		ADJUSTER L.H.	アジャスタ	1	
13	23653-72051		SPRING	スプリング	2	
14	23653-72061		LEVER R.H.	レバー	1	
14-1	23653-72071		LEVER L.H.	レバー	1	
15	23653-72081		STRUT	ストラット	2	

ホイール ブレーキ
Fig.47 WHEEL BRAKE

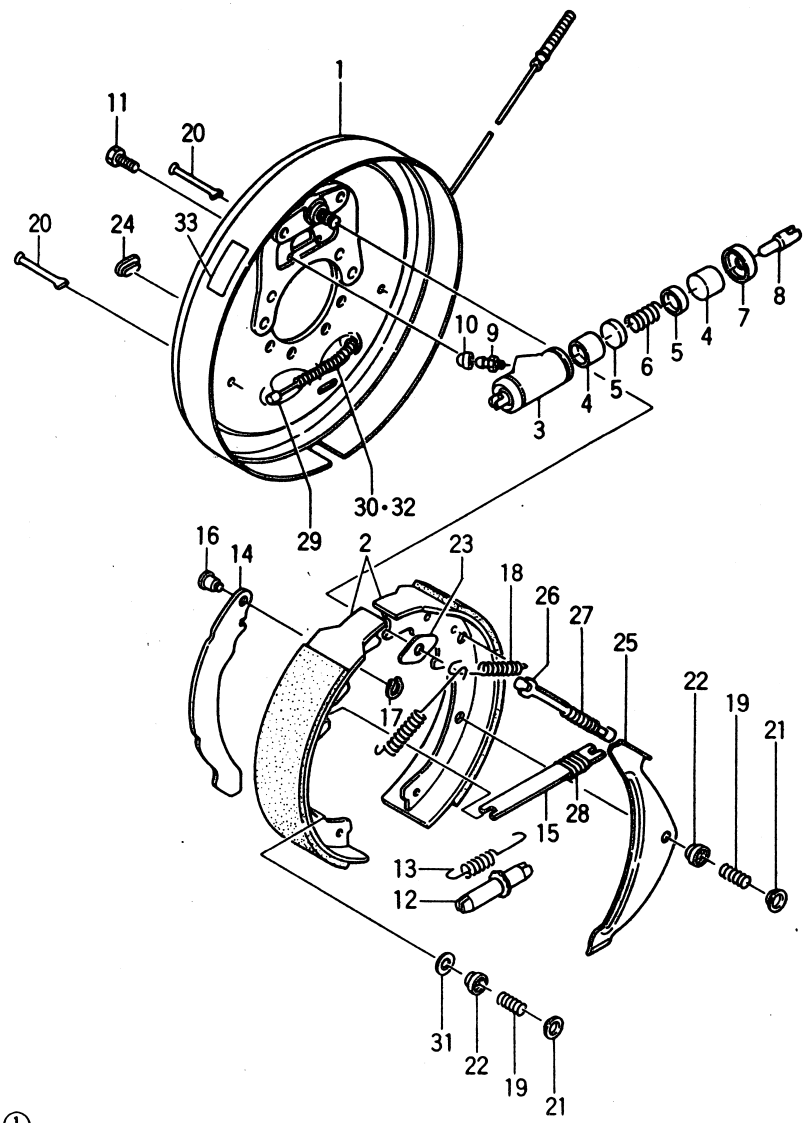

Ⓐ{FG20N2S FG23N2S FG25N2S} Ⓑ{FG20N13S FG23N13S FG25N13S} Ⓒ{FD20Z2S FD23Z2S FD25Z2S} Ⓓ{FD20Z13S FD23Z13S FD25Z13S}

Fig.47

見出番号 Item No.	部品番号 Part No.	部品名称 Description		個数 Req'd	備考：適用号車 Remarks: Serial No.
16	22673-72231	PIN	ピン	2	
17	22673-72251	U-RETAINER	リテーナ	2	
18	22673-72261	SPRING	スプリング	4	
19	23653-72091	SPRING	スプリング	8	
20	23653-72101	PIN	ピン	8	
21	23653-72111	WASHER	ワッシャ	8	
22	23653-72121	SLEEVE	スリーブ	2	
23	23653-72131	PLATE	プレート	2	
24	22673-72321	PLUG	プラグ	2	
25	23653-72141	LEVER R.H.	レバー	1	
25-1	23653-72151	LEVER L.H.	レバー	1	
26	23653-72161	STOPPER	ストッパ	2	
27	23653-72171	SPRING	スプリング	2	
28	22673-72391	SPRING	スプリング	2	
29	222A3-72011	CONTROL CABLE R.H.	コントロール ケーブル	1	
29-1	222A3-72021	CONTROL CABLE L.H.	コントロール ケーブル	1	
30	22673-72411	PACKING	パッキング	2	
31	23653-72191	WASHER	ワッシャ	6	
32	23653-72201	E-RETAINER	リテーナ	2	
33	————	DECAL, caution	デカル	2	NOTE 1

NOTE 1:[POB-22A, 22B] [PC/POB]
Ⓐ[OC/POB-21A] [POB-21U]
Ⓒ[OC/POB-22A] [POB-22U]

トランスミッション コントロール リンケージ
Fig. 48 TRANSMISSION CONTROL LINKAGE

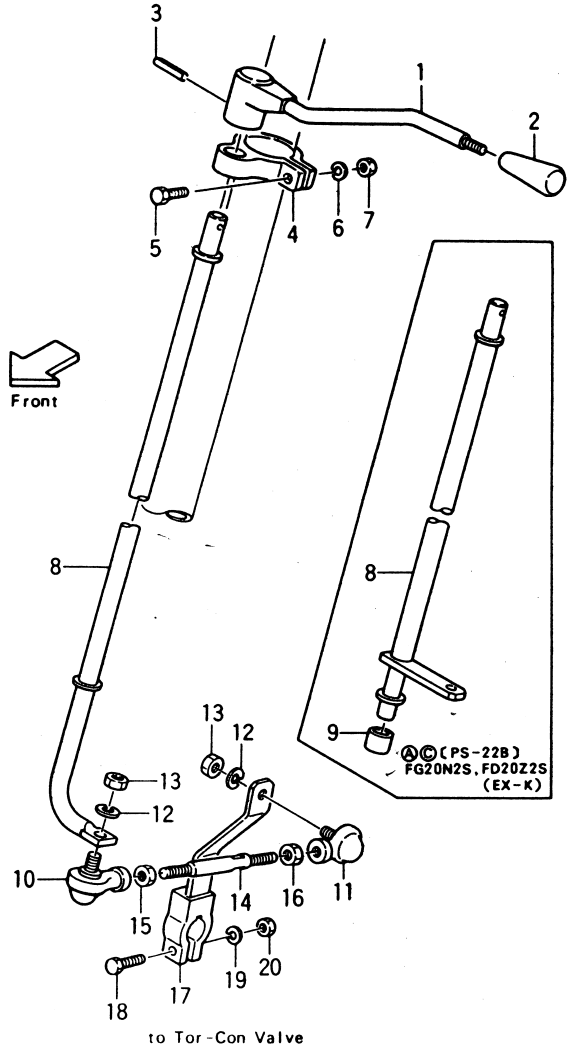

Ⓐ { FG20N2S(T) / FG23N2S(T) / FG25N2S(T) } Ⓑ { FG20N13S(T) / FG23N13S(T) / FG25N13S(T) } Ⓒ { FD20Z2S(T) / FD23Z2S(T) / FD25Z2S(T) } Ⓓ { FD20Z13S(T) / FD23Z13S(T) / FD25Z13S(T) } Fig. 48

見出番号 Item No.	部品番号 Part No.	部品名称 Description		個数 Req'd	備考：適用号車 Remarks: Serial No.
1	25783-92002	LEVER	レバー	1	
2	10070-00019	GRIP	グリップ	1	
3	02270-06030	PIN	ピン	1	
4	24363-92022	SUPPORT	サポート	1	
5	01100-10040	BOLT	ボルト	1	
6	02010-00010	WASHER	ワッシャ	1	
7	01400-10010	NUT	ナット	1	
8	25603-90203	SHAFT	シャフト	1	
8-1	55603-90303	SHAFT	シャフト	1	ⒶⒸ[PS-22B] FG20N2S, FD20Z2S(EX-K)
9	14354-12091	BUSHING	ブッシング	1	〃 〃
10	24357-42091	BALL JOINT R.H.	ボール ジョイント	1	
11	24357-42101	BALL JOINT L.H.	ボール ジョイント	1	
12	02010-00008	WASHER	ワッシャ	2	
13	01400-00008	NUT	ナット	2	
14	23043-92001	ROD	ロッド	1	ⒶⒷ
14-1	23663-92091	ROD	ロッド	1	ⒸⒹ, FG20N2S(EX-K)
15	01402-00008	NUT	ナット	1	
16	01407-00008	NUT L.H.	ナット	1	
17	23663-90301	LINK	リンク	1	
18	01100-08035	BOLT	ボルト	1	
19	02010-00008	WASHER	ワッシャ	1	
20	01400-00008	NUT	ナット	1	

NOTE

ⒶⒷ[LCR-21A], ⒸⒹ[LCR-22A]=Opposite Mount

①

ハンドル & ドラッグ リンク
Fig.49 HANDLE & DRAG LINK

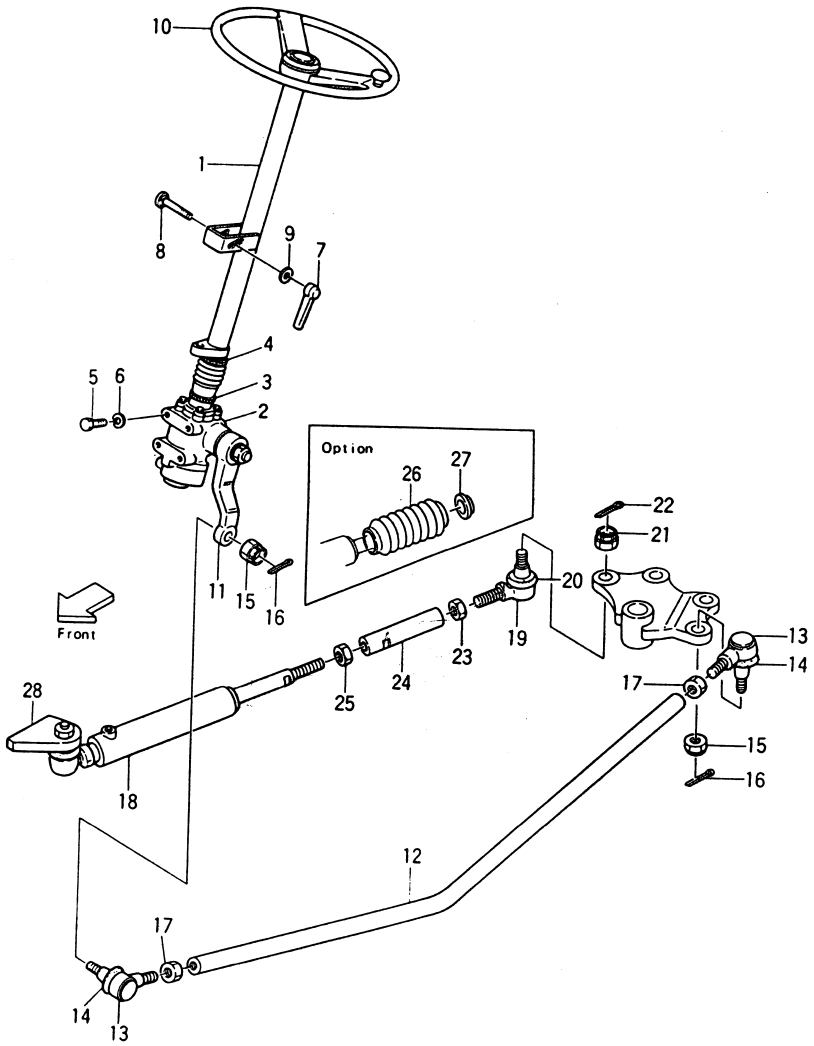

Ⓐ { FG20N2S / FG23N2S / FG25N2S } Ⓑ { FG20N13S / FG23N13S / FG25N13S } Ⓒ { FD20Z2S / FD23Z2S / FD25Z2S } Ⓓ { FD20Z13S / FD23Z13S / FD25Z13S }

Fig.49

見出番号 Item No.	部品番号 Part No.	部品名称 Description	個数 Req'd	備考：適用号車 Remarks: Serial No.
1	15594-10201	STEERING SHAFT & COLUMN ステアリング シャフト コラム	1	See Fig.50
2	15594-10301	GEAR BOX ギア ボックス	1	See Fig.51
2-1	522A2-10701	GEAR BOX ギア ボックス -See Fig.51-1	1	NOTE 1
3	27042-42312	BAND バンド	1	
4	27262-42092	BAND バンド	1	
5	01100-12030	BOLT ボルト	4	
6	02010-00012	WASHER ワッシャ	4	
7	25594-12011	HANDLE, tilt lock ハンドル	1	
8	25594-12002	BOLT ボルト	1	
9	22191-02011	WASHER ワッシャ	1	
10	22791-62081	HANDLE WHEEL ハンドル ホイール	1	See Fig.52
11	23654-22101	PITMAN ARM ピットマン アーム	1	
12	25594-22001	DRAG LINK ドラッグ リンク	1	
A	24234-30551	BALL JOINT ASS'Y. (Inc.13～17) ボール ジョイント アッセン	2	
13	24234-32342 §	JOINT ジョイント	2	
14	24234-32352 §	COVER, dust カバー	2	
15	01412-10016	NUT ナット	2	
16	02200-32032	PIN, cotter ピン	2	
17	01402-00022	NUT L.H. ナット	2	
18	25594-50102	POWER CYLINDER パワー シリンダ	1	See Fig.53

ハンドル & ドラッグ リンク
Fig.49 HANDLE & DRAG LINK

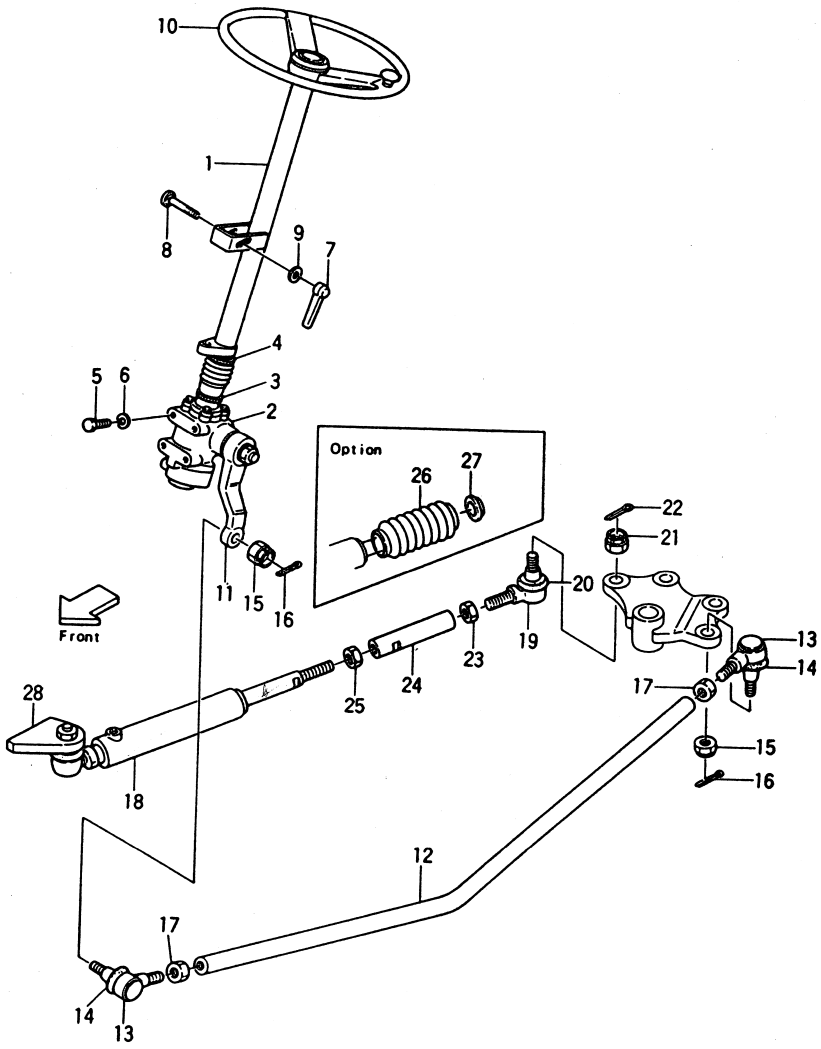

Ⓐ{FG20N2S FG23N2S FG25N2S} Ⓑ{FG20N13S FG23N13S FG25N13S} Ⓒ{FD20Z2S FD23Z2S FD25Z2S} Ⓓ{FD20Z13S FD23Z13S FD25Z13S}

Fig.49

見出番号 Item No.	部品番号 Part No.		部品名称 Description		個数 Req'd	備考：適用号車 Remarks: Serial No.
B	24234-30561		BALL JOINT ASS'Y. (Inc.19～22) ボール ジョイント アッセン		1	
19	24234-32392	§	JOINT	ジョイント	1	
20	24234-32352	§	COVER, dust	カバー	1	
21	01412-10016		NUT	ナット	1	
22	02200-32032		PIN, cotter	ピン	1	
23	01407-00022		NUT L.H.	ナット	1	
24	25594-52001		JOINT	ジョイント	1	
25	01402-00020		NUT	ナット	1	
26	25594-52431		BOOT	ブーツ	1	OP
27	23654-52021		HANGER	ハンガ	1	OP.
28	24456-12422		BRACKET(weld)	ブラケット	1	

NOTE 1

Ⓐ[OC-21A][OC/POB-21A]

Ⓐ[OC-22A][OC/POB-22A]

[POB-22A.22B][PC][PC/POB]

ハンドル & オービットロール付
Fig. 49-1 HANDLE-WITH ORBITROL [PS] OP.

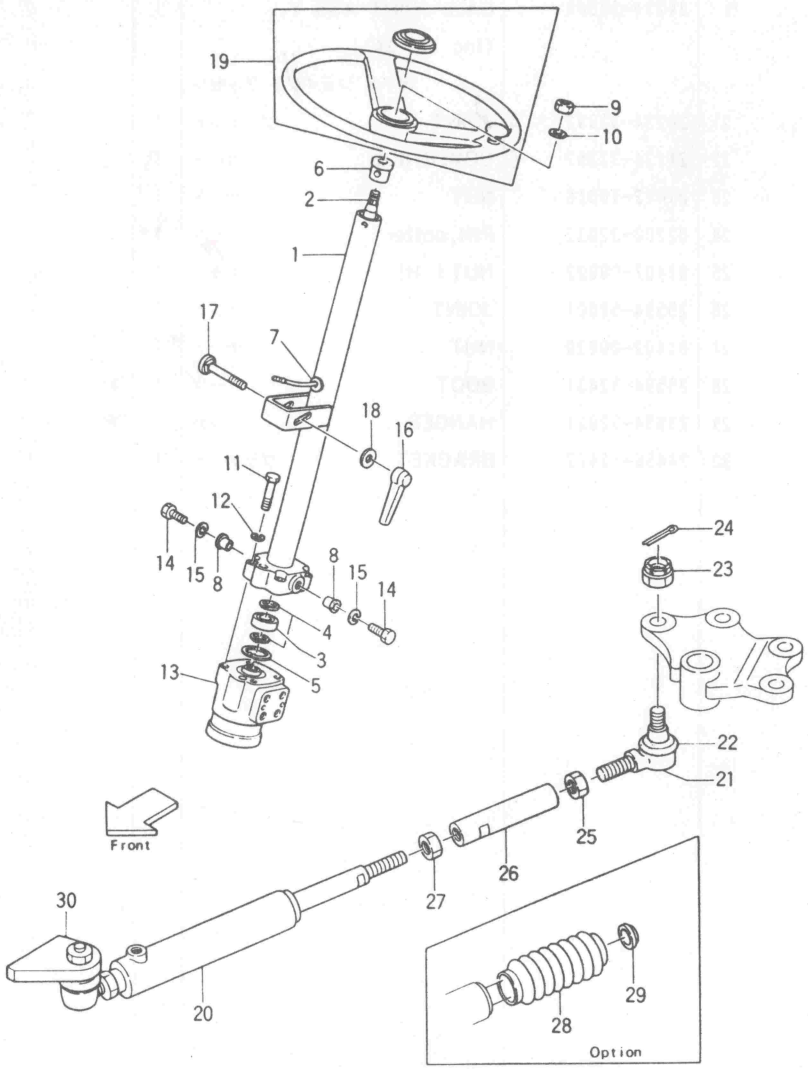

[PS-22A] (C)type { FG20N2S, FD20Z2S
[PS-22B] (T)type { FG23N2S, FD23Z2S
FG25N2S, FD25Z2S

Fig. 49-1

見出番号 Item No.	部品番号 Part No.	部品名称 Description	個数 Req'd	備考：適用号車 Remarks: Serial No.
A	15604-10301	HANDLE UNIT (Inc. 1～10) ハンドル ユニット	1	
1	15604-10351	COLUMN コラム	1	
2	15604-12031	SHAFT シャフト	1	
3	03070-60022	BEARING ベアリング	1	
4	02100-00022	SNAP RING スナップ リング	2	
5	02110-00045	SNAP RING スナップ リング	1	
6	14354-12051	BISHING ブッシング	1	
7	14354-12071	GROMMET グロメット	1	
8	14624-12041	BISHING ブッシング	2	
8-1	14354-12091	BISHING ブッシング	(2)	
9	01402-00014	NUT ナット	1	
10	14354-12271	WASHER ワッシャ	1	
11	80110-00628	BOLT ボルト	4	
12	80430-00006	WASHER ワッシャ	4	
13	15604-10201	ORBITROL UNIT オービットロール ユニット	1	See Fig. 51-2
14	24624-12001	BOLT ボルト	2	
15	02011-00016	WASHER ワッシャ	2	
16	25594-12011	HANDLE, tilt lock ハンドル	1	
17	25594-12002	BOLT ボルト	1	
18	27354-12341	WASHER ワッシャ	1	
19	22791-62081	HANDLE WHEEL ハンドル ホイール	1	See Fig. 52
20	25594-50102	POWER CYLINDER パワー シリンダ	1	See Fig. 53

ハンドル & オービットロール付
Fig. 49-1 HANDLE-WITH ORBITROL [PS] OP.

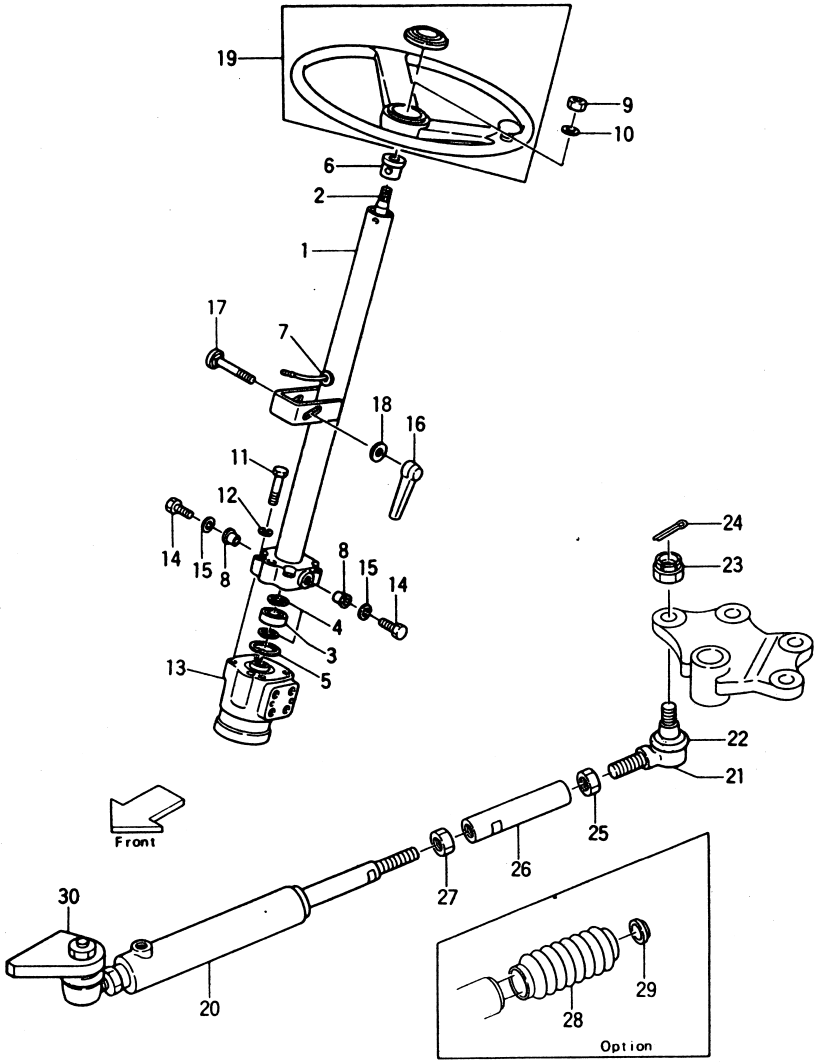

①

[PS-22A] (C)type { FG20N2S, FD20Z2S
[PS-22B] (T)type { FG23N2S, FD23Z2S
FG25N2S, FD25Z2S

Fig. 49-1

見出番号 Item No.	部品番号 Part No.	部品名称 Description	個数 Req'd	備考：適用号車 Remarks: Serial No.
B	24234-30561	BALL JOINT ASS'Y.	1	
		(Inc. 21～24)		
		ボール ジョイント アッセン		
21	24234-32392 §	JOINT ジョイント	1	
22	24234-32352 §	COVER, dust カバー	1	
23	01412-10016	NUT ナット	1	
24	02200-32032	PIN, cotter ピン	1	
25	01407-00022	NUT L.H. ナット	1	
26	25594-52001	JOINT ジョイント	1	
27	01402-00020	NUT ナット	1	
28	25594-52431	BOOT ブーツ	1	OP.
29	23654-52021	HANGER ハンガ	1	OP.
30	24456-12422	BRACKET ブラケット	1	

①

ステアリング シャフト コラム
Fig. 50 STEERING SHAFT & COLUMN

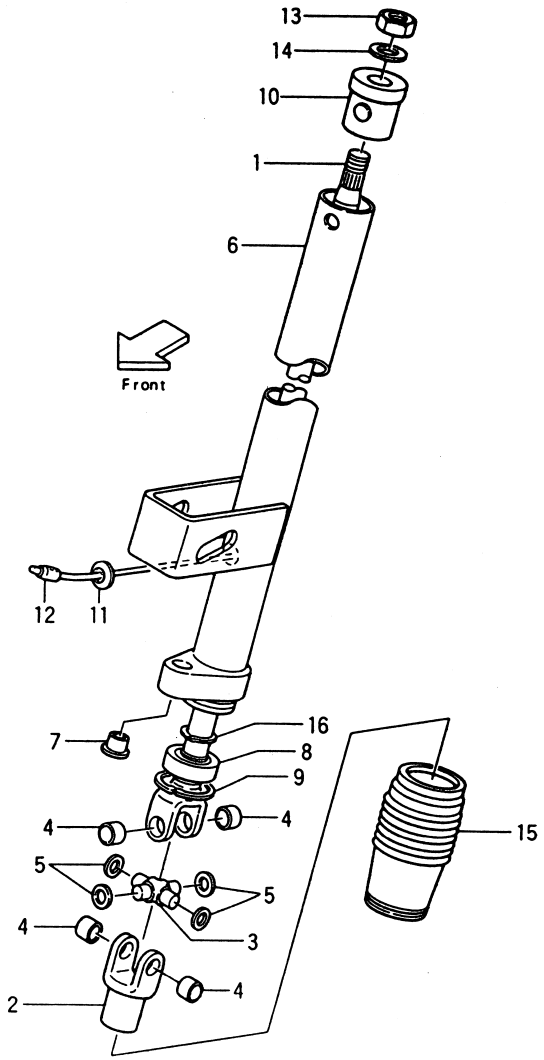

FG20N2S, FG20N13S, FD20N2S, FD20Z13S
FG23N2S, FG23N13S, FD23Z2S, FD23Z13S
FG25N2S, FG25N13S, FD25Z2S, FD25Z13S

Fig. 50

見出番号 Item No.	部品番号 Part No.		部品名称 Description		個数 Req'd	備考：適用号車 Remarks: Serial No.
A	15594-10201		STEERING SHAFT & COLUMN ASS'Y. (Inc. 1～16) ステアリング シャフト &コラム アッセン		1	
B	15594-10251		STEERING SHAFT ASS'Y. (Inc. 1～5) ステアリング シャフト アッセン		1	
1	― ― ― ―	§	SHAFT	シャフト	1	
2	― ― ― ―	§	PIPE	パイプ	1	
※1	15594-10271	§	SPIDER KIT (Inc. 3～4)	スパイダ キット	1	
3	― ― ― ―	§	SPIDER	スパイダ	1	
4	― ― ― ―	§	BEARING	ベアリング	4	
5	― ― ― ―	§	RING, seal	リング	4	
6	15594-10211		CORUMN	コラム	1	
7	15594-12201		BUSHING	ブッシング	1	
8	15594-12211		BEAREING	ベアリング	1	
9	15594-12221		SNAP RING	スナップ リング	1	
10	15594-12231		BUSHING	ブッシング	1	
11	14354-12072		GROMME	グロメット	1	
12	15594-12251		COVER	カバー	1	
13	01402-00014		NUT	ナット	1	
14	14354-12271		WASHER	ワッシャ	1	
15	15594-12271		BOOTS	ブーツ	1	
16	15594-12281		SNAP RING	スナップ リング	1	

ギヤー ボックス
Fig. 51 GEAR BOX

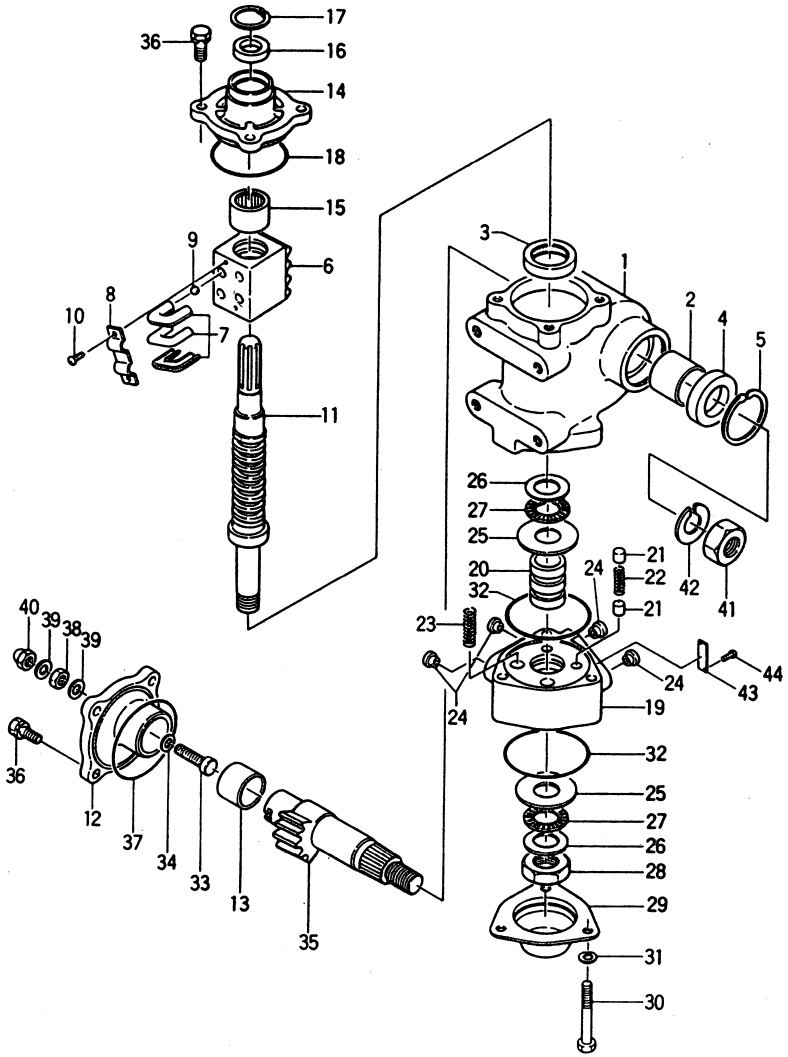

FG20N2S FG20N13S FD20Z2S FD20Z13S
FG23N2S FG23N13S FD23Z2S FD23Z13S
FG25N2S FG25N13S FD25Z2S FD25Z13S

Fig. 51

見出番号 Item No.	部品番号 Part No.		部品名称 Description		個数 Req'd	備考：適用号車 Remarks: Serial No.
A	15594-10301		GEAR BOX ASS' Y.		1	
			(Inc. 1～44)			
				ギヤー ボックス アッセン		
B	15594-10511		GEAR BOX ASS' Y.		1	
			(Inc. 1, 2)			
				ギヤー ボックス アッセン		
1	B-23641-00117	§	BOX	ボックス	1	
2	B-23641-03703		BUSHING	ブッシング	1	
3	14354-12001		BEARING	ベアリング	1	
※1	14354-12291		REPAIR KIT	リペア キット	1	
			(Inc. 4, 15, 16, 18, 27, 32, 37)			
4	14354-12021	※	OIL SEAL	オイル シール	1	
5	02110-00048		SNAP RING	スナップ リング	1	
C	15594-10311		BALL UNIT ASS' Y.		1	
			(Inc. 6～11)			
				ボール ナット アッセン		
6	B-23641-06601	§	NUT	ナット	1	
7	B-23641-06801	§	PIPE	パイプ	4	
8	B-23641-06901	§	CLAMP	クランプ	1	
9	B-23441-04902	§	BALL	ボール	56	
10	B-23641-03311	§	SCREW	スクリュ	2	
11	B-23641-06718	§	WORM	ウオーム	1	
D	14354-10601		SIDE COVER ASS' Y.		1	
			(Inc. 12, 13)			
				サイド カバー アッセン		
12	B-23641-00804	§	COVER	カバー	1	
13	B-23641-03702		BUSHING	ブッシング	1	

ギヤー ボックス
Fig.51 GEAR BOX

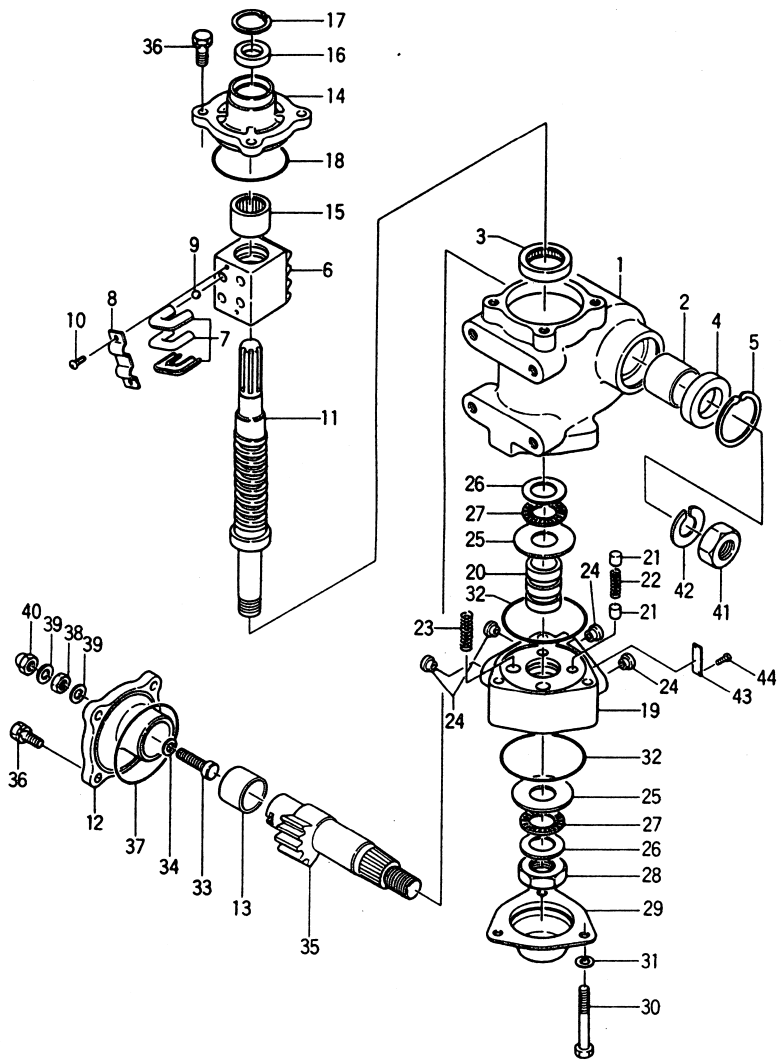

FG20N2S FG20N13S FD20Z2S FD20Z13S
FG23N2S FG23N13S FD23Z2S FD23Z13S
FG25N2S FG25N13S FD25Z2S FD25Z13S

Fig.51

見出番号 Item No.	部品番号 Part No.		部品名称 Description		個数 Req'd	備考：適用号車 Remarks: Serial No.
14	15594-12061		COVER	カバー	1	
15	14354-12031	※	BEARING	ベアリング	1	
16	14354-12041	※	OIL SEAL	オイル シール	1	
17	02110-00032		SNAP RING	スナップ リング	1	
18	14354-12061	※	O-RING	リング	1	
E	15594-10331		VALVE HOUSING ASS'Y. (Inc.19～24)	バルブ ハウジング アッセン		
19	B-23642-00432	§	HOUSING	ハウジング	1	
20	B-23641-00516	§	SPOOL	スプール	1	
21	14354-12101		PISTON	ピストン	4	
22	14354-12121		SPRING	スプリング	2	
23	14354-12321		SPRING	スプリング	2	
24	25594-52141		FERRULE	フェルール	4	
25	14354-12141		PLATE	プレート	2	
26	14354-12311		PLATE	プレート	2	
27	14354-12161	※	BEARING	ベアリング	2	
28	14354-12171		NUT	ナット	1	
29	14354-12181		COVER	カバー	1	
30	01106-10058		BOLT	ボルト	3	
31	02010-00010		WASHER	ワッシャ	3	
32	14354-12201	※	O-RING	リング	2	
33	14354-12211		SCREW	スクリュ	1	
34	14354-12221		SHIM	シム	AR	
35	14354-12231		SHAFT	シャフト	1	
36	15594-12021		BOLT	ボルト	8	
37	14354-12241	※	O-RING	リング	1	

ギヤー ボックス
Fig.51 GEAR BOX

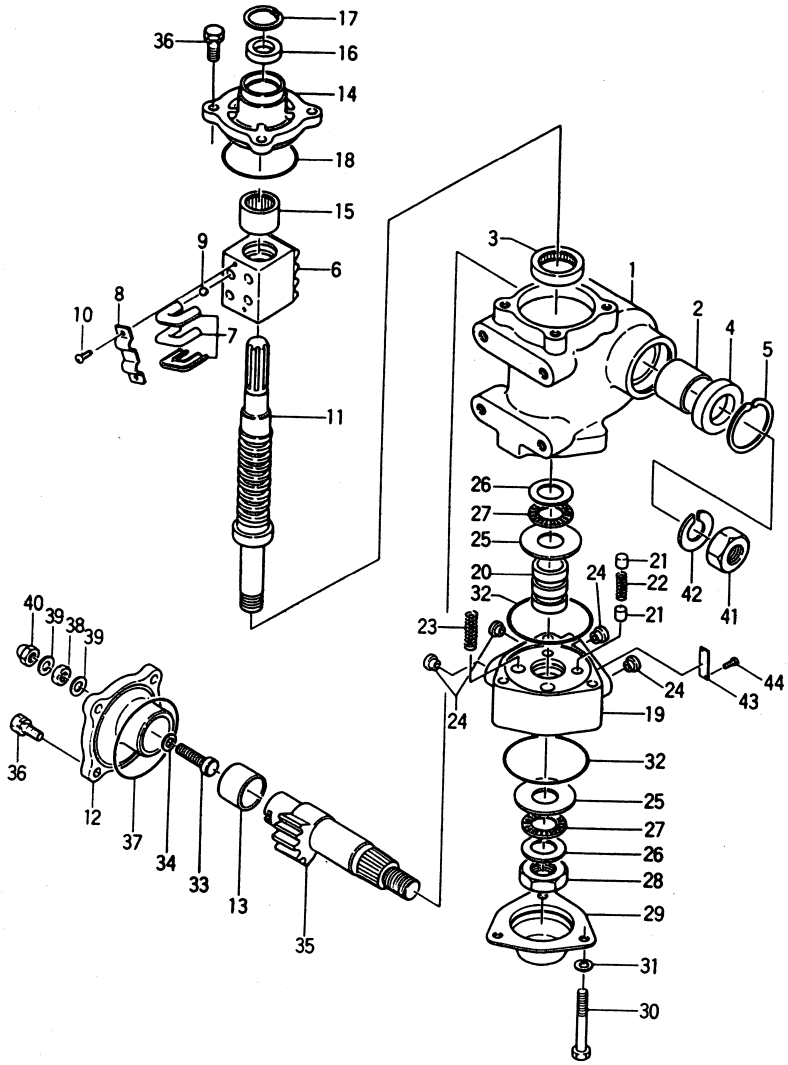

FG20N2S FG20N13S FD20Z2S FD20Z13S
FG23N2S FG23N13S FD23Z2S FD23Z13S
FG25N2S FG25N13S FD25Z2S FD25Z13S

Fig.51

見出番号 Item No.	部品番号 Part No.	部品名称 Description	個数 Req'd	備考：適用号車 Remarks: Serial No.
38	01402-10010	NUT ナット	1	
39	14354-12251	PACKING パッキング	2	
40	14354-12261	NUT ナット	1	
41	01400-00022	NUT ナット	1	
42	02010-00022	WASHER ワッシャ	1	
43	― ― ― ―	NAME PLATE ネーム プレート	1	
44	― ― ― ―	SCREW スクリュ	2	

ギヤー ボックス
Fig.51-1 GEAR BOX

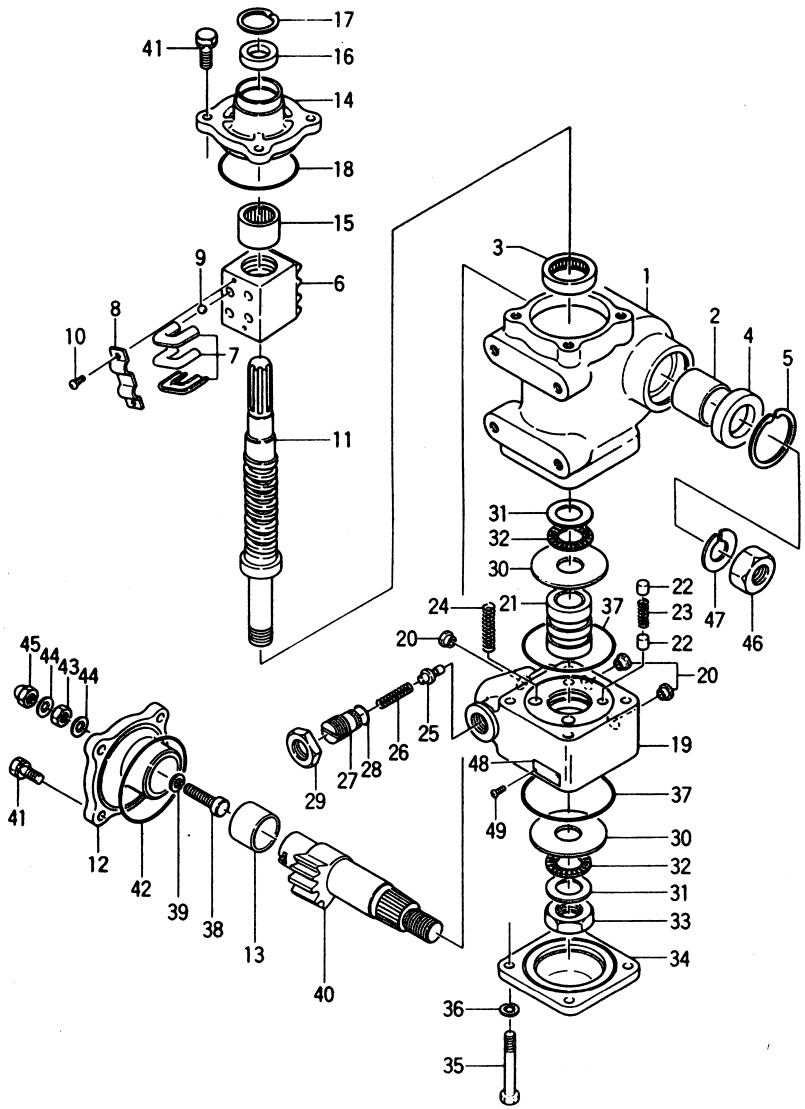

①

FG20N2S FG20N13S FD20Z2S FD20Z13S
FG23N2S FG23N13S FD23Z2S FD23Z13S
FG25N2S FG25N13S FD25Z2S FD25Z13S

Fig.51-1

見出番号 Item No.	部品番号 Part No.		部品名称 Description		個数 Req'd	備考：適用号車 Remarks: Serial No.
A	522A2-10701		GEAR BOX ASS' Y.		1	
			(Inc.1～49)			
			ギヤー ボックス アッセン			
B	15604-10121		GEAR BOX ASS' Y.		1	
			(Inc.1,2)			
			ギヤー ボックス アッセン			
1	B-23641-00114	§	BOX	ボックス	1	
2	B-23641-03703		BUSHING	ブッシング	1	
3	14354-12001		BEARING	ベアリング	1	
※1	55592-10611		REPAIR KIT	リペア キット	1	
			(Inc.4,15,16,18,28,32,37,42)			
4	14354-12021	※	OIL SEAL	オイル シール	1	
5	02110-00048		SNAP RING	スナップ リング	1	
C	15604-10131		BALL UNIT ASS' Y.		1	
			(Inc.6～11)			
			ボール ナット アッセン			
6	B-23641-06601	§	NUT	ナット	1	
7	B-23641-06801	§	PIPE	パイプ	4	
8	B-23641-06901	§	CLAMP	クランプ	1	
9	B-23441-04902	§	BALL	ボール	56	
10	B-23641-03311	§	SCREW	スクリュ	2	
11	B-23641-06719	§	WORM	ウオーム	1	
D	14354-10601		SIDE COVER ASS' Y.		1	
			(Inc.12,13)			
			サイド カバー アッセン			
12	B-23641-00804	§	COVER	カバー	1	
13	B-23641-03702		BUSHING	ブッシング	1	

①

ギヤー ボックス
Fig.51-1 GEAR BOX

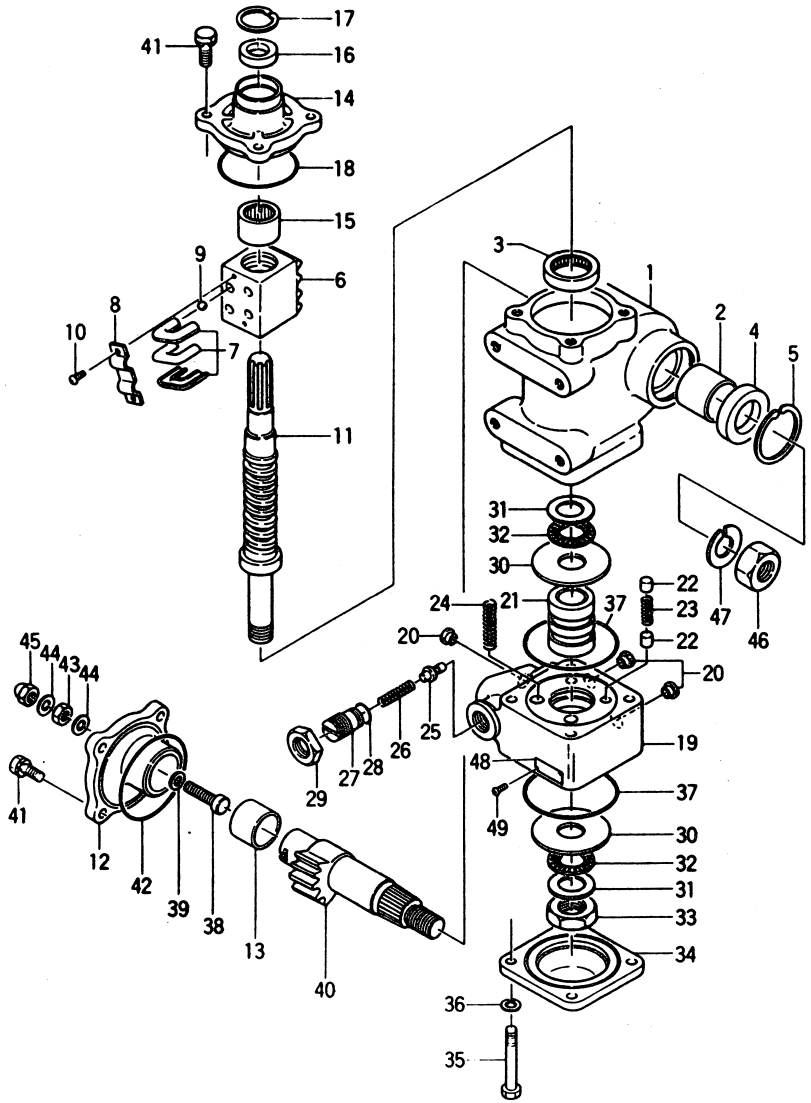

Fig.51

見出番号 Item No.	部品番号 Part No.		部品名称 Description		個数 Req'd	備考：適用号車 Remarks: Serial No.
14	15594-12061		COVER	カバー	1	
15	14354-12031	※	BEARING	ベアリング	1	
16	14354-~~12041~~ -12042	※	OIL SEAL	オイル シール	1	
17	02110-00032		SNAP RING	スナップ リング	1	
18	14354-12061	※	O-RING	リング	1	
E	B-23643-00263		VALVE HOUSING ASS'Y. (Inc.19～29)	バルブ ハウジング アッセン	1	
19	B-23642-00440	§	HOUSING	ハウジング	1	
20	25594-52141		FERRULE	フェルール	3	
21	B-23641-00505	§	SPOOL	スプール	1	
22	14354-12101		PISTON	ピストン	4	
23	17234-12061		SPRING	スプリング	2	
24	15604-12101		SPRING	スプリング	2	
25	17044-12211		POPPET	ポペット	1	
26	15604-12111		SPRING	スプリング	1	
27	15604-12121		SCRREW	スクリュ	1	
28	15604-12131	※	O-RING	O-リング	1	
29	15604-12141		NUT	ナット	1	
30	15604-12151		PLATE	プレート	2	
31	14354-12311		PLATE	プレート	2	
32	14354-12161	※	BEARING	ベアリング	2	
33	14354-12171		NUT	ナット	1	
34	15604-12161		COVER	カバー	1	
35	01106-10071		BOLT	ボルト	4	
36	02010-00010		WASHER	ワッシャ	4	
37	17234-12171	※	O-RING	リング	2	

ギヤー ボックス
Fig. 51-1 GEAR BOX

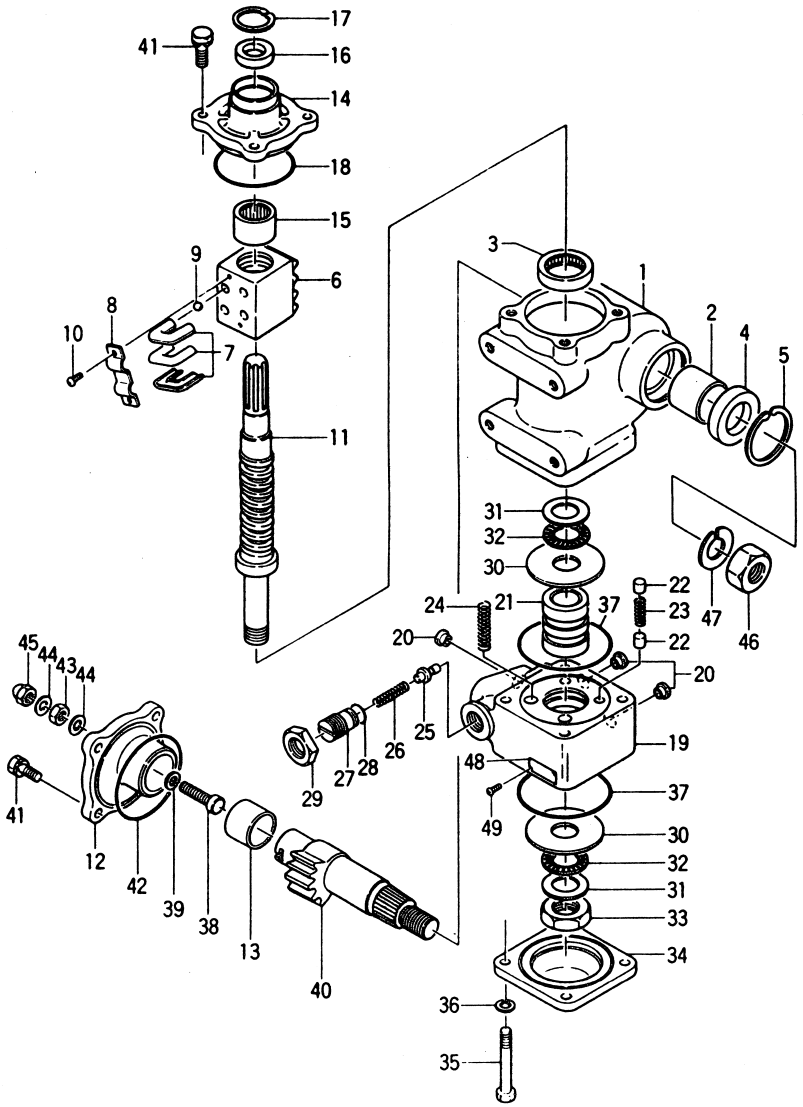

①

FG20N2S FG20N13S FD20Z2S FD20Z13S
FG23N2S FG23N13S FD23Z2S FD23Z13S
FG25N2S FG25N13S FD25Z2S FD25Z13S

Fig. 51

見出番号 Item No.	部品番号 Part No.	部品名称 Description	個数 Req'd	備考：適用号車 Remarks: Serial No.
38	14354-12211	SCREW スクリュ	1	
39	14354-12221	SHIM シム	AR	
40	14354-12231	SHAFT シャフト	1	
41	15594-12021	BOLT ボルト	8	
42	14354-12241	※ O-RING リング	1	
43	01402-10010	NUT ナット	1	
44	14354-12251	PACKING パッキング	2	
45	14354-12261	NUT ナット	1	
46	01400-00022	NUT ナット	1	
47	02010-00022	WASHER ワッシャ	1	
48	----	NAME PLATE ネーム プレート	1	
49	----	SCREW スクリュ	2	

①

Fig.51-2 オービットロール ORBITROL

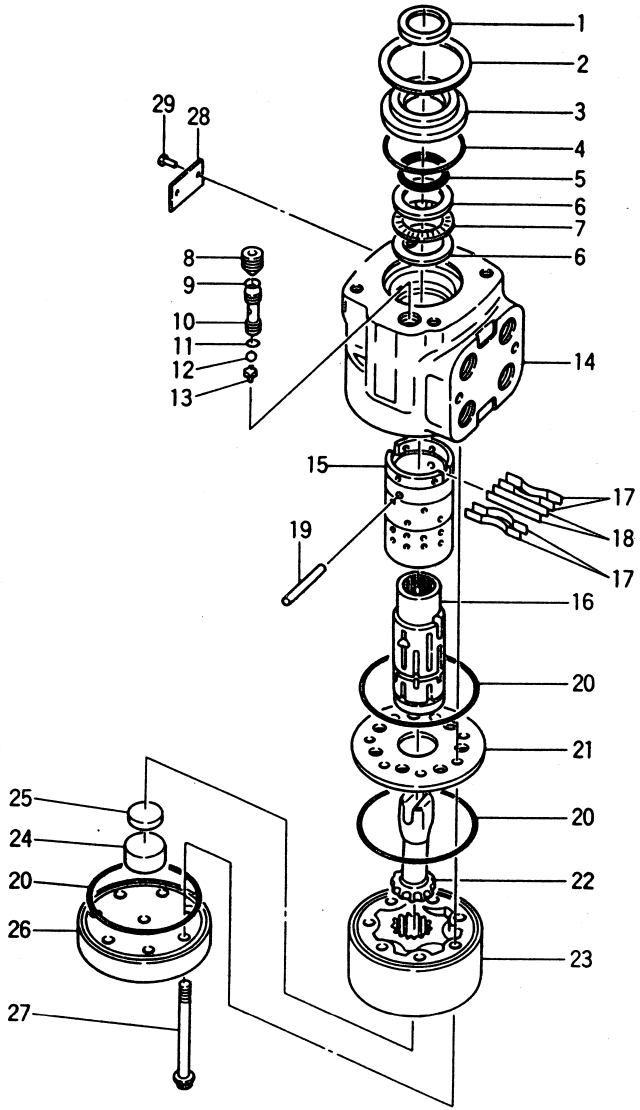

Fig.51-2

見出番号 Item No.	部品番号 Part No.	部品名称 Description	個数 Req'd	備考：適用号車 Remarks: Serial No.
A	15604-10201	OBRITROL UNIT (Inc.1～29) オービットロール ユニット	1	
※1	26094-17161	SEAL KIT シール キット (Inc.1,4,5,10,12,21)	1	
1	―――― §	DUST SEAL ダスト シール	1	
2	26064-17001	SNAP RING スナップ リング	1	
3	26094-17011	BUSHING ブッシング	1	
4	―――― ※§	O-RING リング	1	
5	―――― ※§	OIL SEAL オイル シール	1	
※2	26094-17021	BEARING KIT (Inc.6,7) ベアリング キット	1	
6	―――― §	RACE, bearing レース	2	
7	―――― §	BEARING ベアリング	1	
8	26094-17031	SCREW スクリュ	1	
9	―――― ※§	O-RING リング	1	
10	26094-17041	CHECK SHEET チェック シート	1	
11	―――― ※§	O-RING リング	1	
12	26094-17051	BALL ボール	1	
13	26094-17061	RETAINER リテーナ	1	
B	14624-10251	CONTROL PARTS ASS'Y. (Inc.14～18) コントロール パーツ アッセン	1	
14	―――― §	HOUSING ハウジング	1	
15	―――― §	SLEEVE スリーブ	1	
16	―――― §	SPOOL スプール	1	
17	26094-17081	SPRING スプリング	4	

Fig. 51-2 オービットロール
ORBITROL

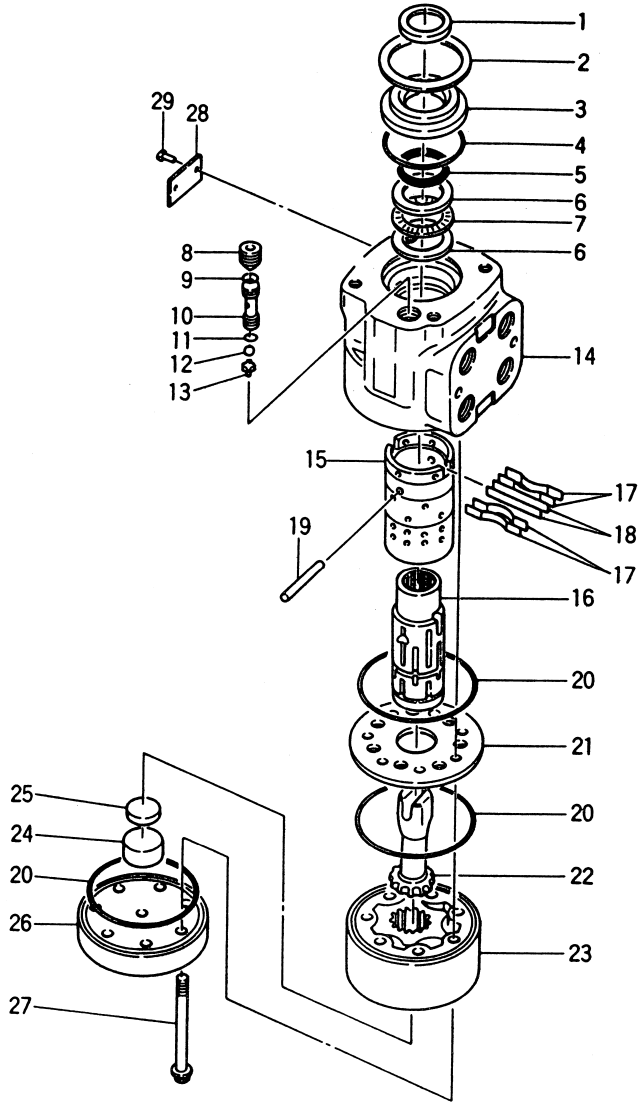

Fig. 51-2

見出番号 Item No.	部品番号 Part No.	部品名称 Description		個数 Req'd	備考：適用号車 Remarks: Serial No.
18	26314-17021	SPRING	スプリング	2	
19	26094-17091	PIN	ピン	1	
20	― ― ― ― ※§	O-RING	リング	3	
21	26094-17101	PLATE	プレート	1	
22	26094-17111	SHAFT, drive	シャフト	1	
23	26094-17121	ROTOR	ロータ	1	
24	26094-17131	SPACER	スペーサ	1	
25	― ― ― ― §	SPACER	スペーサ	1	
26	26094-17141	CAP	キャップ	1	
27	26094-17151	SCREW	スクリュ	7	
28	― ― ― ― §	NAME PLATE	ネーム プレート	1	
29	― ― ― ― §	RIVET	リベット	2	

ハンドル ホイール
Fig. 52 HANDLE WHEEL

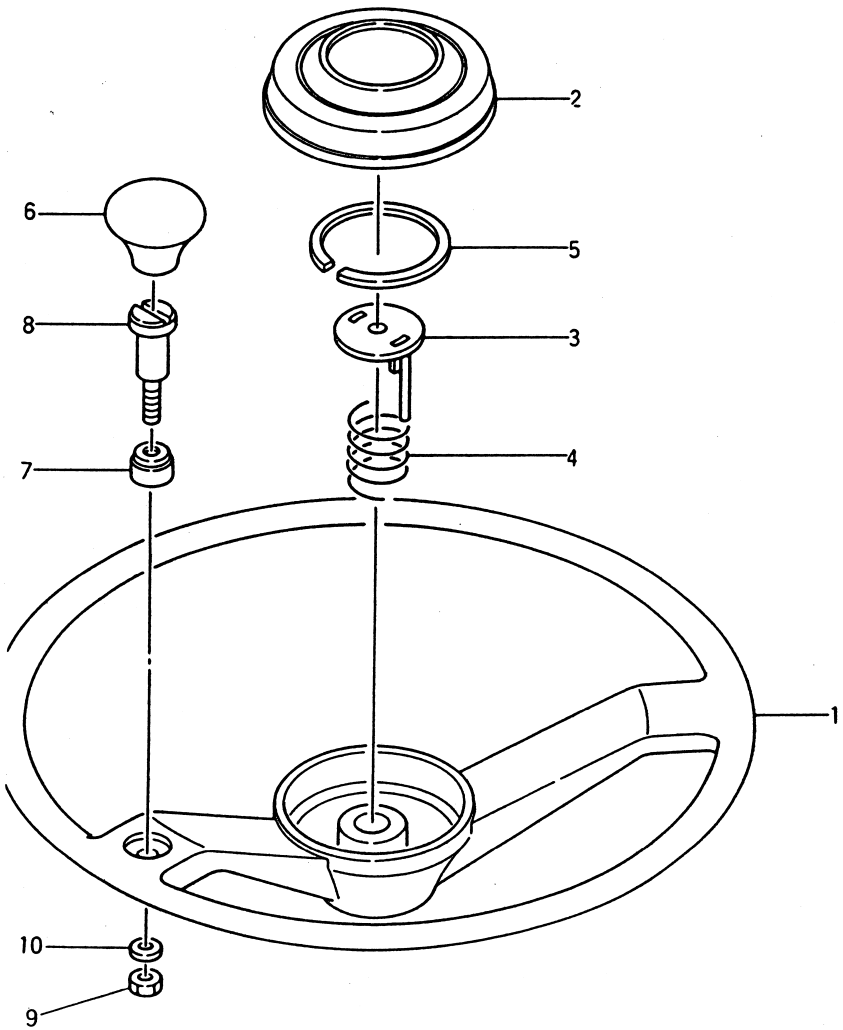

FG20N2S, FG20N13S, FD20Z2S, FD20Z13S
FG23N2S, FG23N13S, FD23Z2S, FD23Z13S
FG25N2S, FG25N13S, FD25Z2S, FD25Z13S

Fig. 52

見出番号 Item No.	部品番号 Part No.		部品名称 Description		個数 Req'd	備考：適用号車 Remarks: Serial No.
A	22791-62081		HANDLE WHEEL ASS'Y. (Inc. 1～10)	ハンドル ホイール アッセン	1	
1	25784-12101	§	WHEEL, handle	ホイール	1	
※1	27414-12031		HORN KIT (Inc. 2～5)	ホーン キット	1	
2	27414-12011	§※	CAP	キャップ	1	
3	25784-12121	§※	CUP	カップ	1	
4	25784-12131	§※	SPRING	スプリング	1	
5	25784-12141	§※	LOCK	ロック	1	
※2	25784-10421		KNOB KIT (Inc. 6～10)	ノブ キット	1	
6	25784-12151	§※	KNOB	ノブ	1	
7	25784-12161	§※	BUSHING	ブッシング	1	
8	25784-12171	§※	SHAFT	シャフト	1	
9	01400-00008	※	NUT	ナット	1	
10	02010-00008	※	WASHER	ワッシャ	1	

パワー シリンダ
Fig.53 POWER CYLINDER

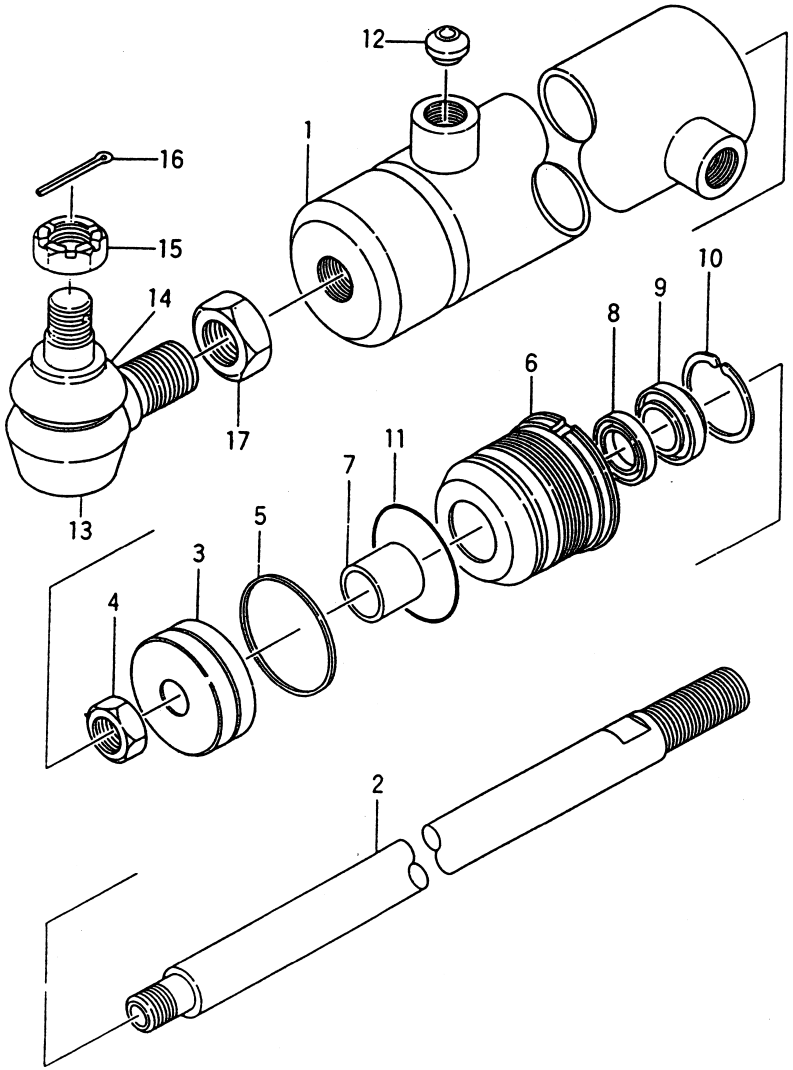

FG20N2S FG20N13S FD20Z2S FD20Z13S
FG23N2S FG23N13S FD23Z2S FD23Z13S
FG25N2S FD25Z13S FD25Z2S FD25Z13S

Fig.53

見出番号 Item No.	部品番号 Part No.		部品名称 Description	個数 Req'd	備考：適用号車 Remarks: Serial No.
A	25594-50102		POWER CYLINDER ASS'Y. (Inc.1～17) パワー シリンダ アッセン	1	
1	25594-52211		CYLINDER シリンダ	1	
2	25594-52271		PISTON ROD ピストン ロッド	1	Am Japan
3	25595-52281		PISTON ピストン	1	
4	01402-10016		NUT ナット	1	
※1	25594-59802		REPAIR KIT リペア キット (Inc.5,8～10)	1	Am Japan
5	25594-52362	※	SEAL, slipper シール	1	
B	25594-50301		CAP ASS'Y.(Inc.6,7) キャップ アッセン	1	
6	25594-52401	§	CAP キャップ	1	
7	25594-52411		BUSHING ブッシング	1	
8	25594-52371	※	U-PACKING パッキング	1	
9	25594-52381	※	SEAL, dust シール	1	
10	25594-52391	※	RETAINER リテーナ	1	
11	03350-00450		O-RING リング	1	
12	25594-52421		SEAT シート	2	
C	25594-50201		BALL JOINT ASS'Y. (Inc.13～17) ボール ジョイント アッセン	1	
13	25594-52301	§	JOINT ジョイント	1	
14	25594-52351	§	COVER カバー	1	
15	01412-10020		NUT ナット	1	
16	02200-04040		PIN, cotter ピン	1	
17	01402-00024		NUT ナット	1	

ステアリング アクスル
Fig.54 STEERING AXLE

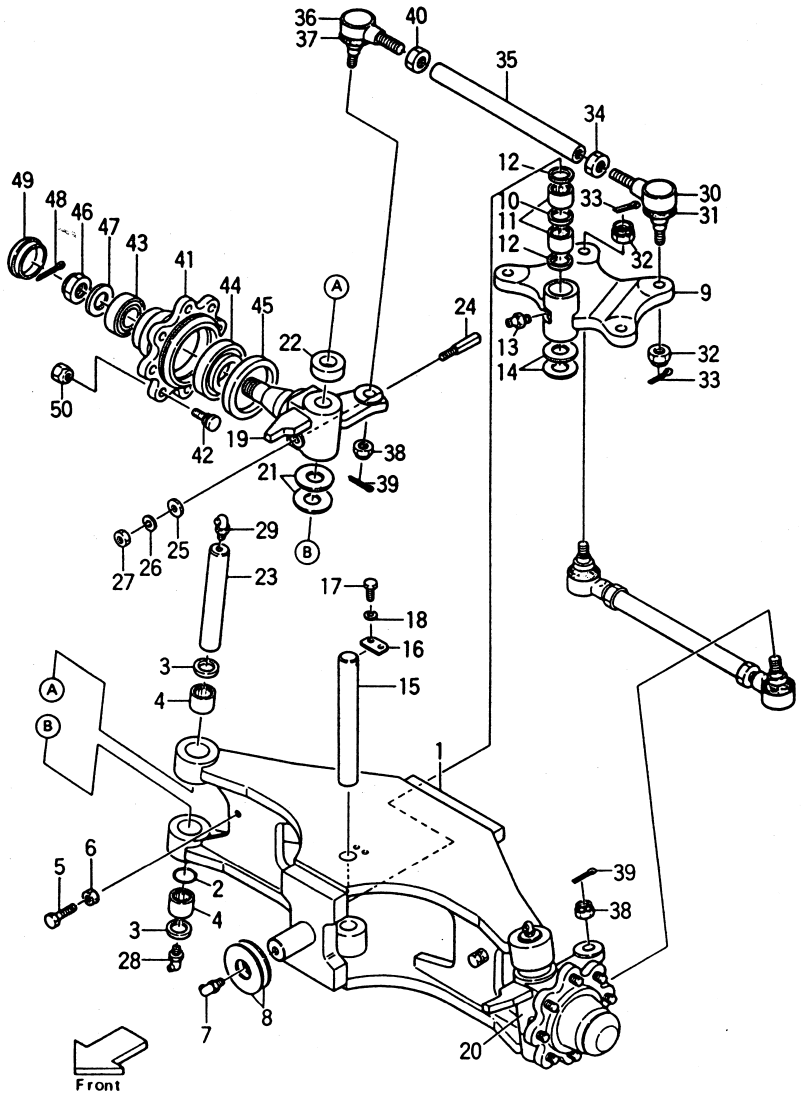

FG20N2S FG20N13S FD20Z2S FD20Z13S
FG23N2S FG23N13S FD23Z2S FD23Z13S
FG25N2S FG25N13S FD25Z2S FD25Z13S

Fig.54

見出番号 Item No.	部品番号 Part No.	部品名称 Description	個数 Req'd	備考：適用号車 Remarks: Serial No.
1	24454-30411	STEERING AXLE(Inc.1-1,1-2) ステアリング アクスル	1	
1-1	24454-32501	SHAFT, rear axle シャフト	1	
1-2	24454-32511	SHAFT, front axle シャフト	1	
※1	~~24454-39802~~ 214A4-39801	KING PIN REPAIR KIT (Inc.2～4,21,22,24～29) キング ピン リペア キット	2	
2	23654-32161	※ O-RING リング	2	
3	23654-32081	※ OIL SEAL オイル シール	4	
4	03146-13201	※ BEA RING ベアリング	4	
5	01100-12030	BOLT ボルト	2	
6	01402-00012	NUT ナット	2	
7	04901-00190	FITTING フィッティング	2	
8	23458-52031	SHIM シム	AR	
8-1	24234-32501	SHIM シム	AR	
9	24454-30512	ARM, center アーム	1	
※2	24454-39812	CENTER PIN REPAIR KIT (Inc.10～14,16～18) センタ ピン リペア キット	1	
10	24454-32391	※ SPACER スペーサ	1	
11	03146-13201	※ BEA RING ベアリング	2	
12	23654-32081	※ OIL SEAL オイル シール	2	
13	04901-00100	※ FITTING フィッティング	1	
14	22214-30321	※ SHIM シム	AR	
15	24454-32161	PIN, center arm ピン	1	

ステアリング アクスル
Fig. 54 STEERING AXLE

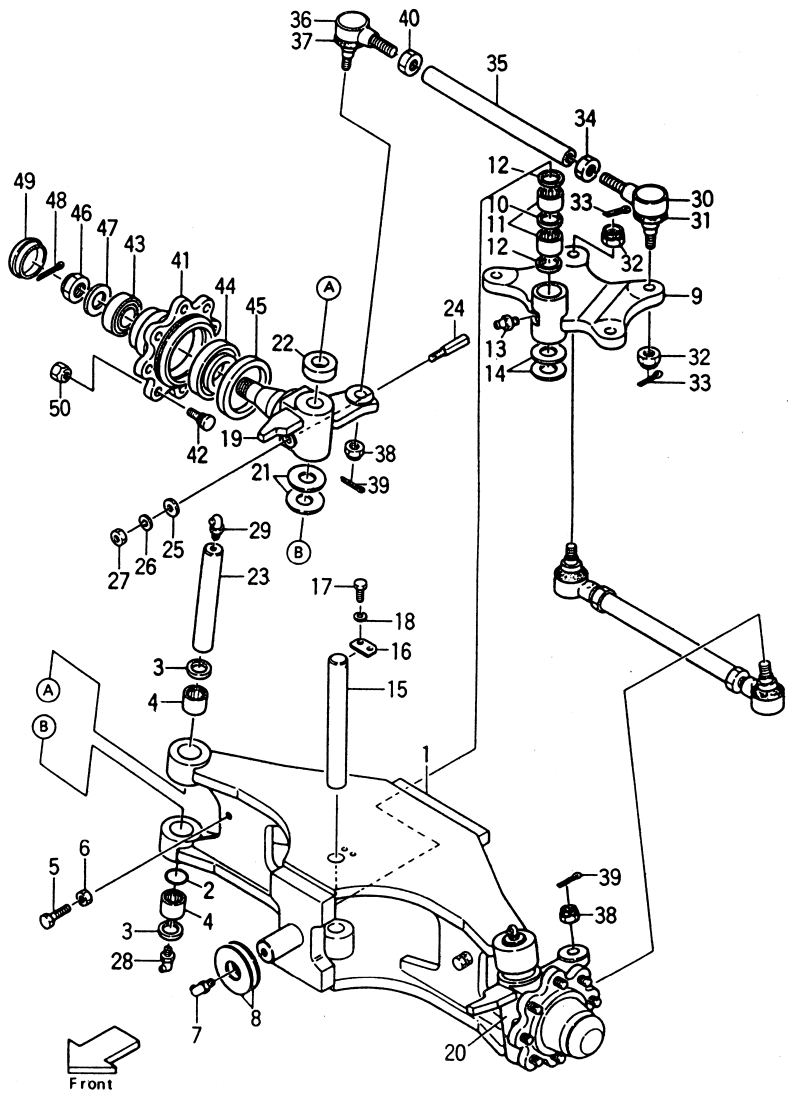

FG20N2S FG20N13S FD20Z2S FD20Z13S
FG23N2S FG23N13S FD23Z2S FD23Z13S
FG25N2S FG25N13S FD25Z2S FD25Z13S

Fig. 54

見出番号 Item No.	部品番号 Part No.		部品名称 Description		個数 Req'd	備考：適用号車 Remarks: Serial No.
16	20224-30061	※	PLATE	プレート	1	
17	01100-08016	※	BOLT	ボルト	2	
18	02010-00008	※	WASHER	ワッシャ	2	
19	24454-32171		KNUCKLE R.H.	ナックル	1	
20	24454-32201		KNUCKLE L.H.	ナックル	1	
21	22214-30321	※	SHIM(t=0.2)	シム	AR	
22	03126-83201	※	BEA RING	ベアリング	2	
23	24454-32232		KING PIN	キング ピン	2	
24	20314-30161	※	PIN	ピン	2	
25	02000-00010	※	WASHER	ワッシャ	2	
26	02010-00010	※	WASHER	ワッシャ	2	
27	01400-00010	※	NUT	ナット	2	
28	04901-00191	※	FITTING	フィッティング	2	
29	04901-00190	※	FITTING	フィッティング	2	
A	24234-30551		BALL JOINT ASS'Y. (Inc. 30～33)	ボール ジョイント アッセン	2	
30	24234-32342	§	JOINT	ジョイント	2	
31	24234-32352	§	COVER, dust	カバー	2	
32	01412-10016		NUT	ナット	2	
33	02200-32032		PIN, cotter	ピン	2	
34	24234-32411		NUT R.H.	ナット	2	
35	24454-32251		TIE-ROD	タイ ロッド	2	
B	24234-30561		BALL JOINT ASS'Y. (Inc. 36～36)	ボール ジョイント アッセン	2	
36	24234-32392	§	JOINT	ジョイント	2	

ステアリング アクスル
Fig. 54 STEERING AXLE

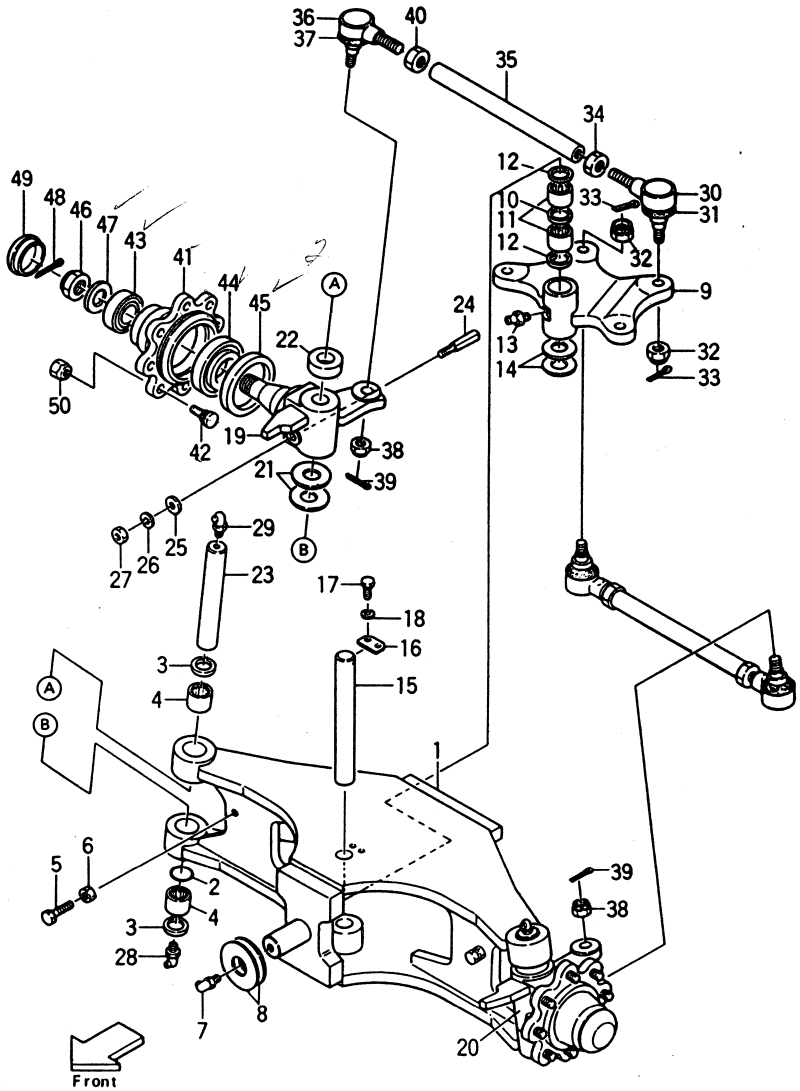

FG20N2S FG20N13S FD20Z2S FD20Z13S
FG23N2S FG23N13S FD23Z2S FD23Z13S
FG25N2S FG25N13S FD25Z2S FD25Z13S

Fig. 54

見出番号 Item No.	部品番号 Part No.		部品名称 Description		個数 Req'd	備考：適用号車 Remarks: Serial No.
37	24234-32352	§	COVER, dust	カバー	2	
38	01412-10016		NUT	ナット	2	
39	02200-32032		PIN, cotter	ピン	2	
40	24234-32421		NUT L.H.	ナット	2	
41	20224-40014		HUB	ハブ	2	
※3	23654-39821		BOLT KIT (Inc. 42, 50)	ボルト キット	16	
42	23654-32041	※	BOLT	ボルト	16	
43	~~03071-30206~~ 19502-52211		BEA RING	ベアリング	2	
44	~~03071-30211~~ 19502-52291		BEA RING	ベアリング	2	
45	03217-08501		OIL SEAL	オイル シール	2	
46	01412-00030		NUT	ナット	2	
47	02000-00030		WASHER	ワッシャ	2	
48	02200-06055		PIN, cotter	ピン	2	
49	22194-32361		CAP	キャップ	2	
50	23654-34051	※	NUT, hub	ナット	16	

FG20N2S, FG20N13S, FD20Z2S, FD20Z13S
FG23N2S, FG23N13S, FD23Z2S, FD23Z13S
FG25N2S, FG25N13S, FD25Z2S, FD25Z13S

Fig. 55

ホイール（Jラグ，スノー＆スパイク タイヤ）
Fig. 55 WHEEL (J-Lug Tire, Snow Tire & Spike Tire)

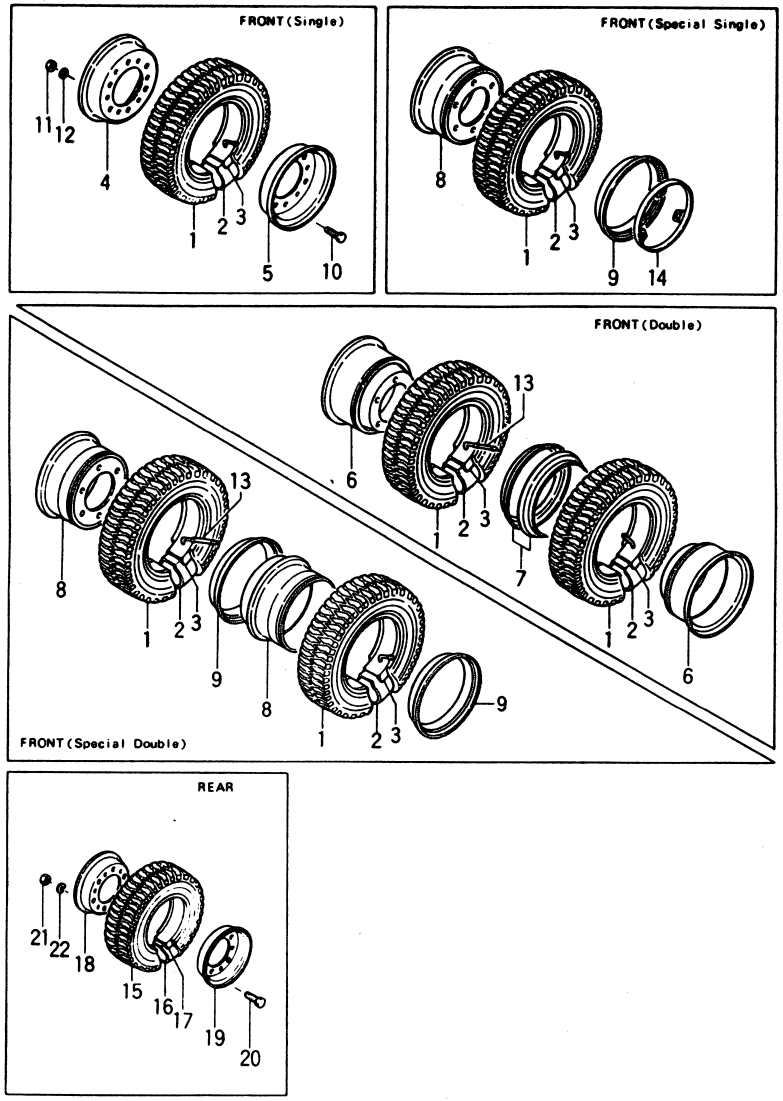

TR05-559	J-Lug tire (Steel braker)	TR08-559	Snow & Spike tire	DD	Double (Inc. DR)
TR06-559	J-Lug tire, STD	S	Single	SDD	Special Double (Inc. DR)
TR07-559	Snow tire	DD(S)	Special Single for DR	DR-559	Disk Rim

Item No.	部品名称 Description	部品番号 Parts No.	TR05 S	TR05 DR	TR05 DD(S)	TR05 DD	TR05 SDD In side	TR05 SDD Out side	TR06 S STD	TR06 DR	TR06 DD(S)	TR06 DD	TR06 SDD In side	TR06 SDD Out side
A	FRONT WHEEL ASS'Y. (Inc. 1～14)	53456-80702	2											
		53666-80501		2										
		52676-80202				4								
		53656-80501			2		2							
		53656-80511						2						
		53456-80902							2					
		53666-80601								2				
		52676-80402										4		
		53656-80601									2		2	
		53656-80611												2

部品番号 Parts No.	TR07 S	TR07 DR	TR07 DD(S)	TR07 DD	TR07 SDD In side	TR07 SDD Out side	TR08 S	TR08 DR	TR08 DD(S)	TR08 DD	TR08 SDD In side	TR08 SDD Out side
53456-80502	2											
53666-80701		2										
52676-80302				4								
53656-80701			2		2							
53656-80711						2						
53456-81102							2					
53666-80801								2				
53656-81901										4		
53656-80801									2		2	
53656-80811												2

Fig. 55

ホイール（J-ラグ，スノー＆スパイク タイヤ）
Fig. 55 WHEEL (J-Lug Tire, Snow Tire & Spike Tire)

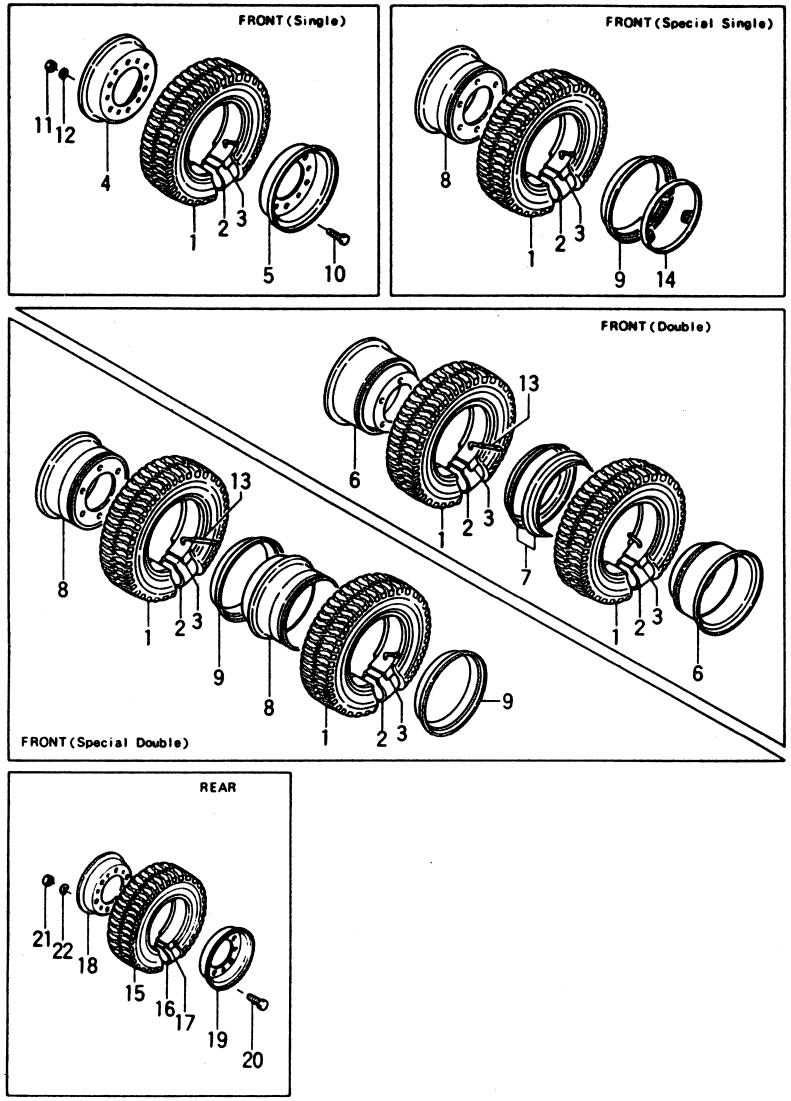

TR05-559	J-Lug tire (Steel braker) (ラグタイヤ スチールブレーカ)	TR08-559	Snow & Spike tire (スノー スパイクタイヤ)	DD	Double (Inc. DR) (ダブル)
TR06-559	J-Lug tire, STD (ラグタイヤ)	S	Single (シングル)	SDD	Special Double (Inc. DR) (スペシャルダブル)
TR07-559	Snow tire (スノータイヤ)	DD(S)	Special Single for DR (スペシャルシングル)	DR-559	Disk Rim (ディスクリム)

Item No.	部品名称 Description	部品番号 Parts No.	TR05 S	TR05 DR	TR05 DD(S)	TR05 DD	TR05 SDD In side	TR05 SDD Out side	TR06 S STD	TR06 DR	TR06 DD(S)	TR06 DD	TR06 SDD In side	TR06 SDD Out side
1	TIRE (タイヤ) 7.00-12-12PR	06005-70012	2	2	2		2	2						
	5050-15-8PR	06005-55015				4								
	7.00-12-12PR	06006-70012							2	2	2		2	2
	5.50-15-8PR	06006-55015										4		

Item No.	部品名称 Description	部品番号 Parts No.	TR07 S	TR07 DR	TR07 DD(S)	TR07 DD	TR07 SDD In side	TR07 SDD Out side	TR08 S	TR08 DR	TR08 DD(S)	TR08 DD	TR08 SDD In side	TR08 SDD Out side
		部品番号 Parts No.	S	DR	DD(S)	DD	In side	Out side	S	DR	DD(S)	DD	In side	Out side
	7.00-12-12PR	06007-70012	2	2	2		2	2						
	5.50-15-8PR	06007-55015				4								
	7.00-12-12PR	06008-70012							2	2	2		2	2
	5.50-15-8PR	06008-55015										4		

Item No.	部品名称 Description	部品番号 Parts No.	TR05 S	TR05 DR	TR05 DD(S)	TR05 DD	TR05 SDD In side	TR05 SDD Out side	TR06 S STD	TR06 DR	TR06 DD(S)	TR06 DD	TR06 SDD In side	TR06 SDD Out side
2	TUBE (チューブ) 7.00-12	06711-70012	2	2	2		2	2	2	2	2		2	2
	5.50-15-8T	06711-55015				4						4		
3	FLAP (フラップ) 7.00-12	06701-70012	2	2	2		2	2	2	2	2		2	2
		06701-55015				4						4		

Item No.	部品名称 Description	部品番号 Parts No.	TR07 S	TR07 DR	TR07 DD(S)	TR07 DD	TR07 SDD In side	TR07 SDD Out side	TR08 S	TR08 DR	TR08 DD(S)	TR08 DD	TR08 SDD In side	TR08 SDD Out side
2	TUBE (チューブ) 7.00-12	06711-70012	2	2	2		2	2	2	2	2		2	2
	5.50-15-8T	06711-55015				4						4		
3	FLAP (フラップ) 7.00-12	06701-70012	2	2	2		2	2	2	2	2		2	2
		06701-55015				4						4		

ホイール（J-ラグ，スノー＆スパイク タイヤ）
Fig. 55 WHEEL (J-Lug Tire, Snow Tire & Spike Tire)

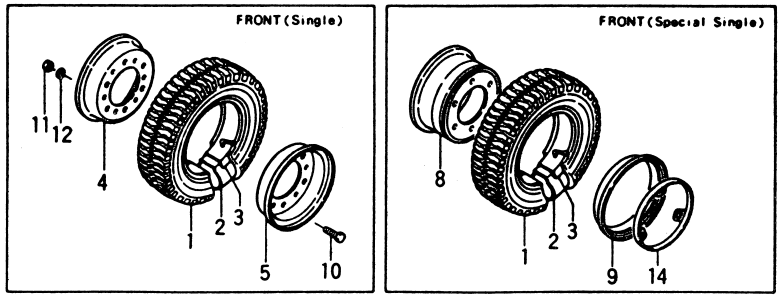

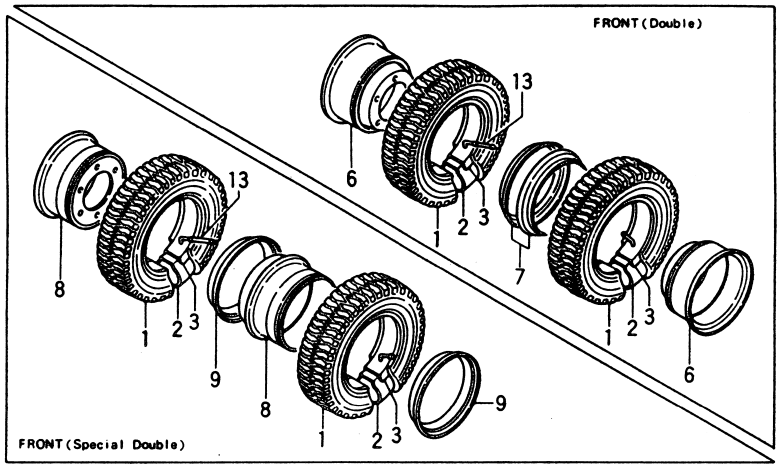

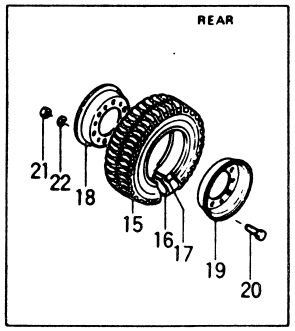

Fig. 55

Item No.	部品名称 Description	部品番号 Parts No.	TR05 S DR	TR05 DD(S)	TR05 DD	TR05 SDD In side	TR05 SDD Out side	TR06 S SD	TR06 S DR	TR06 DD(S)	TR06 DD	TR06 SDD In side	TR06 SDD Out side
B	RIM ASS'Y. 5.00-12 (Inc. 4, 5)	23454-40501	2					2					
4	RIM, inside §	.....	2					2					
5	RIM, outside §	.....	2					2					
+	RIM (Inc. RING)	53666-81801		2					2				
+	SIDE RING	53656-82051		2					2				
+	LOCK RING	53656-82061		4					4				
6	RIM (Inc. 7) 4.50E×15	53657-42053			4						4		
7	SIDE RING	53457-42151			4						4		
8	RIM (Inc. 9, 9-1)	53656-80901		2		2				2		2	
9	SIDE RING	53656-82051		2		2				2		2	
9-1	LOCK RING	53656-82061		2		2				2		2	
8-1	RIM (Inc. 9, 9-1)	53656-80911					2						2
9	SIDE RING	53656-82051					2						2
9-1	LOCK RING	53656-82061					2						2

Item No.	部品名称 Description	部品番号 Parts No.	TR07 S DR	TR07 DD(S)	TR07 DD	TR07 SDD In side	TR07 SDD Out side	TR08 S DR	TR08 DD(S)	TR08 DD	TR08 SDD In side	TR08 SDD Out side
B	RIM ASS'Y. 5.00-12 (Inc. 4, 5)	23454-40501	2					2				
4	RIM, inside §	.....	2					2				
5	RIM, outside §	.....	2					2				
+	RIM (Inc. RING)	53666-81801		2					2			
+	SIDE RING	53656-82051		2					2			
+	LOCK RING	53656-82061		4					4			
6	RIM (Inc. 7) 4.50E×15	53657-42053			4						4	
7	SIDE RING	53457-42151			4						4	
8	RIM (Inc. 9, 9-1)	53656-80901		2		2				2		2	
9	SIDE RING	53656-82051		2		2				2		2	
9-1	LOCK RING	53656-82061		2		2				2		2	
8-1	RIM (Inc. 9, 9-1)	53656-80911					2						2
9	SIDE RING	53656-82051					2						2
9-1	LOCK RING	53656-82061					2						2

ホイール（J-ラグ，スノー＆スパイク タイヤ）
Fig. 55 WHEEL (J-Lug Tire, Snow Tire & Spike Tire)

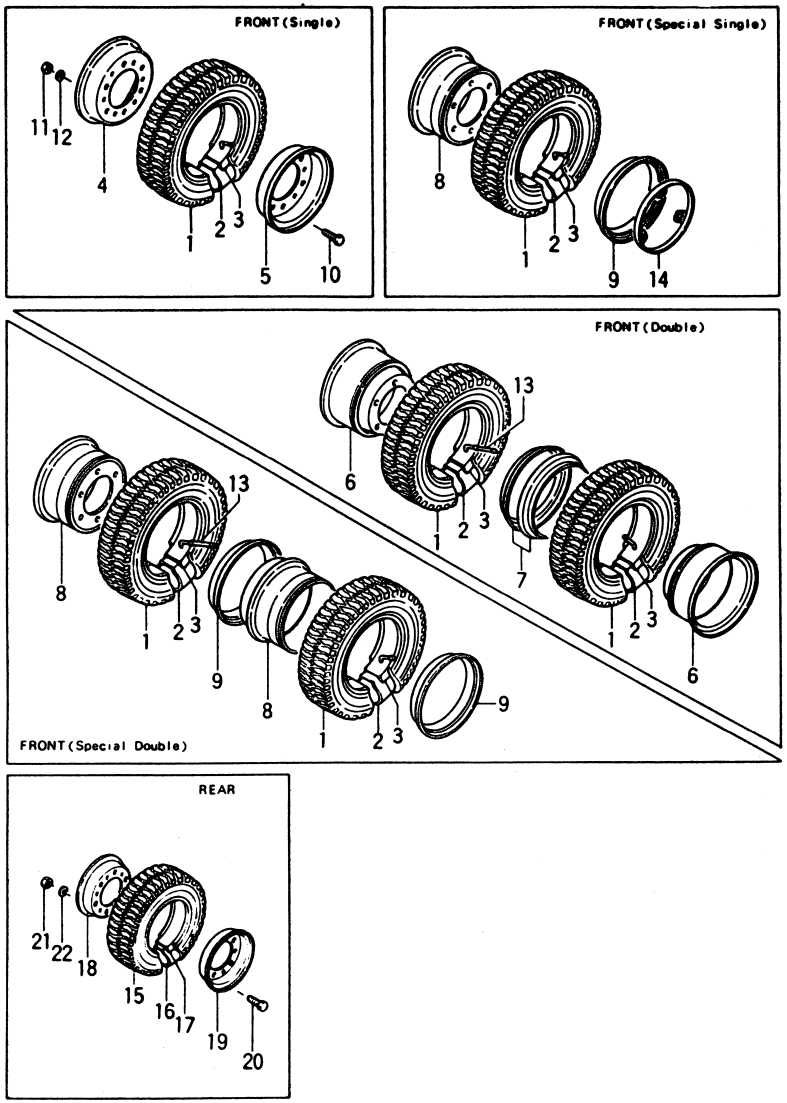

Fig. 55

TR05-559	J-Lug tire (Steel braker)	TR08-559	Snow & Spike tire	DD	Double (Inc. DR)
TR06-559	J-Lug tire, STD	S	Single	SDD	Special Double (Inc. DR)
TR07-559	Snow tire	DD(S)	Special Single for DR	DR-559	Disk Rim

Item No.	部品名称 Description	部品番号 Parts No.	TR05 S	TR05 S DR	TR05 DD (S)	TR05 DD	TR05 SDD In side	TR05 SDD Out side	TR06 S	TR06 S DR	TR06 DD (S)	TR06 DD	TR06 SDD In side	TR06 SDD Out side
※1	BOLT-KIT (Inc. 10～12)	23454-49801	2						2					
10	BOLT ※	01106-16030	12						12					
11	NUT ※	01400-10016	12						12					
12	WASHER ※	02011-00016	12						12					
13	TUBE	06731-00120				2	2					2	2	
14	WHEEL	55596-80111			2						2			

Item No.	部品名称 Description	部品番号 Parts No.	TR07 S	TR07 S DR	TR07 DD (S)	TR07 DD	TR07 SDD In side	TR07 SDD Out side	TR08 S	TR08 S DR	TR08 DD (S)	TR08 DD	TR08 SDD In side	TR08 SDD Out side
※1	BOLT-KIT (Inc. 10～12)	23454-49801	2						2					
10	BOLT ※	01106-16030	12						12					
11	NUT ※	01400-10016	12						12					
12	WASHER ※	02011-00016	12						12					
13	TUBE	06731-00120				2	2					2	2	
14	WHEEL	55596-80111			2						2			

Fig. 55

ホイール（J-ラグ，スノー＆スパイク タイヤ）
Fig. 55 WHEEL (J-Lug Tire, Snow Tire & Spike Tire)

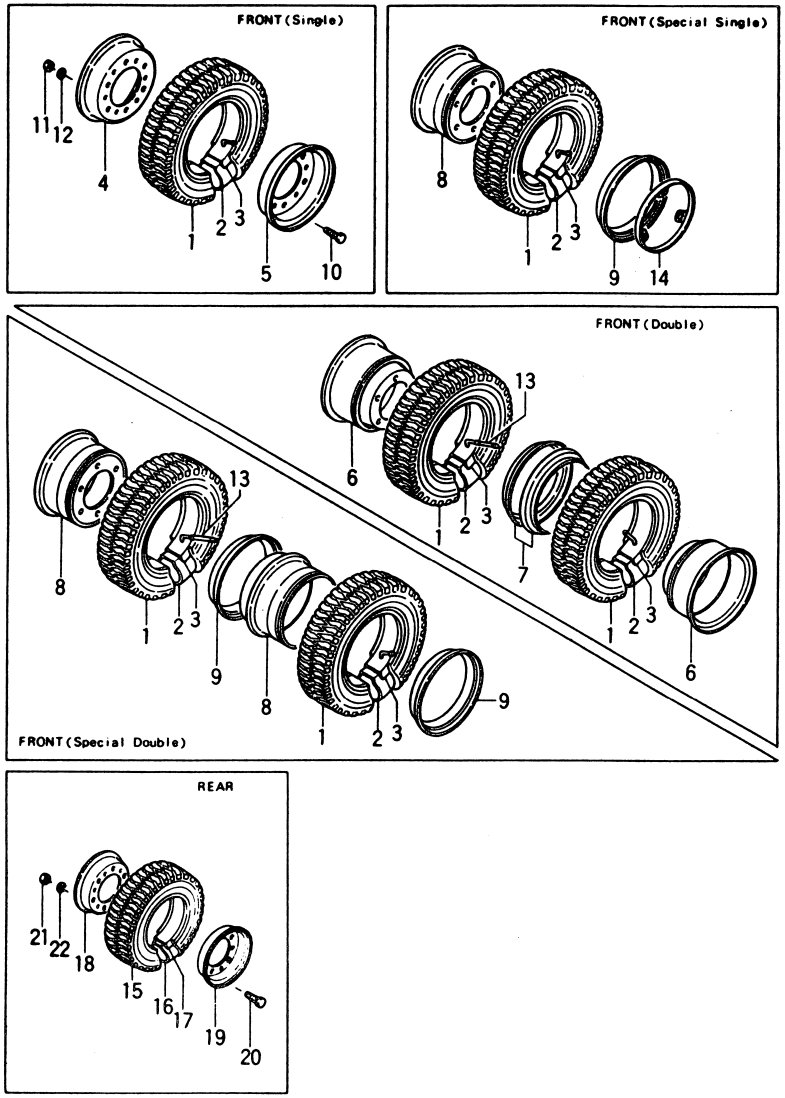

TR05-559	J-Lug tire (Steel braker)	TR08-559	Snow & Spike tire	DD	Double (Inc. DR)
TR06-559	J-Lug tire, STD	S	Single	SDD	Special Double (Inc. DR)
TR07-559	Snow tire	DD(S)	Special Single for DR	DR-559	Disk Rim

Item No.	部品名称 Description	部品番号 Parts No.	TR05 S	TR05 S DR	TR05 DD(S)	TR05 DD(S) DR	TR05 DD	TR05 DD DR	TR05 SDD	TR05 SDD DR	TR06 S	TR06 S STD	TR06 S DR	TR06 DD(S)	TR06 DD(S) DR	TR06 DD	TR06 DD DR	TR06 SDD	TR06 SDD DR
C	REAR WHEEL ASS'Y. (Inc. 15～22)	53656-81401	2		2		2		2										
		53666-81401		2		2		2		2									
		53656-81501									2			2		2		2	
		53666-81501											2		2		2		2

Item No.	部品名称 Description	部品番号 Parts No.	TR07 S	TR07 S DR	TR07 DD(S)	TR07 DD(S) DR	TR07 DD	TR07 DD DR	TR07 SDD	TR07 SDD DR	TR08 S	TR08 S DR	TR08 DD(S)	TR08 DD(S) DR	TR08 DD	TR08 DD DR	TR08 SDD	TR08 SDD DR
		53656-81601	2		2		2		2									
		53666-81601		2		2		2		2									
		53656-81701									2		2		2		2	
		53666-81701										2		2		2		2

Item No.	部品名称 Description	部品番号 Parts No.	TR05 S	TR05 S DR	TR05 DD(S)	TR05 DD(S) DR	TR05 DD	TR05 DD DR	TR05 SDD	TR05 SDD DR	TR06 S	TR06 S STD	TR06 S DR	TR06 DD(S)	TR06 DD(S) DR	TR06 DD	TR06 DD DR	TR06 SDD	TR06 SDD DR
15	TIRE 6.00-9-10PR	06005-60009			2														
	6.00-9-10PR	06006-60009												2					
16	TUBE 6.00-9-10T	06712-60009			2									2					
17	FLAP 6.00-9-10F	06702-60009			2									2					

Item No.	部品名称 Description	部品番号 Parts No.	TR07 S	TR07 S DR	TR07 DD(S)	TR07 DD(S) DR	TR07 DD	TR07 DD DR	TR07 SDD	TR07 SDD DR	TR08 S	TR08 S DR	TR08 DD(S)	TR08 DD(S) DR	TR08 DD	TR08 DD DR	TR08 SDD	TR08 SDD DR
15	TIRE 6.00-9-10PR	06007-60009			2													
	6.00-9-10PR	06008-60009												2				
16	TUBE 6.00-9-10T	06712-60009			2									2				
17	FLAP 6.00-9-10F	06702-60009			2									2				

ホイール（J-ラグ，スノー＆スパイク タイヤ）
Fig.55 WHEEL (J-Lug Tire, Snow Tire & Spike Tire)

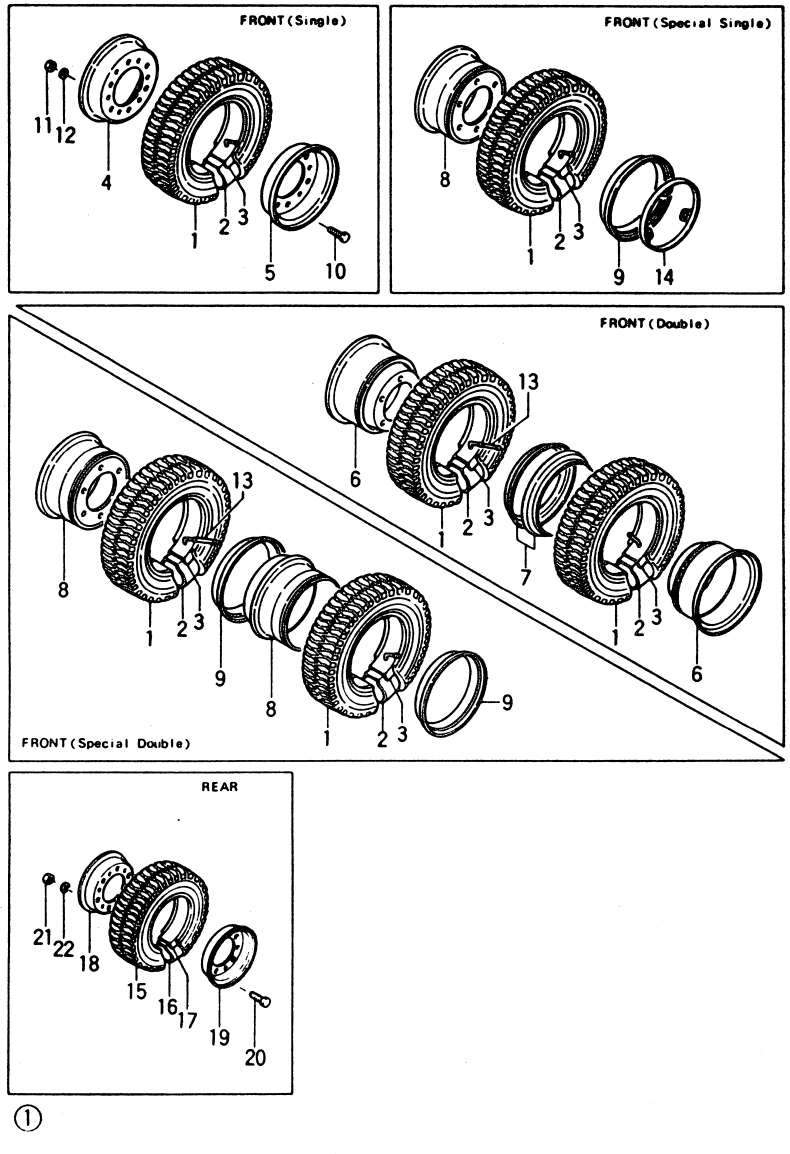

FG20N2S, FG20N13S, FD20Z2S, FD20Z13S
FG23N2S, FG23N13S, FD23Z2S, FD23Z13S
FG25N2S, FG25N13S, FD25Z2S, FD25Z13S

Fig.55

TR05-559	J-Lug tire (Steel braker)	TR08-559	Snow & Spike tire	DD	Double (Inc. DR)
TR06-559	J-Lug tire, STD	S	Single	SDD	Special Double (Inc. DR)
TR07-559	Snow tire	DD(S)	Special Single for DR	DR-559	Disk Rim

Item No.	部品名称 Description	部品番号 Parts No.	TR05 S	TR05 S DR	TR05 DD(S)	TR05 DD(S) DR	TR05 DD	TR05 DD DR	TR05 SDD	TR05 SDD DR	TR06 S	TR06 S DR	TR06 DD(S)	TR06 DD(S) DR	TR06 DD	TR06 DD DR	TR06 SDD	TR06 SDD DR
D	RIM ASS'Y. (Inc. 18, 19)	23654-40501	2		2		2		2		2		2		2		2	
18	RIM, inside §	.....	2		2		2		2		2		2		2		2	
19	RIM, outside §	.....	2		2		2		2		2		2		2		2	
+	RIM (Inc. RING)	53666-81901		2		2		2		2		2		2		2		2
+	SIDE RING	53666-82031		2		2		2		2		2		2		2		2
+	LOCK RING	53666-82041		4		4		4		4		4		4		4		4
※2	BOLT-KIT (Inc. 20～22)	23654-49811	2		2		2		2		2		2		2		2	
20	BOLT ※	01103-12025	16		16		16		16		16		16		16		16	
21	NUT ※	01400-00012	16		16		16		16		16		16		16		16	
22	WASHER ※	02011-00012	16		16		16		16		16		16		16		16	

Item No.	部品名称 Description	部品番号 Parts No.	TR07 S	TR07 S DR	TR07 DD(S)	TR07 DD(S) DR	TR07 DD	TR07 DD DR	TR07 SDD	TR07 SDD DR	TR08 S	TR08 S DR	TR08 DD(S)	TR08 DD(S) DR	TR08 DD	TR08 DD DR	TR08 SDD	TR08 SDD DR
D	RIM ASS'Y. (Inc. 18, 19)	23654-40501	2		2		2		2		2		2		2		2	
18	RIM, inside §	.....	2		2		2		2		2		2		2		2	
19	RIM, outside §	.....	2		2		2		2		2		2		2		2	
+	RIM (Inc. RING)	53666-81901		2		2		2		2		2		2		2		2
+	SIDE RING	53666-82031		2		2		2		2		2		2		2		2
+	LOCK RING §	.....		4		4		4		4		4		4		4		4
※2	BOLT-KIT (Inc. 20～22)	23654-49811	2		2		2		2		2		2		2		2	
20	BOLT ※	01103-12025	16		16		16		16		16		16		16		16	
21	NUT ※	01400-00012	16		16		16		16		16		16		16		16	
22	WASHER ※	02011-00012	16		16		16		16		16		16		16		16	

ホイール（ノー パンクチュア タイヤ）
Fig. 55-1 WHEEL (No-Puncture Tire) - OP.

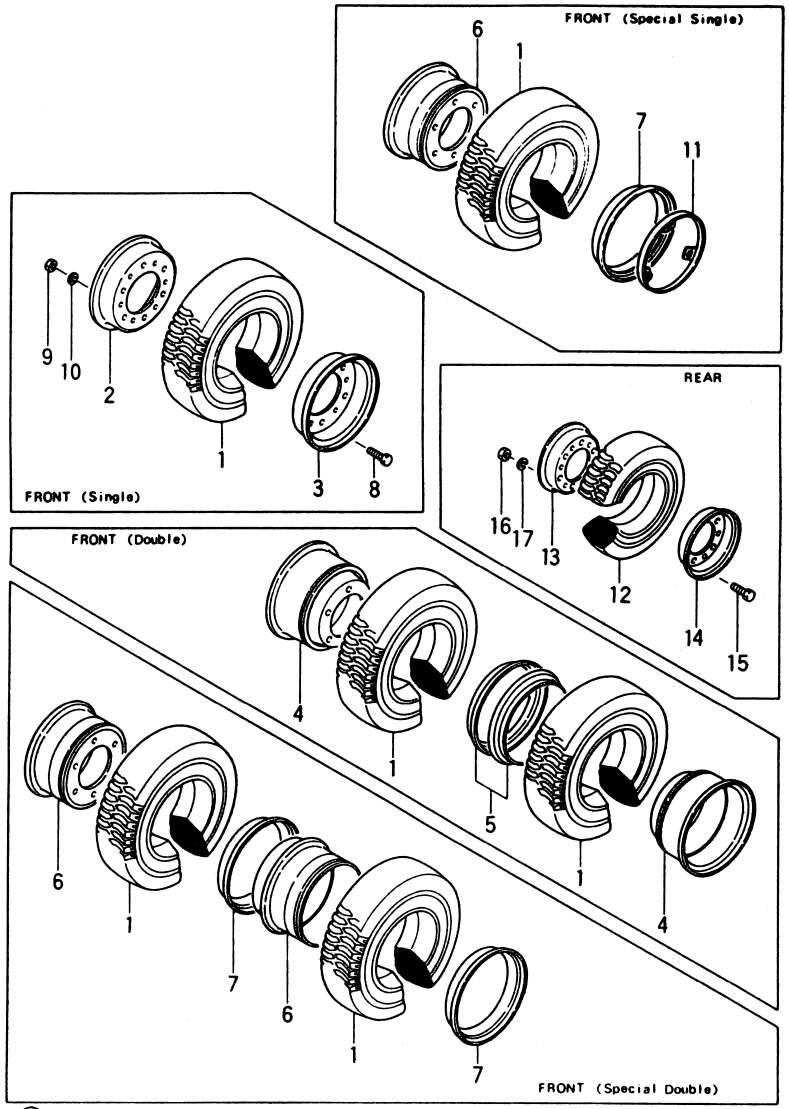

Fig. 55-1

TR01-559	ノー パンクチュア タイヤ No-puncture tire	DD(S)	スペシャル シングル Special Single for DR	DR-559	ディスク リム Disk Rim
TR01-559 [SL]	ノー パンクチュア タイヤ スーパー ラグ No-puncture tire (Super lug)	DD	ダブル Double (Inc. DR)		
S	シングル Single	SDD	スペシャル ダブル Special Double (Inc. DR)		

Item No.	部品名称 Description	部品番号 Parts No.	TR01 S	TR01 S DR	TR01 DD(S)	TR01 DD	TR01 SDD In side	TR01 SDD Out side	TR01[SL] S	TR01[SL] S DR	TR01[SL] DD(S)	TR01[SL] DD	TR01[SL] SDD In side	TR01[SL] SDD Out side
A	フロント ホイール アッセン FRONT WHEEL ASS'Y.	53456-80202	2											
	(Inc. 1～11)	53666-80301		2										
		53456-80303				4								
		53656-80301			2		2							
		53656-80311						2						
		52676-80601							2					
		53666-80401								2				
		52676-80802										4		
		53656-80401									2		2	
		53656-80411												2
1	タイヤ TIRE 7.00-12	06800-70012	2											
	7.00-12	06804-70012		2	2		2	2						
	5.50-12	06800-55015				4								
	7.00-12C	06802-70012							2					
	7.00-12	06805-70012								2	2		2	2
	5.50-15B	06802-55015										4		
B	リム アッセン RIM ASS'Y. 5.00S-12	23454-40501	2						2					
	(Inc. 2, 3, 8～10)													
2	リム RIM, inside §	……	2						2					
3	リム RIM, outside §	……	2						2					
+	リム リング RIM (Inc. RING)	53666-81801		2						2				
+	サイド リング SIDE RING	53656-82051		2						2				
+	ロック リング LOCK RING	53656-82061		4						4				
4	リム RIM (Inc. 5, 5-1) 4.50E×51	53656-82001				4						4		
5	サイド リング SIDE RING	53456-82051				4						4		
5-1	ロック リング LOCK RING	53456-82061				4						4		

ホイール（ノー パンクチュア タイヤ）
Fig. 55-1 WHEEL (No-Puncture Tire) - OP.

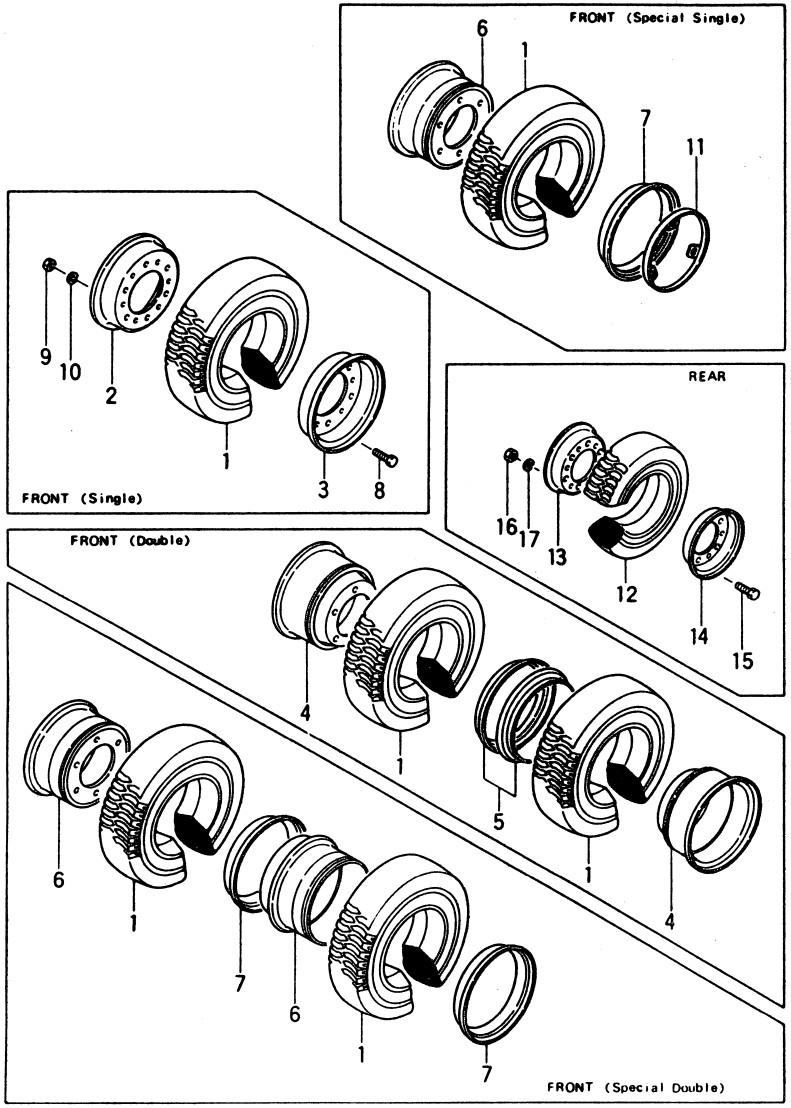

Fig. 55-1

TR01-559	ノー パンクチュアタイヤ No-puncture tire	DD(S)	スペシャルシングル Special Single for DR	DR-559	ディスクリム Disk Rim
TR01-559 [SL]	ノー パンクチュアタイヤ スーパーラグ No-puncture tire (Super lug)	DD	ダブル Double (Inc. DR)		
S	シングル Single	SDD	スペシャルダブル Special Double (Inc. DR)		

Item No.	部品名称 Description	部品番号 Parts No.	TR01 S	TR01 S DR	TR01 DD(S)	TR01 DD	TR01 SDD In side	TR01 SDD Out side	TR01[SL] S	TR01[SL] S DR	TR01[SL] DD(S)	TR01[SL] DD	TR01[SL] SDD In side	TR01[SL] SDD Out side
6	リム RIM (Inc. 7, 7-1)	53656-80901			2		2				2		2	
7	サイド リング SIDE RING	53656-82051			2		2				2		2	
7-1	ロック リング LOCK RING	53656-82061			2		2				2		2	
6-1	リム RIM (Inc. 7, 7-1)	53656-80911						2						2
7	サイド リング SIDE RING	53656-82051						2						2
7-1	ロック リング LOCK RING	53656-82061						2						2
※1	ボルト キット BOLT-KIT (Inc. 8～10)	23454-49801	2						2					
8	ボルト BOLT ※	01106-16030	12						12					
9	ナット NUT ※	01400-10016	12						12					
10	ワッシャ WASHER ※	02011-00016	12						12					
11	ホイール WHEEL	55596-80111			2						2			

Item No.	部品名称 Description	部品番号 Parts No.	TR01 S	TR01 S DR	TR01 DD(S)	TR01 DD(S) DR	TR01 DD	TR01 DD DR	TR01 SDD	TR01 SDD DR	TR01[SL] S	TR01[SL] S DR	TR01[SL] DD(S)	TR01[SL] DD(S) DR	TR01[SL] DD	TR01[SL] DD DR	TR01[SL] SDD	TR01[SL] SDD DR
C	リヤー ホイール REAR WHEEL ASS'Y. (Inc. 12～17)	53656-81201	2		2		2		2									
		53666-81201		2		2		2		2								
		53656-81301									2		2		2		2	
		53666-81301										2		2		2		2
12	タイヤ TIRE 6.00-9	06800-60009	2															
	6.00-9B	06802-60009									2							

Fig. 55-1

ホイール（ノー パンクチュア タイヤ）
Fig. 55-1 WHEEL (No-Puncture Tire) - OP.

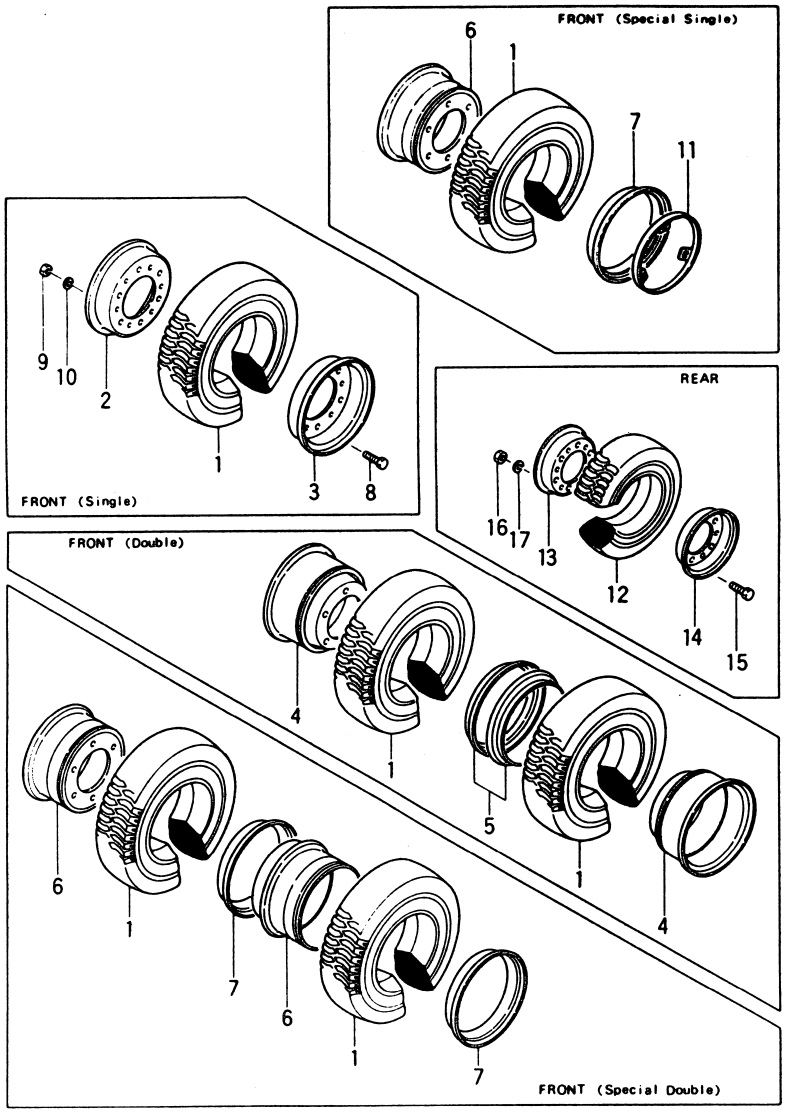

TR01-559	ノー パンクチュア タイヤ No-puncture tire	DD(S)	スペシャル シングル Special Single for DR	DR-559	ディスク リム Disk Rim
TR01-559 [SL]	ノー パンクチュア タイヤ スーパー ラグ No-puncture tire (Super lug)	DD	ダブル Double (Inc. DR)		
S	シングル Single	SDD	スペシャル ダブル Special Double (Inc. DR)		

Item No.	部品名称 Description	部品番号 Parts No.	TR01 S	TR01 S DR	TR01 DD(S)	TR01 DD(S) DR	TR01 DD	TR01 DD DR	TR01 SDD	TR01 SDD DR	TR01[SL] S	TR01[SL] S DR	TR01[SL] DD(S)	TR01[SL] DD(S) DR	TR01[SL] DD	TR01[SL] DD DR	TR01[SL] SDD	TR01[SL] SDD DR
D	リム アッセン RIM ASS'Y. (Inc. 13, 14)	23654-40501	2		2		2		2		2		2		2		2	
13	リム RIM, inside §	……	2		2		2		2		2		2		2		2	
14	リム RIM, outside §	……	2		2		2		2		2		2		2		2	
+	リム(インク リング) RIM(Inc. RING)	53666-81901		2		2		2		2		2		2		2		2
+	サイド リング SIDE RING	53666-82031		2		2		2		2		2		2		2		2
+	ロック リング LOCK RING §	……		4		4		4		4		4		4		4		4
※2	ボルト キット BOLT-KIT (Inc. 15～17)	23654-49811	2		2		2		2		2		2		2		2	
15	ボルト BOLT ※	01103-12025	16		16		16		16		16		16		16		16	
16	ナット NUT ※	01400-00012	16		16		16		16		16		16		16		16	
17	ワッシャ WASHER ※	02011-00012	16		16		16		16		16		16		16		16	

ホイール（カラー ノー パンクチュア タイヤ）
Fig.55-2 WHEEL (Color No-Puncture Tire) - OP.

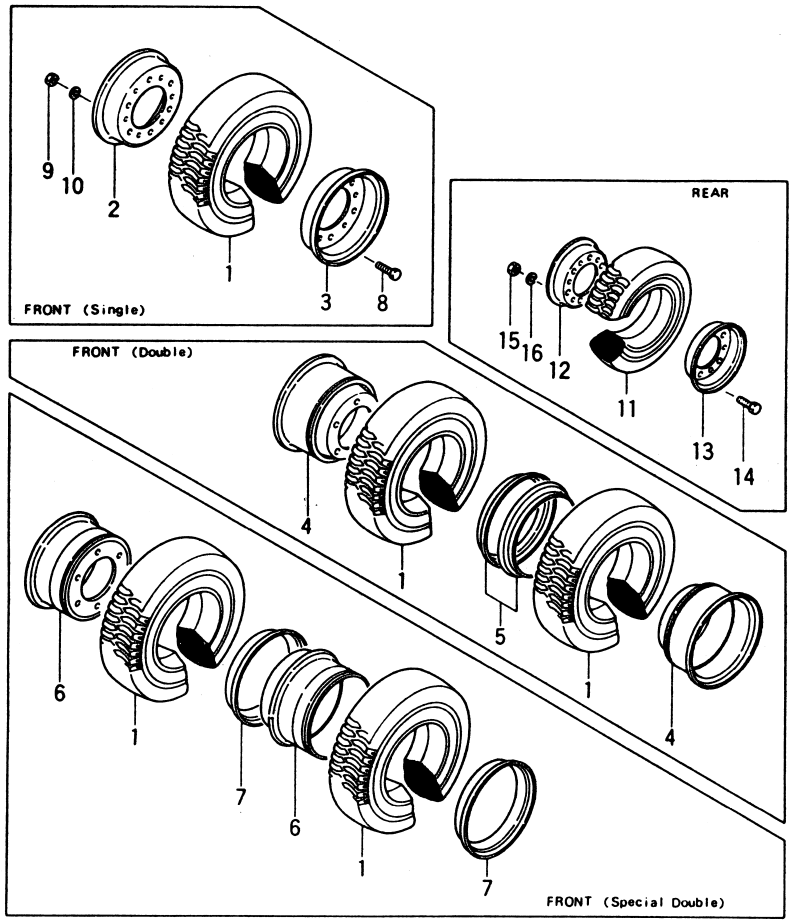

FG20N2S, FG20N13S, FD20Z2S, FD20Z13S
FG23N2S, FG23N13S, FD23Z2S, FD23Z13S
FG25N2S, FG25N13S, FD25Z2S, FD25Z13S

Fig.55-2

TUWH, (DD), (SDD)-22A	カラータイヤ ホワイト Color tire (White)	DD	ダブル Double
TUGR, (DD), (SDD)-22A	カラータイヤ グリーン Color tire (Green)	SDD	スペシャルダブル Special Double
TUS, (DD), (SDD)-22A	ソフトーンタイヤ Softone tire		

Item No.	部品名称 Description	部品番号 Parts No.	TUWH				TUGR			
				DD	SDD In side	SDD Out side		DD	SDD In side	SDD Out side
A	フロント ホイール アッセン FRONT WHEEL ASS'Y.	522A6-80201	2							
	(Inc.1～10)	522A6-80301		4						
		522A6-80401			2					
		522A6-80411				2				
		522A6-80211					2			
		522A6-80311						4		
		522A6-80421							2	
		522A6-80431								2

部品番号 Parts No.	TUS							
		DD	SDD In side	SDD Out side				
522A6-80221	2							
522A6-80321		4						
522A6-80441			2					
522A6-80451				2				

Fig. 55-2

ホイール（カラー ノー パンクチュア タイヤ）
Fig. 55-2 WHEEL (Color No-Puncture Tire) - OP.

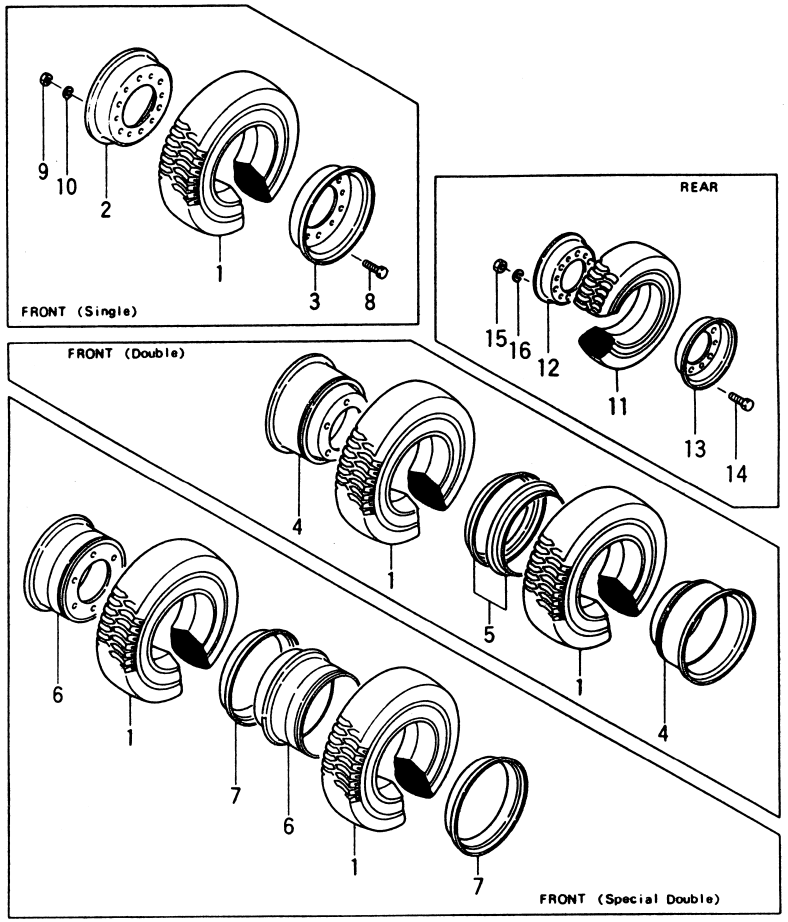

TUWH, (DD), (SDD)-22A	カラータイヤ ホワイト Color tire (White)	DD	ダブル Double
TUGR, (DD), (SDD)-22A	カラータイヤ グリーン Color tire (Green)	SDD	スペシャルダブル Special Double
TUS, (DD), (SDD)-22A	ソフトーンタイヤ Softone tire		

Item No.	部品名称 Description	部品番号 Parts No.	TUWH				TUGR			
				DD	SDD In side	SDD Out side		DD	SDD In side	SDD Out side
1	タイヤ TIRE	06841-70012	2		2	2				
		06841-55015		4						
		06843-70012					2		2	2
		06843-55015						4		

Item No.	部品名称 Description	部品番号 Parts No.	TUS							
				DD	SDD In side	SDD Out side				
		06851-70012	2		2	2				
		06851-55015		4						

Item No.	部品名称 Description	部品番号 Parts No.	TUWH, TUGR, TUS							
				DD	SDD In side	SDD Out side				
B	リムアッセイ RIM ASS'Y. 5.00-12	23454-40501	2							
	(Inc. 2, 3, 8～10)									
2	リム RIM, outside	23454-43001§	2							
3	リム RIM, inside	23454-43011§	2							
4	リム RIM (Inc. 5, 5-1) 4.50E×15	53656-82001		4						
5	サイドリング SIDE RING	53456-82051		4						
5-1	ロックリング LOCK RING	53456-82061		4						
6	リム RIM (Inc. 7, 7-1)	53656-80901			2					
7	サイドリング SIDE RING	53656-82051			2					
7-1	ロックリング LOCK RING	53656-82061			2					
6-1	リム RIM (Inc. 7, 7-1)	53656-80911				2				
7	サイドリング SIDE RING	53656-82051				2				
7-1	ロックリング LOCK RING	53656-82061				2				

Fig. 55-2

ホイール（カラー ノー パンクチュア タイヤ）
Fig.55-2 WHEEL (Color No-Puncture Tire) - OP.

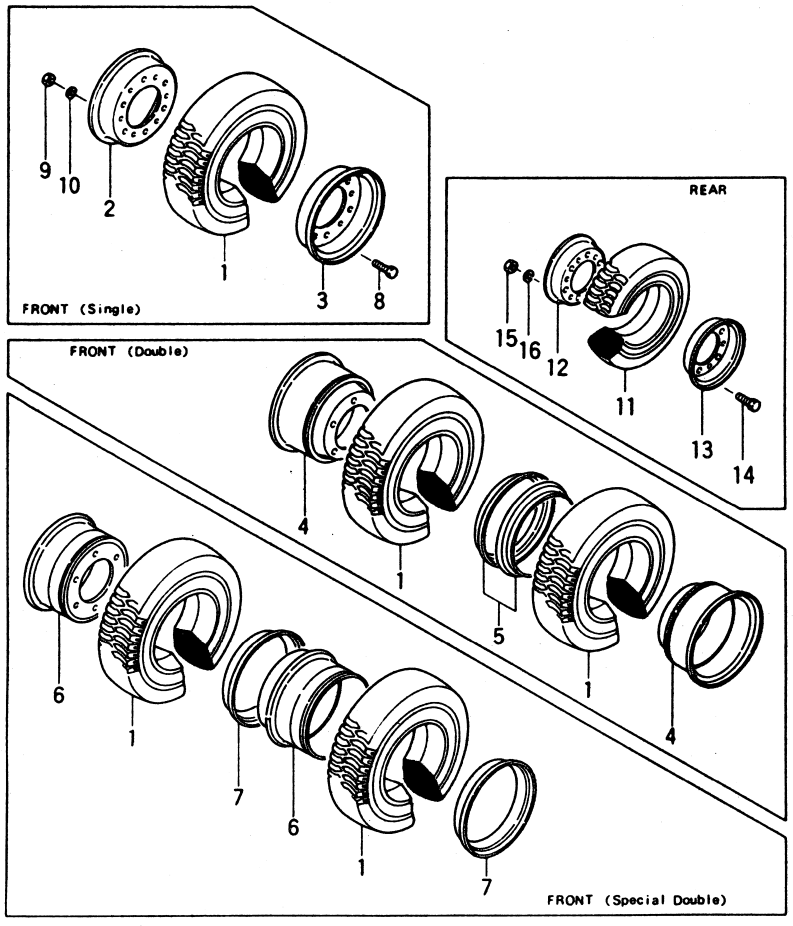

TUWH, (DD), (SDD)-22A	カラータイヤ ホワイト Color tire (White)	DD	ダブル Double
TUGR, (DD), (SDD)-22A	カラータイヤ グリーン Color tire (Green)	SDD	スペシャルダブル Special Double
TUS, (DD), (SDD)-22A	ソフトーンタイヤ Softone tire		

Item No.	部品名称 Description	部品番号 Parts No.	TUWH, TUGR, TUS							
				DD	SDD					
					In side	Out side				
※1	ボルトキット BOLT-KIT (Inc. 8～10)	23454-49801	2							
8	ボルト BOLT ※	01106-16030	12							
9	ナット NUT ※	01400-10016	12							
10	ワッシャ WASHER ※	02011-00016	12							

Item No.	部品名称 Description	部品番号 Parts No.	TUWH	TUGR	TUS
C	リヤーホイールアッセイ REAR WHEEL ASS'Y.	522A6-80501	2		
	(Inc. 11～16)	522A6-80511		2	
		522A6-80521			2
11	タイヤ TIRE 6.00-9	06841-60009	2		
	6.00-9	06843-60009		2	
	6.00-9	06851-60009			2
D	リムアッセイ RIM ASS'Y.	23654-40501	2	2	2
	(Inc. 12, 16)				
12	リム RIM, inside	23654-43001§	2	2	2
13	リム RIM, outside	23654-43011§	2	2	2
※2	ボルトキット BOLT-KIT (Inc. 14～16)	23654-49811	2	2	2
14	ボルト BOLT ※	01103-12025	16	16	16
15	ナット NUT ※	01400-00012	16	16	16
16	ワッシャ WASHER ※	02011-00012	16	16	16

ホイール (U-ラグ タイヤ)
Fig. 55-3 WHEEL (U-Lug Tire) - OP.

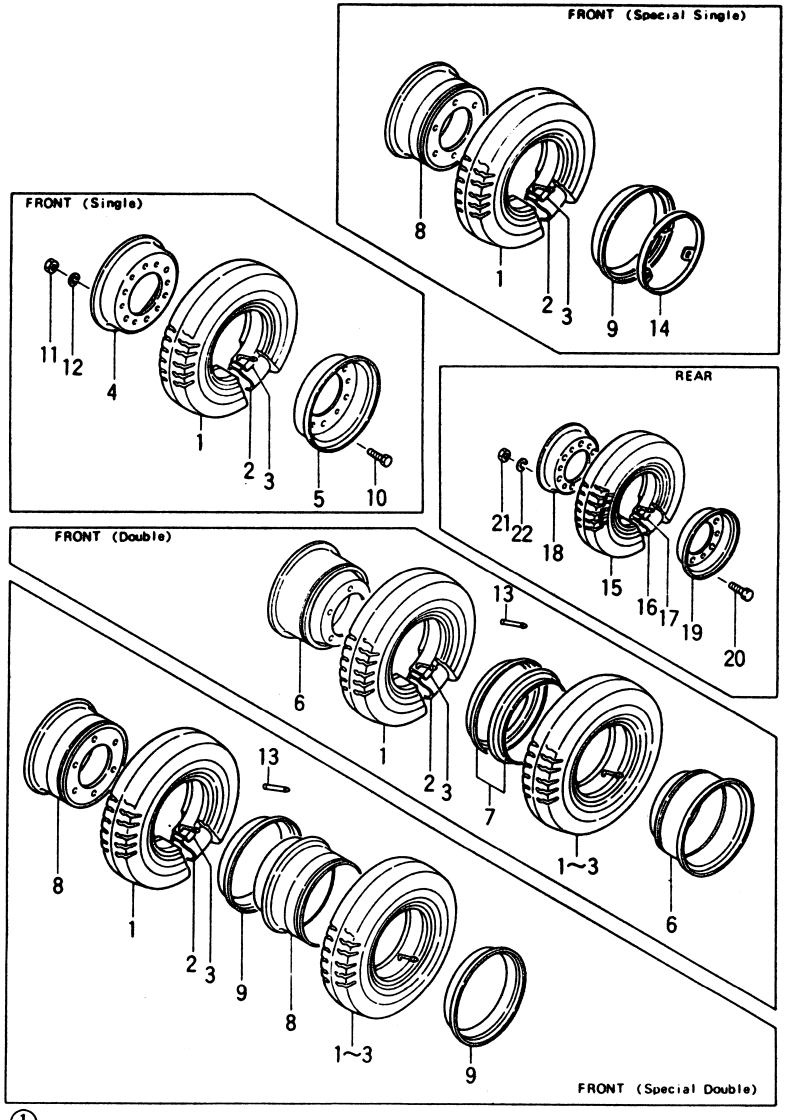

Fig. 55-3

TR15-559	U-Lug tire	DD	Double (Inc. DR)
S	Single	SDD	Special Double (Inc. DR)
DD(S)	Special Single for DR	DR-559	Disk Rim

Item No.	部品名称 Description	部品番号 Parts No.	TR15 S	TR15 S DR	TR15 DD (S)	TR15 DD	TR15 SDD In side	TR15 SDD Out side
A	FRONT WHEEL ASS'Y.	23454-40601	2					
	(Inc. 1～14)	53666-80201		2				
		53457-40003				4		
		53656-80201			2		2	
		53656-80211						2
1	TIRE 7.00-12-12PR	06001-700012	2	2	2		2	2
	5.50-15-8PR	06001-55015				4		
2	TUBE 7.00-12	06711-70012	2	2	2		2	2
	5.50-15-8T	06711-55015				4		
3	FLAP 7.00-12	06701-70012	2	2	2		2	2
		06701-55015				4		
B	RIM ASS'Y. 5.00S-12	23454-40501	2					
	(Inc. 4, 5, 10～12)							
4	RIM, inside §	……	2					
5	RIM, outside §	……	2					
+	RIM (Inc. RING)	53666-81801		2				
+	SIDE RING	53656-82051		2				
+	LOCK RING	53656-82061		4				
6	RIM (Inc. 7) 4.50E×15	53657-42053				4		
7	SIDE RING	53457-42151				4		
8	RIM (Inc. 9, 9-1)	53656-80901			2		2	
9	SIDE RING	53656-82051			2		2	
9-1	LOCK RING	53656-82061			2		2	

Fig. 55-3

ホイール (U-ラグ タイヤ)
Fig. 55-3 WHEEL (U-Lug Tire) - OP.

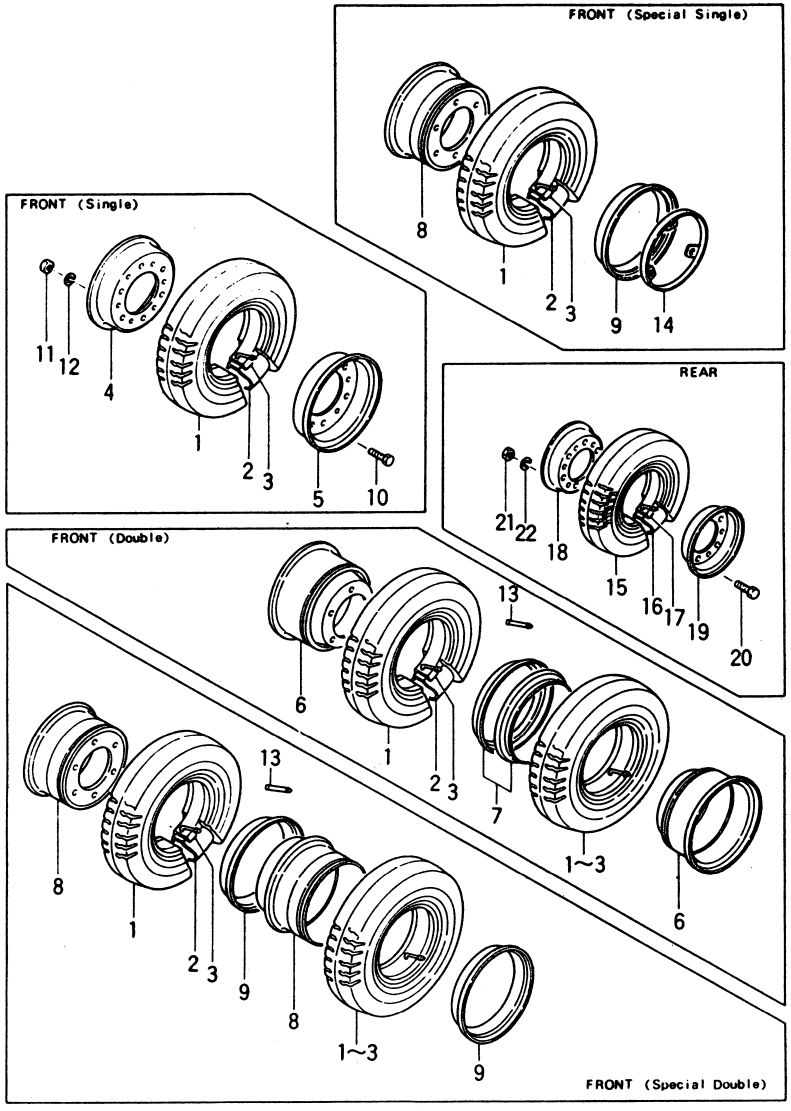

TR15-559	U-Lug tire (ラグタイヤ)	DD	Double (Inc. DR) (ダブル)
S	Single (シングル)	SDD	Special Double (Inc. DR) (スペシャルダブル)
DD(S)	Special Single for DR (スペシャルシングル)	DR-559	Disk Rim (ディスクリム)

Item No.	部品名称 Description	部品番号 Parts No.	TR15 S	TR15 S DR	TR15 DD (S)	TR15 DD	TR15 SDD In side	TR15 SDD Out side
8-1	RIM (Inc. 9, 9-1) (リム)	53656-80911						2
9	SIDE RING (サイドリング)	53656-82051						2
9-1	LOCK RING (ロックリング)	53656-82061						2
※1	BOLT-KIT (Inc. 10～12) (ボルトキット)	23454-49801	2					
10	BOLT (ボルト) ※	01106-16030	12					
11	NUT (ナット) ※	01400-10016	12					
12	WASHER (ワッシャ) ※	02011-00016	12					
13	TUBE, extension (チューブ)	06731-00120				2	2	
14	WHEEL (ホイール)	55596-80111			2			

Item No.	部品名称 Description	部品番号 Parts No.	TR15 S	TR15 S DR	TR15 DD(S)	TR15 DD(S) DR	TR15 DD	TR15 DD DR	TR15 SDD	TR15 SDD DR
C	REAR WHEEL (リヤーホイール)	23654-40511	2		2		2		2	
	(Inc. 15～22)	53666-80901		2		2		2		2
15	TIRE (タイヤ) 6.00-9-10PR	06001-60009	2							
16	TUBE (チューブ) 6.00-9-10T	06712-60009	2							
17	FLAP (フラップ) 6.00-9-10F	06702-60009	2							
D	RIM ASS'Y. (Inc. 18, 19) (リムアッセン)	23654-40501	2		2		2		2	
18	RIM, inside (リム) §	……	2		2		2		2	
19	RIM, outside (リム) §	……	2		2		2		2	

Fig. 55-3

ホイール (U-ラグ タイヤ)
Fig. 55-3 WHEEL (U-Lug Tire) - OP.

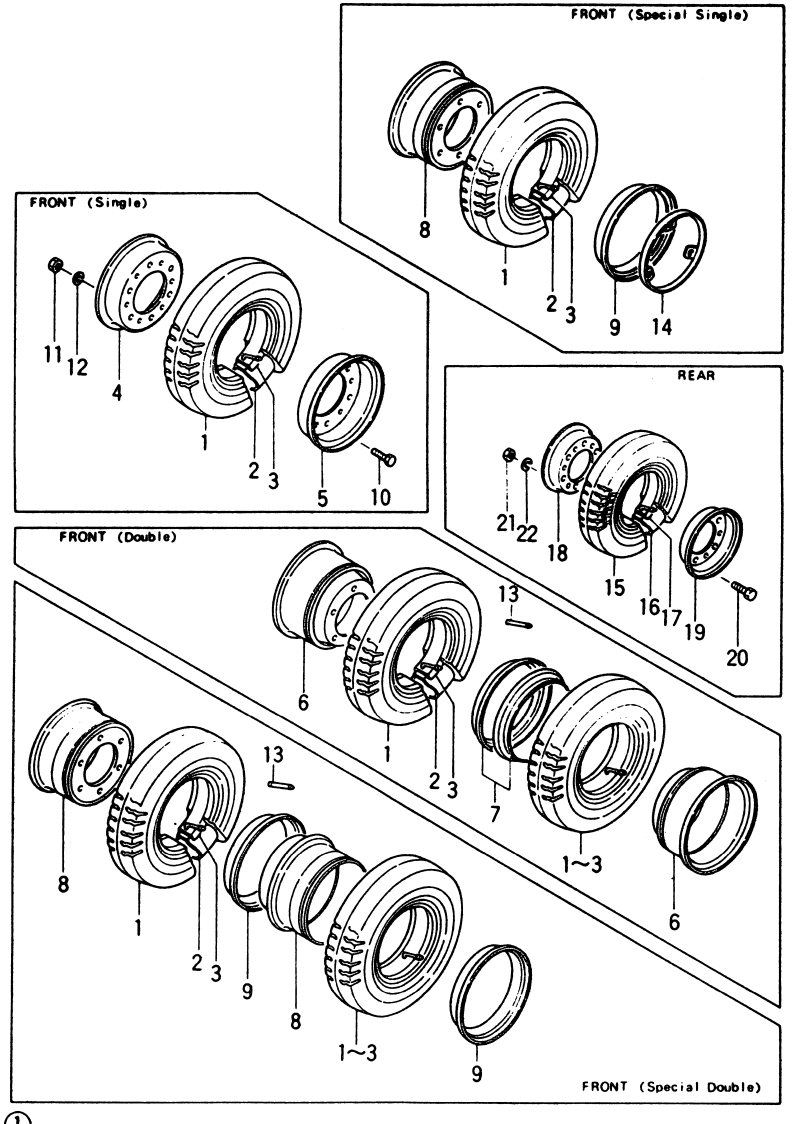

TR15-559	U-Lug tire (ラグタイヤ)	DD	Double (Inc. DR) (ダブル)
S	Single (シングル)	SDD	Special Double (Inc. DR) (スペシャルダブル)
DD(S)	Special Single for DR (スペシャルシングル)	DR-559	Disk Rim (ディスクリム)

Item No.	部品名称 Description	部品番号 Parts No.	TR15 S		DD(S)		DD		SDD	
				DR		DR		DR		DR
+	RIM (Inc. RING) (リム リング)	53666-81901		2		2		2		2
+	SIDE RING (サイド リング)	53666-82031		2		2		2		2
+	LOCK RING (ロック リング) §	……		4		4		4		4
※2	BOLT-KIT (Inc. 20～22) (ボルト キット)	23654-49811	2		2		2		2	
20	BOLT (ボルト) ※	01103-12025	16		16		16		16	
21	NUT (ナット) ※	01400-00012	16		16		16		16	
22	WASHER (ワッシャ) ※	02011-00012	16		16		16		16	

ホイール（スチール ラジアル タイヤ）
Fig. 55-4 WHEEL (STEEL RADIAL TIRE) [TRA, TRC-22A] OP.

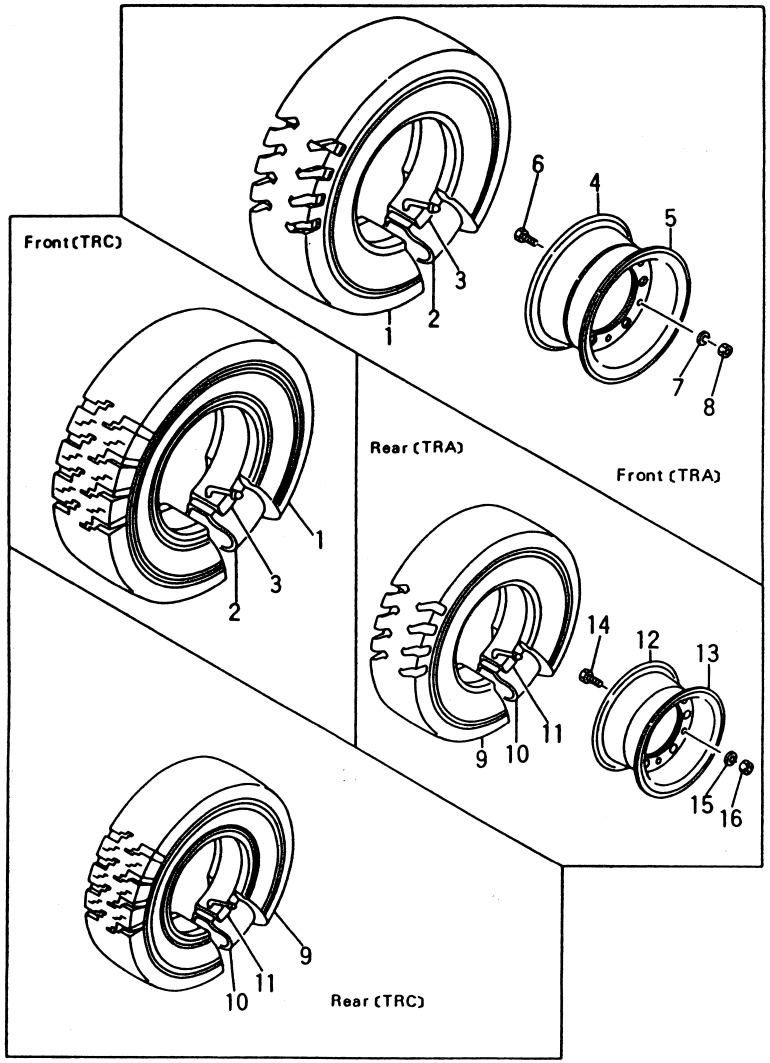

Fig. 55-4

見出番号 Item No.	部品番号 Part No.	部品名称 Description	個数 Req'd TRA	個数 Req'd TRC	備考：適用号車 Remarks: Serial No.
A	522A6-80251	FRONT WHEEL ASS' Y. (Inc. 1～8) フロント ホイール アッセン	2		
B	522A6-80261	FRONT WHEEL ASS' Y. (Inc. 1～8) フロント ホイール アッセン		2	
C	522A6-81251	TIRE ASS' Y. (Inc. 1～3) タイヤ アッセン	2		
D	522A6-81261	TIRE ASS' Y. (Inc. 1～3) タイヤ アッセン		2	
1	522A6-81211	TIRE 7.00 R12 タイヤ	2		
1-1	522A6-81271	TIRE 7.00 R12 タイヤ		2	
2	522A6-81221	TUBE チューブ	2		
2-1	522A6-81281	TUBE チューブ		2	
3	522A6-81231	FLAP フラップ	2		
3-1	522A6-81291	FLAP フラップ		2	
E	522A6-80351	RIM ASS' Y. リム アッセン (Inc. 4～8) DT 5.00S×12	2	2	
4	522A6-81351 §	RIM, inside リム	2	2	
5	522A6-81361 §	RIM, outside リム	2	2	
6	01103-16030	BOLT ボルト	12	12	
7	02011-00016	WASHER ワッシャ	12	12	
8	01400-10016	NUT ナット	12	12	
F	522A6-80551	REAR WHEEL ASS' Y. (Inc. 9～16) リヤー ホイール アッセン	2		

ホイール（スチール ラジアル タイヤ）
Fig. 55-4 WHEEL (STEEL RADIAL TIRE)
[TRA, TRC-22A] OP.

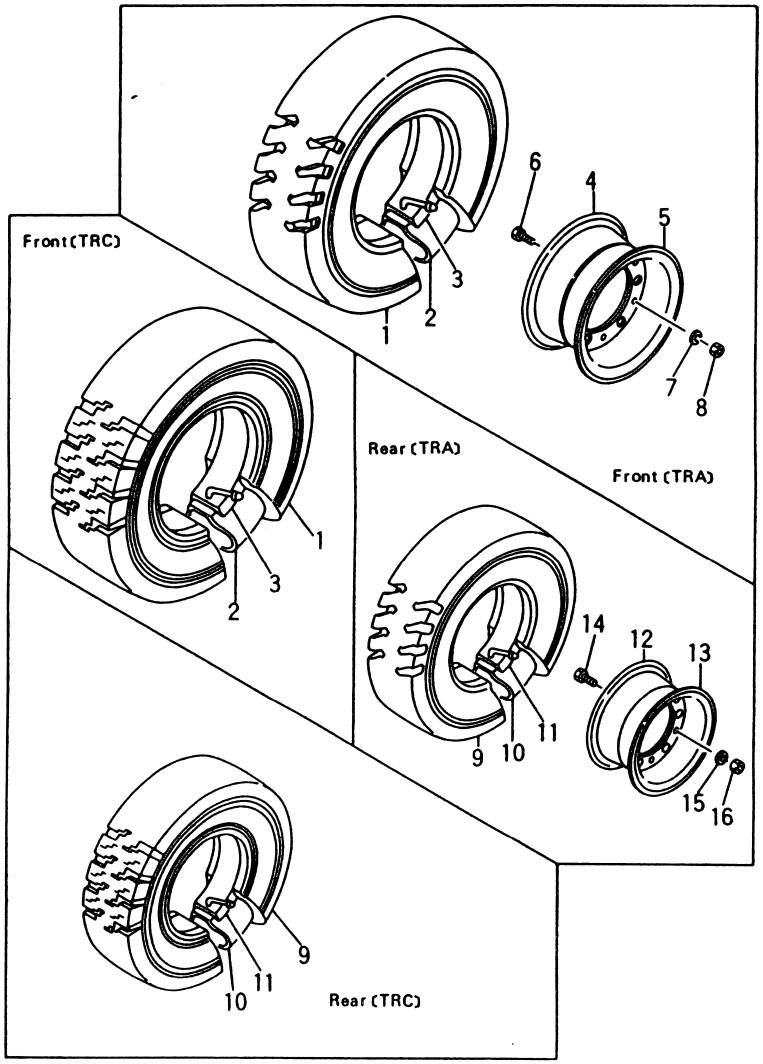

①

FG20N2S, FG20N13S, FD20Z2S, FD20Z13S
FG23N2S, FG23N13S, FD23Z2S, FD23Z13S
FG25N2S, FG25N13S, FD25Z2S, FD25Z13S

Fig. 55-4

見出番号 Item No.	部品番号 Part No.	部品名称 Description	個数 Req'd TRA	個数 Req'd TRC	備考：適用号車 Remarks: Serial No.
G	522A6-80561	REAR WHEEL ASS' Y. (Inc. 9～16) リヤー ホイール アッセン		2	
H	522A6-81551	TIRE ASS' Y. (Inc. 9～11) タイヤ アッセン	2		
I	522A6-81561	TIRE ASS' Y. (Inc. 9～11) タイヤ アッセン		2	
9	522A6-81511	TIRE 6.00R9 タイヤ	2		
9-1	522A6-81571	TIRE 6.00R9 タイヤ		2	
10	522A6-81521	TUBE チューブ	2		
10-1	522A6-81581	TUBE チューブ		2	
11	522A6-81531	FLAP フラップ	2		
11-1	522A6-81591	FLAP フラップ		2	
J	23654-40501	RIM ASS' Y. リム アッセン (Inc. 12～16) 4.00E×9	2	2	
12	23654-43011 §	RIM, inside リム	2	2	
13	23654-43001 §	RIM, outside リム	2	2	
14	01103-12025	BOLT ボルト	16	16	
15	02011-00012	WASHER ワッシャ	16	16	
16	01400-10012	NUT ナット	16	16	

①

アクセレータ ペダル
Fig. 56 ACCELERATOR PEDAL

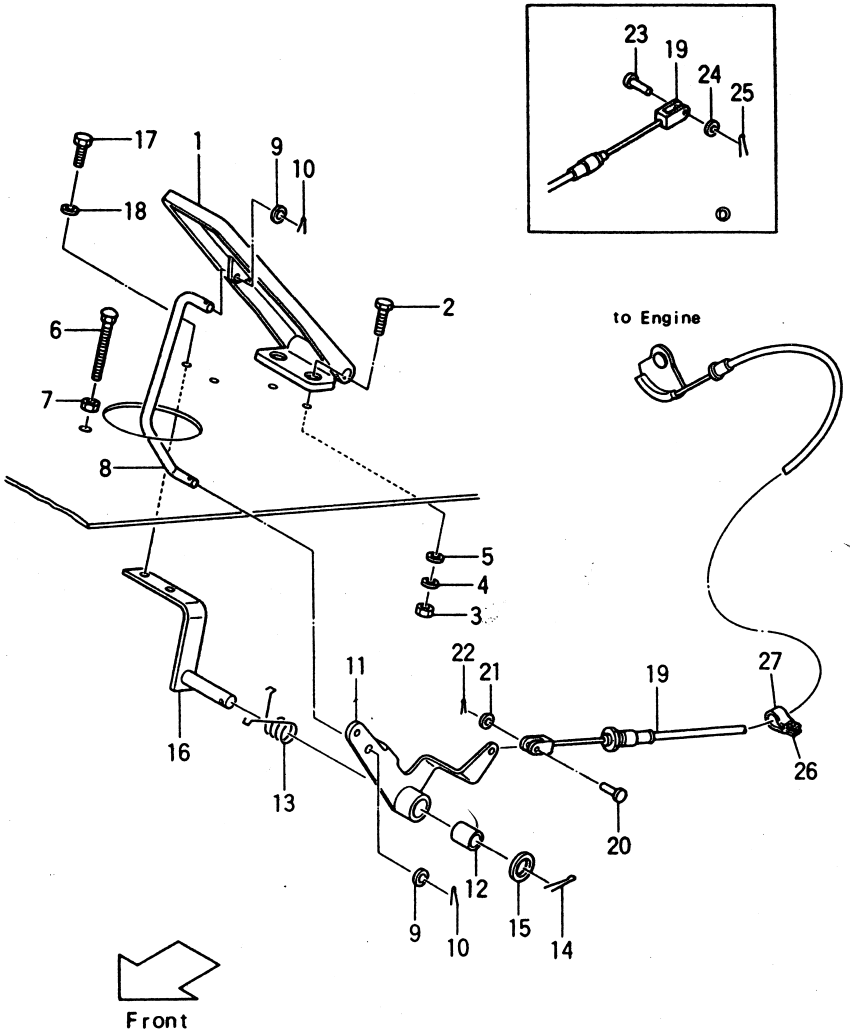

Ⓐ FG20N2S FG23N2S FG25N2S Ⓑ FG20N13S FG23N13S FG25N13S Ⓒ FD20Z2S FD23Z2S FD25Z2S Ⓓ FD20Z13S FD23Z13S FD25Z13S

Fig. 56

見出番号 Item No.	部品番号 Part No.	部品名称 Description	個数 Req'd	備考：適用号車 Remarks: Serial No.
1	23655-22201	ACCELERATOR PEDAL (Inc. 1-1, 1-2) アクセレータ ペダル	1	
1-1	23655-25011 §	PEDAL ペダル	1	
1-2	23655-25021 §	BASE ベース	2	
2	01030-06016	BOLT ボルト	2	
3	01400-00006	NUT ナット	2	
4	02010-00006	WASHER ワッシャ	2	
5	02000-00006	WASHER ワッシャ	2	
6	25785-22111	BOLT ボルト	1	ⒶⒸ
6-1	24255-22101	BOLT ボルト	1	ⒷⒹ
7	01400-00012	NUT ナット	1	
8	25595-22201	ROD ロッド	1	
8-1	55532-62001	ROD ロッド	1	ⒶⒸEX-N
9	02000-00006	WASHER ワッシャ	2	
10	02200-16010	PIN, cotter ピン	2	
A	21235-20201	ACCEL LINK ASS'Y. (Inc. 11, 12) アクセル リンク アッセン	1	
11	21235-22011	LINK リンク	1	
12	23655-22101	BUSHING ブッシング	1	
13	25785-22031	SPRING スプリング	1	
14	02200-32025	PIN, cotter ピン	1	
15	02000-00010	WASHER ワッシャ	1	
16	25595-22101	BRACKET ブラケット	1	
17	01100-08012	BOLT ボルト	2	
18	02000-00008	WASHER ワッシャ	2	

アクセレータ ペダル
Fig.56 ACCELERATOR PEDAL

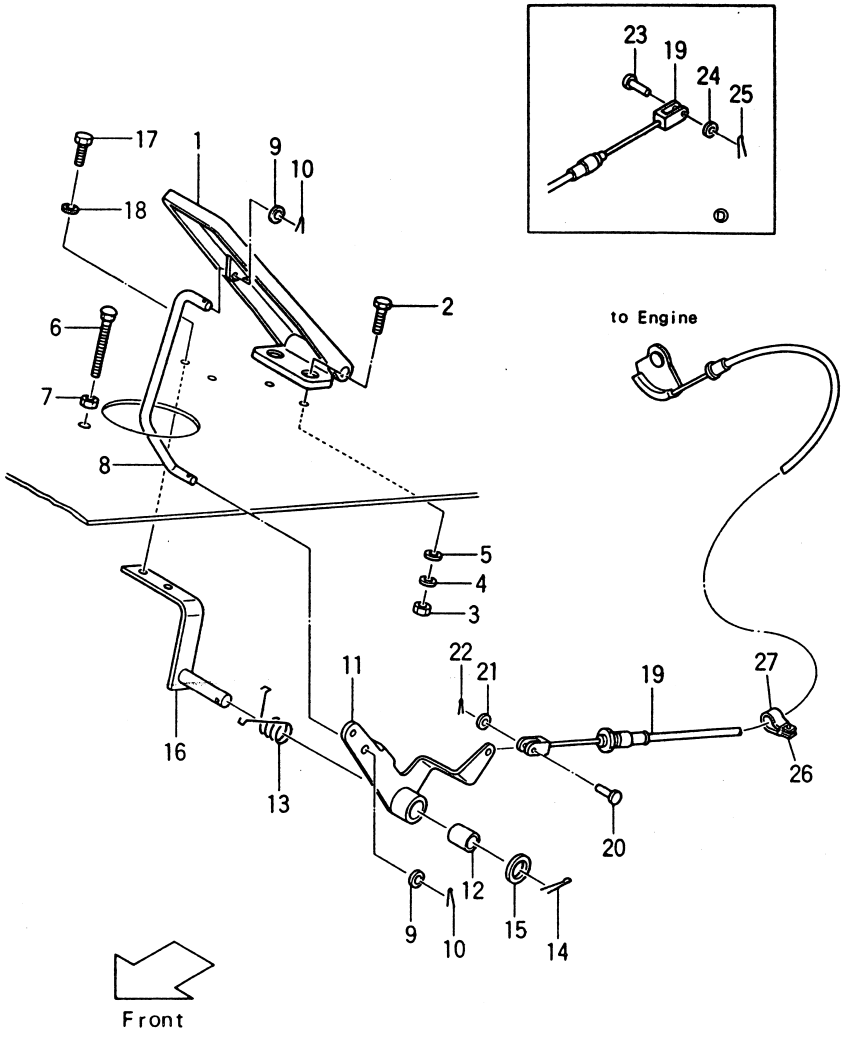

Ⓐ { FG20N2S / FG23N2S / FG25N2S Ⓑ { FG20N13S / FG23N13S / FG25N13S Ⓒ { FD20Z2S / FD23Z2S / FD25Z2S Ⓓ FD20Z13S / FD23Z13S / FD25Z13S

Fig.56

見出番号 Item No.	部品番号 Part No.	部品名称 Description		個数 Req'd	備考：適用号車 Remarks: Serial No.
19	21235-22001	WIRE	ワイヤ	1	ⒶⒷ
19-1	21155-22001	WIRE	ワイヤ	1	ⒸⒹ
20	02262-06015	PIN	ピン	1	
21	02000-00006	WASHER	ワッシャ	1	
22	02200-16010	PIN, cotter	ピン	1	
23	22451-12091	PIN	ピン	1	ⒸⒹ
24	02000-00005	WASHER	ワッシャ	1	ⒸⒹ
25	02200-16010	PIN, cotter	ピン	1	ⒸⒹ
26	23652-42371	CLIP	クリップ	1	ⒶⒸ[EX-K]
27	04720-12006	HOSE, vinyl	ホース	1	ⒶⒸ[EX-K]

クラッチ & ブレーキ ペダル
Fig.57 CLUTCH & BRAKE PEDAL

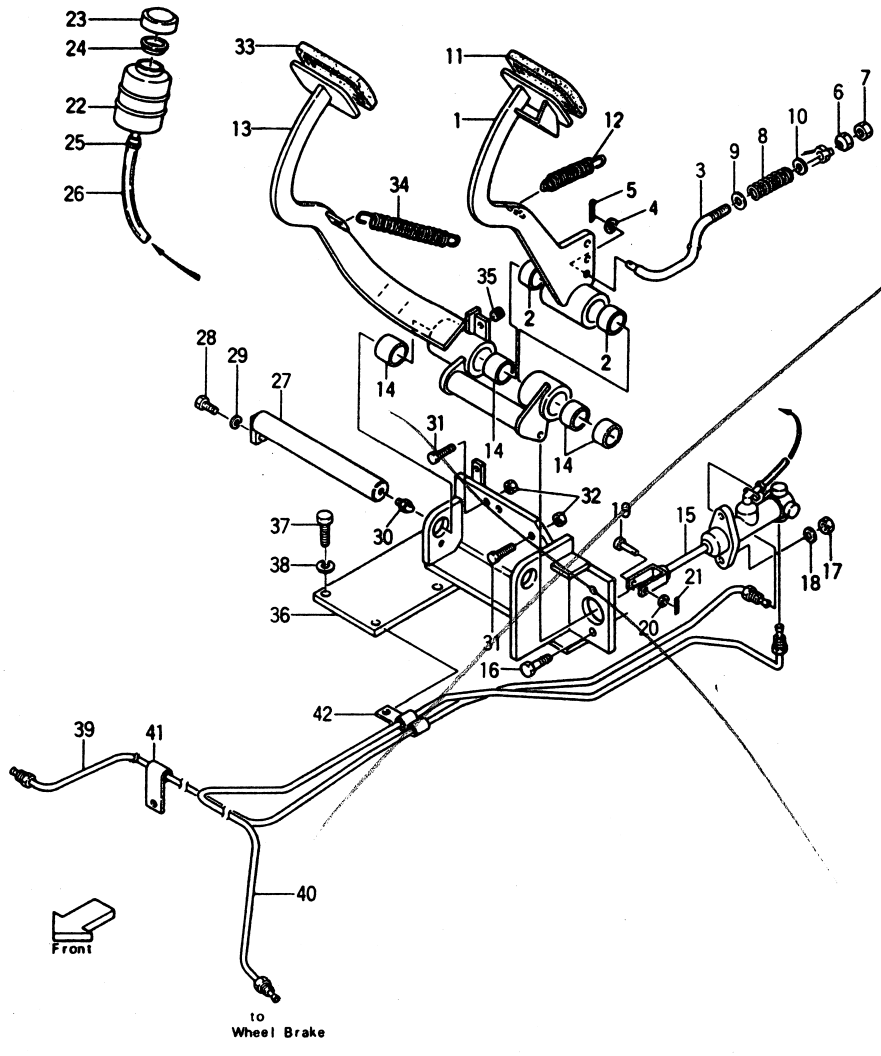

Fig.57

見出番号 Item No.	部品番号 Part No.		部品名称 Description	個数 Req'd	備考：適用号車 Remarks: Serial No.
A	25595-30201		CLUTCH PEDAL ASS'Y. (Inc.1,2) クラッチ ペダル アッセン	1	
1	25595-30211	§	PEDAL ペダル	1	
2	23655-42421		BUSHING ブッシング	2	
3	23655-32503		ROD ロッド	1	
4	02000-00010		WASHER ワッシャ	1	
5	02200-32025		PIN, cotter ピン	1	
6	22215-30042		JOINT ジョイント	1	
7	01402-00012		NUT ナット	1	
8	23655-32512		SPRING スプリング	1	
9	23655-32521		SPACER スペーサ	1	
10	02000-00012		WASHER ワッシャ	1	
11	25595-42071		COVER カバー	1	
12	20155-30061		SPRING スプリング	1	
B	25595-40202		BRAKE PEDAL ASS'Y. (Inc.13,14) ブレーキ ペダル アッセン	1	
C	55593-00102		BRAKE PEDAL ASS'Y. (Inc.13,14) ブレーキ ペダル アッセン	1	[5SV-22A]
13	25595-40212	§	PEDAL ペダル	1	
13-1	55593-02002	§	PEDAL ペダル	1	[5SV-22A]
14	23655-42421		BUSHING ブッシング	4	
15	25595-40302		MASTER CYLINDER -See Fig.59 マスタ シリンダ	1	
16	01100-10035		BOLT ボルト	2	

クラッチ & ブレーキ ペダル
Fig.57 CLUTCH & BRAKE PEDAL

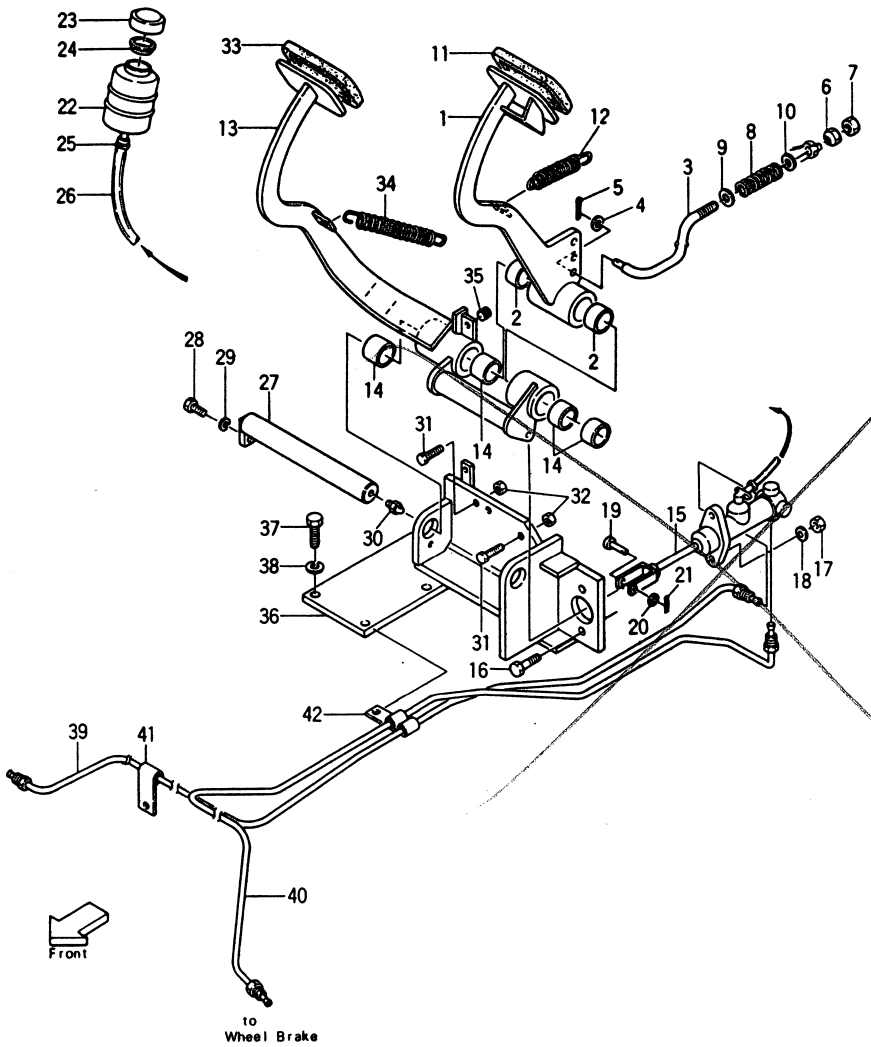

FG20N2S(C) FG20N13S(C) FD20Z2S(C) FD20Z13S(C)
FG23N2S(C) FG23N13S(C) FD23Z2S(C) FD23Z13S(C)
FG25N2S(C) FG25N13S(C) FD25Z2S(C) FD25Z13S(C)

Fig.57

見出番号 Item No.	部品番号 Part No.	部品名称 Description		個数 Req'd	備考：適用号車 Remarks: Serial No.
17	01400-00010	NUT	ナット	2	
18	02010-00010	WASHER	ワッシャ	2	
19	02262-08025	PIN	ピン	1	
20	02000-00008	WASHER	ワッシャ	1	
21	02200-02015	PIN, cotter	ピン	1	
22	23775-42101	TANK (Inc. 23, 24)	タンク	1	
23	23775-42131	CAP	カップ	1	
24	23775-49811	BUFFLE	バッフル	1	
25	25595-42491	CLIP	クリップ	2	
26	23655-42271	HOSE	ホース	1	
27	25595-42182	SHAFT	シャフト	1	
28	01100-08016	BOLT	ボルト	1	
29	02010-00008	WASHER	ワッシャ	1	
30	04901-00190	FITTING	フィッティング	1	
31	01120-10030	BOLT	ボルト	2	
32	01402-00010	NUT	ナット	2	
33	25595-42071	COVER	カバー	1	
34	20155-30061	SPRING	スプリング	1	
35	23235-40091	STOPPER	ストッパー	1	
36	25595-42101	BRACKET	ブラケット	1	
37	01100-10030	BOLT	ボルト	5	
38	02010-00010	WASHER	ワッシャ	5	
39	25595-42221	PIPE R.H.	パイプ	1	
40	25595-42241	PIPE L.H.	パイプ	1	
41	25595-42271	CLIP	クリップ	3	
42	25595-42261	CLIP	クリップ	1	

クラッチ & ブレーキ ペダル
オイル クラッチ付 パワー クラッチ付
Fig. 57-1 CLUTCH & BRAKE PEDAL W/OIL CLUTCH [OC], POWER CLUTCH [PC] OP.

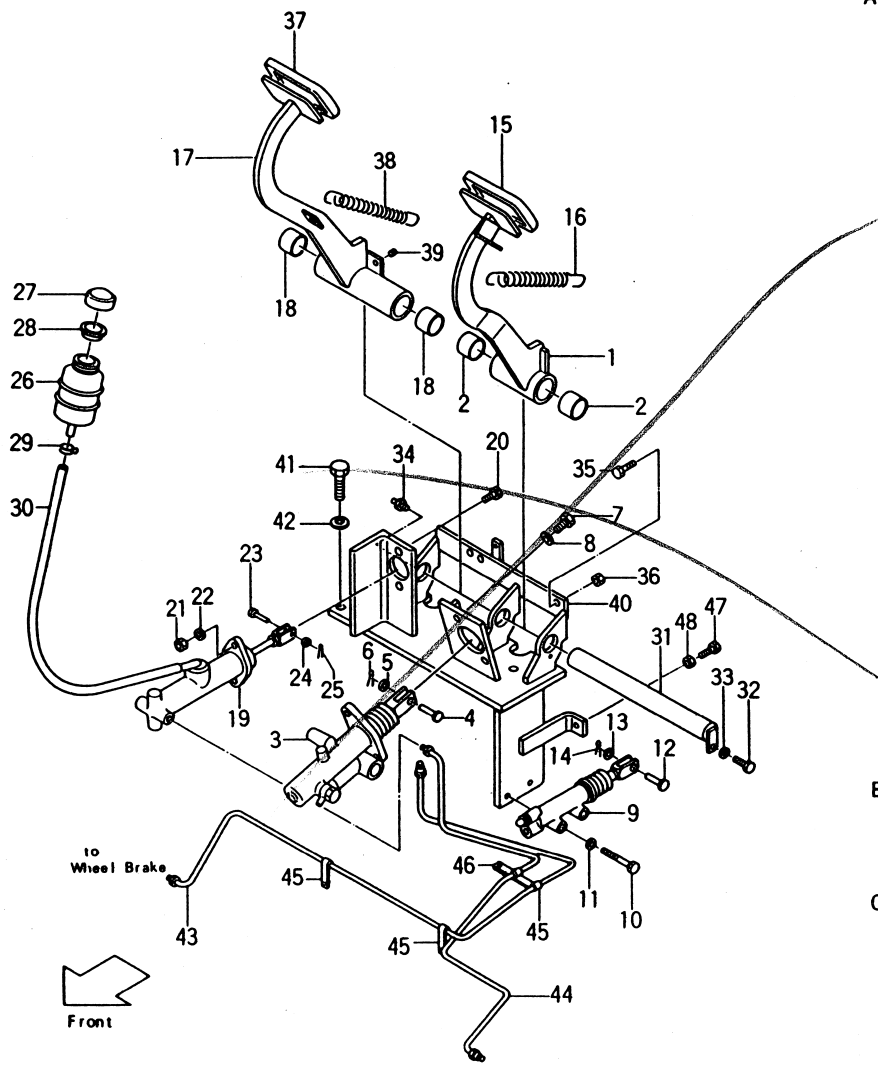

[OC-21A] [PC-21A] Ⓐ { FG20N2S(C) FG23N2S(C) FG25N2S(C) [PC-21G] Ⓑ { FG20N13S(C) FG23N13S(C) FG25N13S(C) [OC-22A] [PC-22A] Ⓒ { FD20Z2S(C) FD23Z2S(C) FD25Z2S(C) [PC-22G] Ⓓ { FD20Z13S(C) FD23Z13S(C) FD25Z13S(C) Fig. 57-1

見出番号 Item No.	部品番号 Part No.	部品名称 Description	個数 Req'd	備考：適用号車 Remarks: Serial No.
A	522A2-10502	CLUTCH PEDAL ASS'Y. (Inc. 1, 2) クラッチ ペダル アッセン	1	
1	522A2-10512 §	PEDAL, clutch ペダル	1	
2	23655-42421	BUSHING ブッシング	2	
3	522A2-10201	CLUTCH BOOSTER クラッチ ブースタ	1	See Fig. 59-1
4	02262-10030	PIN ピン	1	
5	02000-00010	WASHER ワッシャ	1	
6	02200-32020	PIN, cotter ピン	1	
7	01100-10025	BOLT ボルト	2	
8	02010-00010	WASHER ワッシャ	2	
9	522A2-10401	RELEASE CYLINDER リリーズ シリンダ	1	See Fig. 59-2
10	01103-10050	BOLT ボルト	2	
11	02011-00010	WASHER ワッシャ	2	
12	02262-10030	PIN ピン	1	
13	02000-00010	WASHER ワッシャ	1	
14	02200-32020	PIN, cotter ピン	1	
15	25595-42071	COVER カバー	1	
16	20155-30061	SPRING スプリング	1	
B	522A2-10602	BRAKE PEDAL ASS'Y. (Inc. 17, 18) ブレーキ ペダル アッセン	1	
C	522A0-30601	BRAKE PEDAL ASS'Y. (Inc. 17, 18) ブレーキ ペダル アッセン	1	{ [OC/5SV-22A] ⒶⒷ[5SV-22U]

クラッチ & ブレーキ ペダル
オイル クラッチ付 パワー クラッチ付
Fig. 57-1 CLUTCH & BRAKE PEDAL W/OIL CLUTCH [OC], POWER CLUTCH [PC] OP.

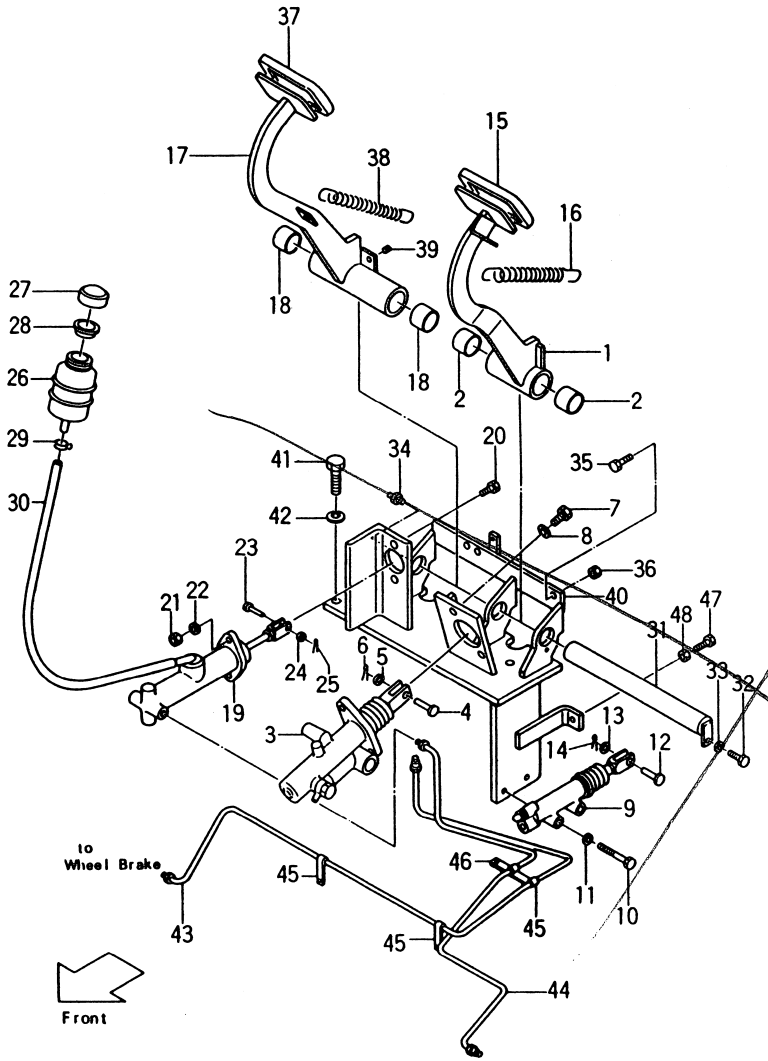

[OC-21A] [PC-21A] Ⓐ {FG20N2S(C) FG23N2S(C) FG25N2S(C)} [PC-21G]Ⓑ {FG20N13S(C) FG23N13S(C) FG25N13S(C)} [OC-22A] [PC-22A] Ⓒ {FD20Z2S(C) FD23Z2S(C) FD25Z2S(C)} [PC-22G]Ⓓ {FD20Z13S(C) FD23Z13S(C) FD25Z13S(C)} Fig. 57-1

見出番号 Item No.	部品番号 Part No.	部品名称 Description	個数 Req'd	備考：適用号車 Remarks: Serial No.
17	522A2-10612 §	PEDAL ペダル	1	
17-1	522A0-30611 §	PEDAL ペダル	1	{[OC/5SV-22A] ⒶⒷ[5SV-22U]}
18	23655-42421	BUSHING ブッシング	2	
19	25595-40302	MASTER CYLINDER マスタ シリンダ	1	See Fig. 59
20	01100-10035	BOLT ボルト	2	
21	01400-00010	NUT ナット	2	
22	02010-00010	WASHER ワッシャ	2	
23	02262-08025	PIN ピン	1	
24	02000-00008	WASHER ワッシャ	1	
25	02200-02015	PIN, cotter ピン	1	
26	23775-42101	TANK (Inc. 27, 28) タンク	1	
27	23775-42131	CAP キャップ	1	
28	23775-49811	BUFFLE バッフル	1	
29	25975-42491	CLIP クリップ	2	
30	23655-42271	HOSE ホース	1	
31	522A2-12151	SHAFT シャフト	1	
32	01100-08016	BOLT ボルト	1	
33	02010-00008	WASHER ワッシャ	1	
34	04901-00190	FITTING フィッティング	1	
35	01120-10030	BOLT ボルト	2	
36	01402-00010	NUT ナット	2	
37	25595-42071	COVER カバー	1	
38	20155-30061	SPRING スプリング	1	
39	23235-40091	STOPPER ストッパ	1	
40	522A2-10452	BRACKET ブラケット	1	
41	01100-10030	BOLT ボルト	4	

クラッチ & ブレーキ ペダル
オイル クラッチ付 パワー クラッチ付
Fig. 57-1 CLUTCH & BRAKE PEDAL W/OIL CLUTCH [OC], POWER CLUTCH [PC] OP.

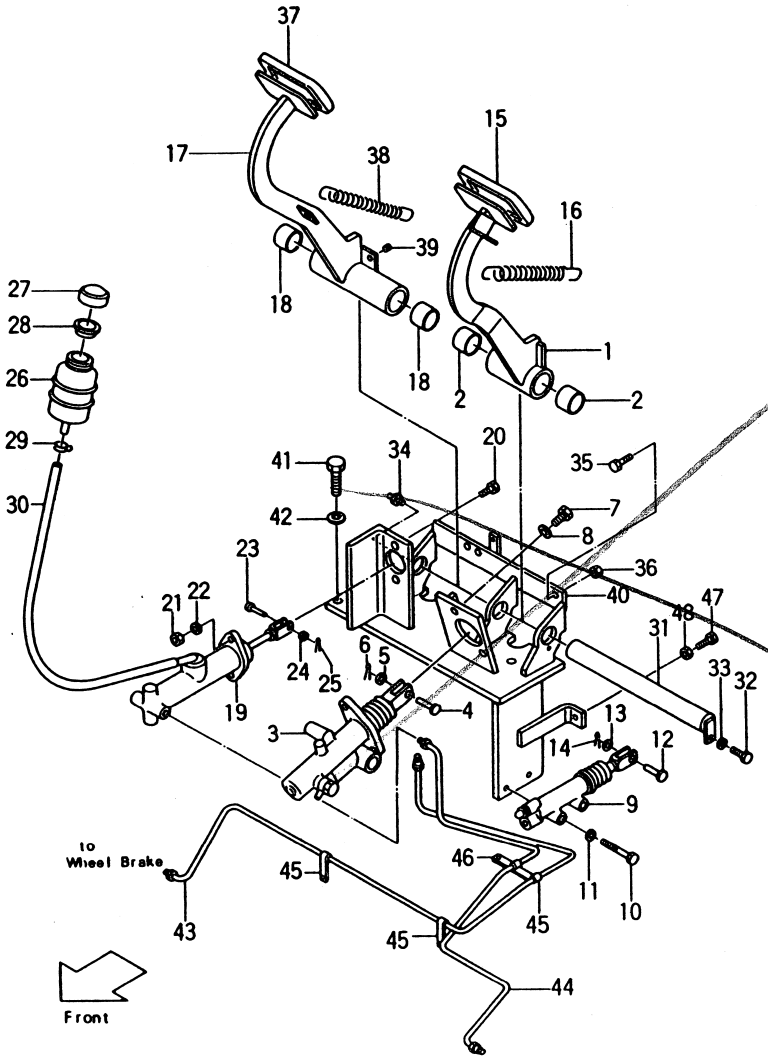

[OC-21A] [PC-21A] Ⓐ { FG20N2S(C) FG23N2S(C) FG25N2S(C) [PC-21G] Ⓑ { FG20N13S(C) FG23N13S(C) FG25N13S(C) [OC-22A] [PC-22A] Ⓒ { FD20Z2S(C) FD23Z2S(C) FD25Z2S(C) [PC-22G] Ⓓ { FD20Z13S(C) FD23Z13S(C) FD25Z13S(C) Fig. 57-1

見出番号 Item No.	部品番号 Part No.	部品名称 Description		個数 Req'd	備考：適用号車 Remarks: Serial No.
42	02010-00010	WASHER	ワッシャ	5	
43	522A2-12381	PIPE R.H.	パイプ	1	
44	522A2-12401	PIPE L.H.	パイプ	1	
45	25595-42271	CLIP	クリップ	3	
46	25595-42261	CLIP	クリップ	1	
47	01100-08030	BOLT	ボルト	1	[PC]
48	01402-00008	NUT	ナット	1	〃

クラッチ & ブレーキ ペダル パワー ブレーキ付
Fig. 57-2 CLUTCH & BRAKE PEDAL
W/OIL POWER BRAKE [POB-22A] OP.

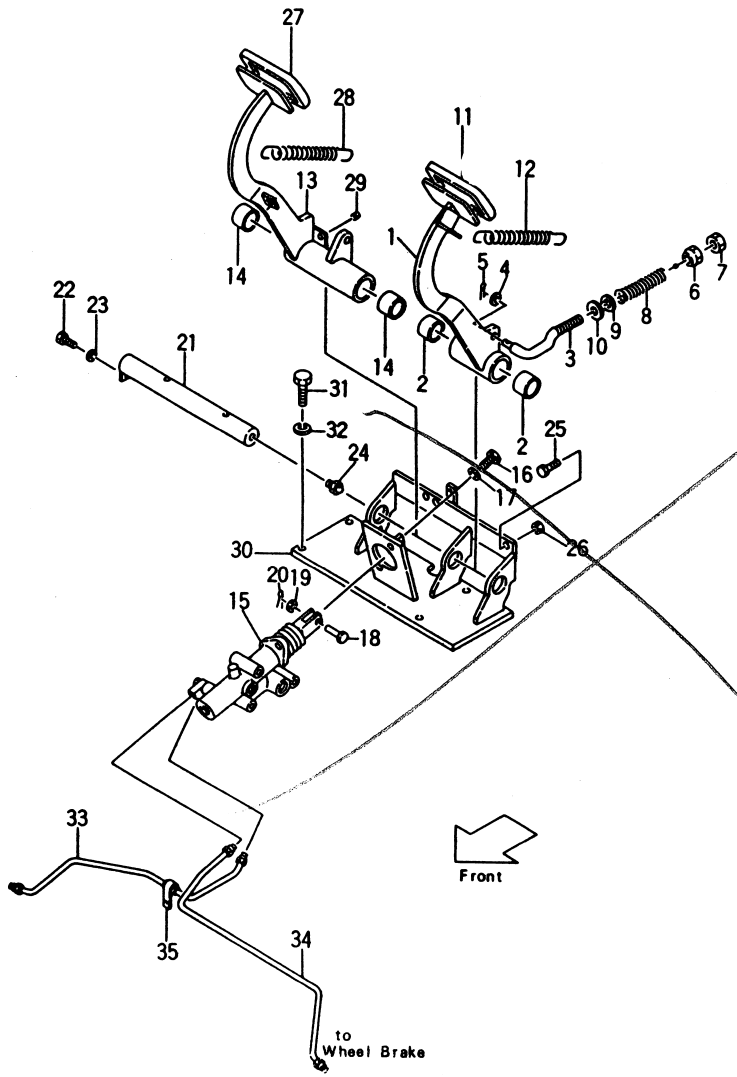

FG20N2S(C) FG20N13S(C) FD20Z2S(C) FD20Z13S(C)
FG23N2S(C) FG23N13S(C) FD23Z2S(C) FD23Z13S(C)
FG25N2S(C) FG25N13S(C) FD25Z2S(C) FD25Z13S(C)

Fig. 57-2

見出番号 Item No.	部品番号 Part No.	部品名称 Description	個数 Req'd	備考：適用号車 Remarks: Serial No.
A	522A3-50401	CLUTCH PEDAL ASS'Y. (Inc. 1, 2) クラッチ ペダル アッセン	1	
1	522A3-50411 §	PEDAL ペダル	1	
2	23655-42421	BUSHING ブッシング	2	
3	21235-32031	ROD ロッド	1	
4	02000-00010	WASHER ワッシャ	1	
5	02200-32025	PIN, cotter ピン	1	
6	22215-30042	JOINT ジョイント	1	
7	01402-00012	NUT ナット	1	
8	23655-32512	SPRING スプリング	1	
9	23655-32521	SPACER スペーサ	1	
10	02000-00012	WASHER ワッシャ	1	
11	25595-42071	COVER カバー	1	
12	20155-30061	SPRING スプリング	1	
B	522A3-50301	BRAKE PEDAL ASS'Y. (Inc. 13, 14) ブレーキ ペダル アッセン	1	
13	522A3-50311 §	PEDAL ペダル	1	
14	23655-42421	BUSHING ブッシング	2	
15	522A3-50201	BRAKE BOOSTER ブレーキ ブースタ	1	See Fig. 59-3
16	01100-10025	BOLT ボルト	2	
17	02010-00010	WASHER ワッシャ	2	
18	02262-10030	PIN ピン	1	
19	02000-00010	WASHER ワッシャ	1	
20	02200-32020	PIN, cotter ピン	1	

クラッチ & ブレーキ ペダル パワー ブレーキ付
Fig. 57-2 CLUTCH & BRAKE PEDAL
W/OIL POWER BRAKE [POB-22A] OP.

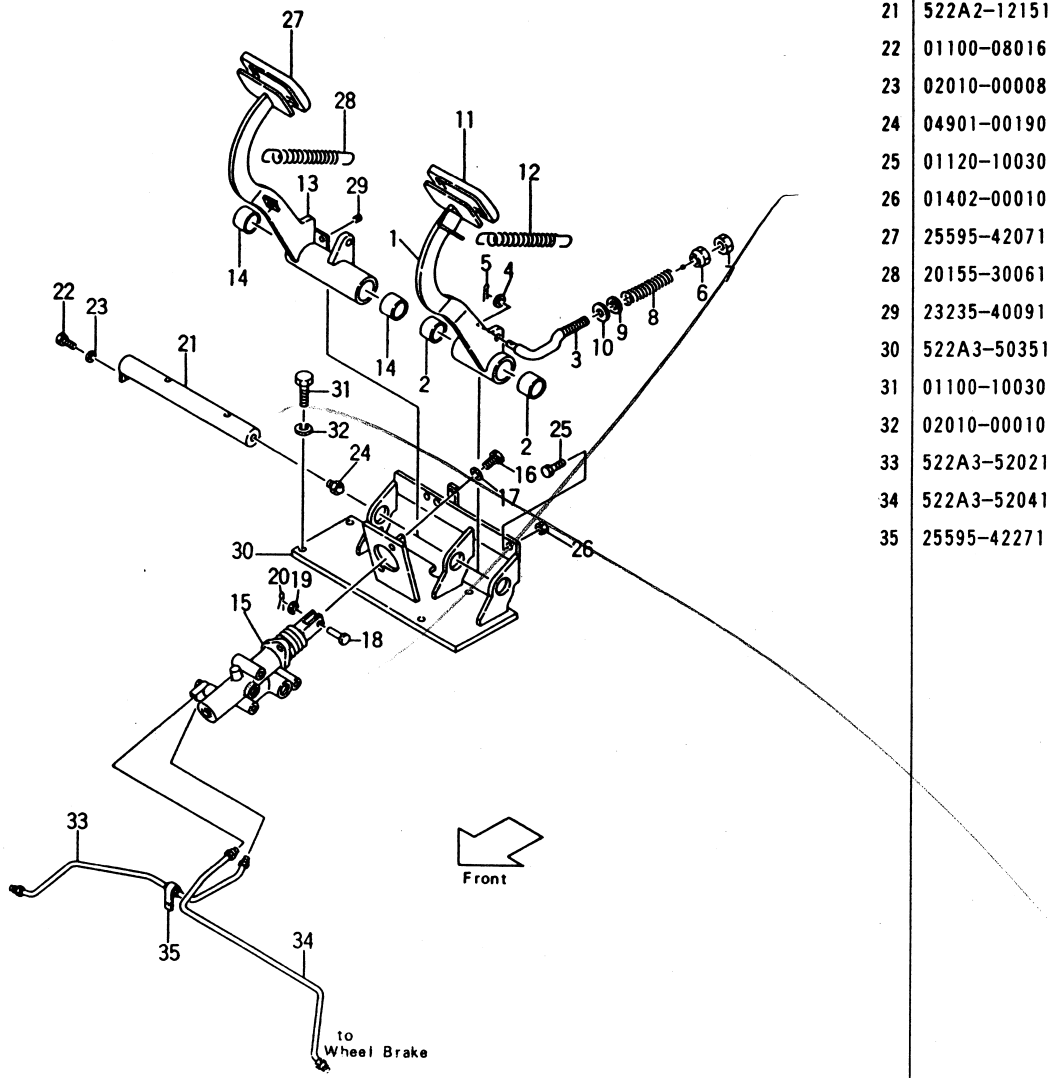

FG20N2S(C) FG20N13S(C) FD20Z2S(C) FD20Z13S(C)
FG23N2S(C) FG23N13S(C) FD23Z2S(C) FD23Z13S(C)
FG25N2S(C) FG25N13S(C) FD25Z2S(C) FD25Z13S(C)

Fig. 57-2

見出番号 Item No.	部品番号 Part No.	部品名称 Description		個数 Req'd	備考：適用号車 Remarks: Serial No.
21	522A2-12151	SHAFT	シャフト	1	
22	01100-08016	BOLT	ボルト	1	
23	02010-00008	WASHER	ワッシャ	1	
24	04901-00190	FITTING	フィッティング	1	
25	01120-10030	BOLT	ボルト	2	
26	01402-00010	NUT	ナット	2	
27	25595-42071	COVER	カバー	1	
28	20155-30061	SPRING	スプリング	1	
29	23235-40091	STOPPER	ストッパ	1	
30	522A3-50351	BRACKET	ブラケット	1	
31	01100-10030	BOLT	ボルト	4	
32	02010-00010	WASHER	ワッシャ	5	
33	522A3-52021	PIPE R.H.	パイプ	1	
34	522A3-52041	PIPE L.H.	パイプ	1	
35	25595-42271	CLIP	クリップ	1	

クラッチ & ブレーキ ペダル

Fig. 57-3 CLUTCH & BRAKE PEDAL

W/OIL CLUTCH & POWER BRAKE [OC/POB],

POWER CLUTCH & POWER BRAKE [PC/POB] OP.

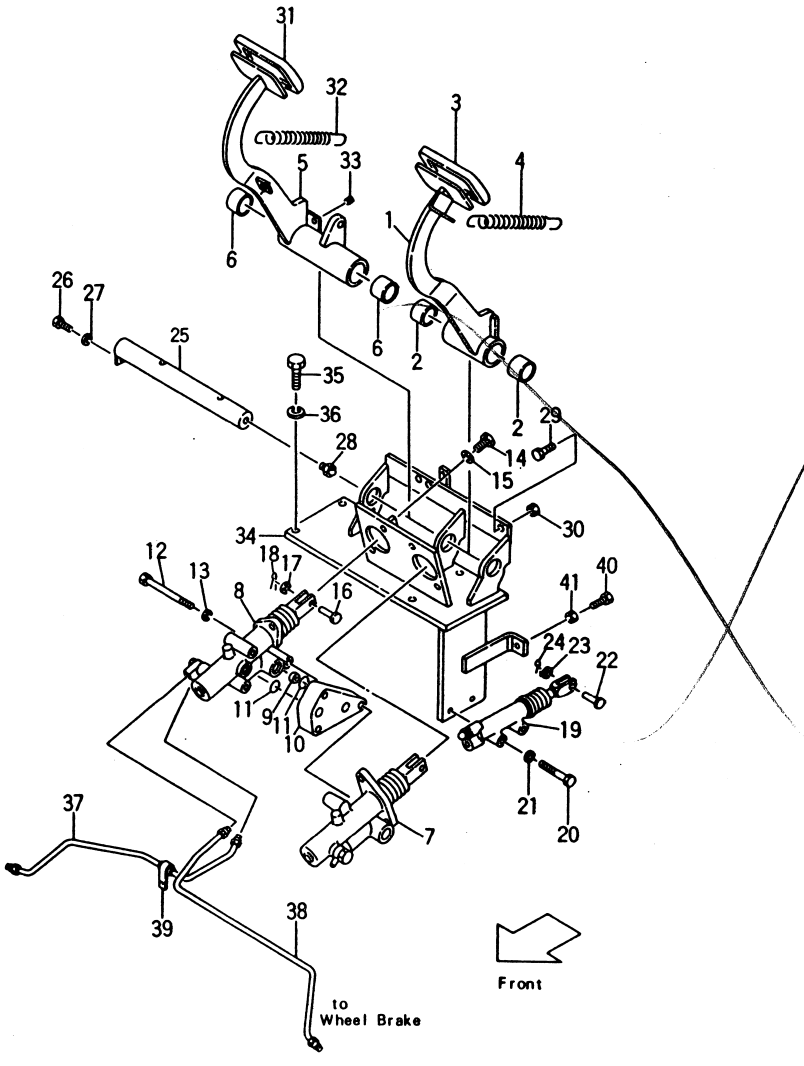

[OC/POB-21A] [PC/POB-21A] [POB-21U] { FG20N2S(C) FG23N2S(C) FG25N2S(C) } [PC/POB-21G] { FG20N13S(C) FG23N13S(C) FG25N13S(C) } [OC/POB-22A] [PC/POB-22A] [POB-22U] { FD20Z2S(C) FD23Z2S(C) FD25Z2S(C) } [PC/POB-22G] { FD20Z13S(C) FD23Z13S(C) FD25Z13S(C) } Fig. 57-3

見出番号 Item No.	部品番号 Part No.	部品名称 Description	個数 Req'd	備考：適用号車 Remarks: Serial No.
A	522A2-10502	CLUTCH PEDAL ASS'Y. (Inc. 1, 2) クラッチ ペダル アッセン	1	
1	522A2-10512 §	PEDAL ペダル	1	
2	23655-42421	BUSHING ブッシング	2	
3	25595-42071	COVER カバー	1	
4	20155-30061	SPRING スプリング	1	
B	522A3-50301	BRAKE PEDAL ASS'Y. (Inc. 5, 6) クラッチ ペダル アッセン	1	
5	522A3-50311 §	PEDAL ペダル	1	
6	23655-42421	BUSHING ブッシング	2	
C	522A2-10301	CLUTCH & BRAKE BOOSTER ASS'Y. (Inc. 7, 9) クラッチ＆ブレーキ ブースタ アッセン	1	
7	522A2-10201	CLUTCH BOOSTER クラッチ ブースタ	1	See Fig. 59-1
8	522A2-10251	CLUTCH BOOSTER クラッチ ブースタ	1	See Fig. 59-3
9	522A2-13011	FILTER フィルタ	1	
10	522A2-12261	SPACER スペーサ	1	
11	03320-00200	O-RING O-リング	2	
12	01100-10110	BOLT ボルト	3	
13	02010-00010	WASHER ワッシャ	3	
14	01100-10025	BOLT ボルト	4	
15	02010-00010	WASHER ワッシャ	4	
16	02262-10030	PIN ピン	2	

クラッチ & ブレーキ ペダル
Fig. 57-3 CLUTCH & BRAKE PEDAL
W/OIL CLUTCH & POWER BRAKE [OC/POB],
POWER CLUTCH & POWER BRAKE [PC/POB] OP.

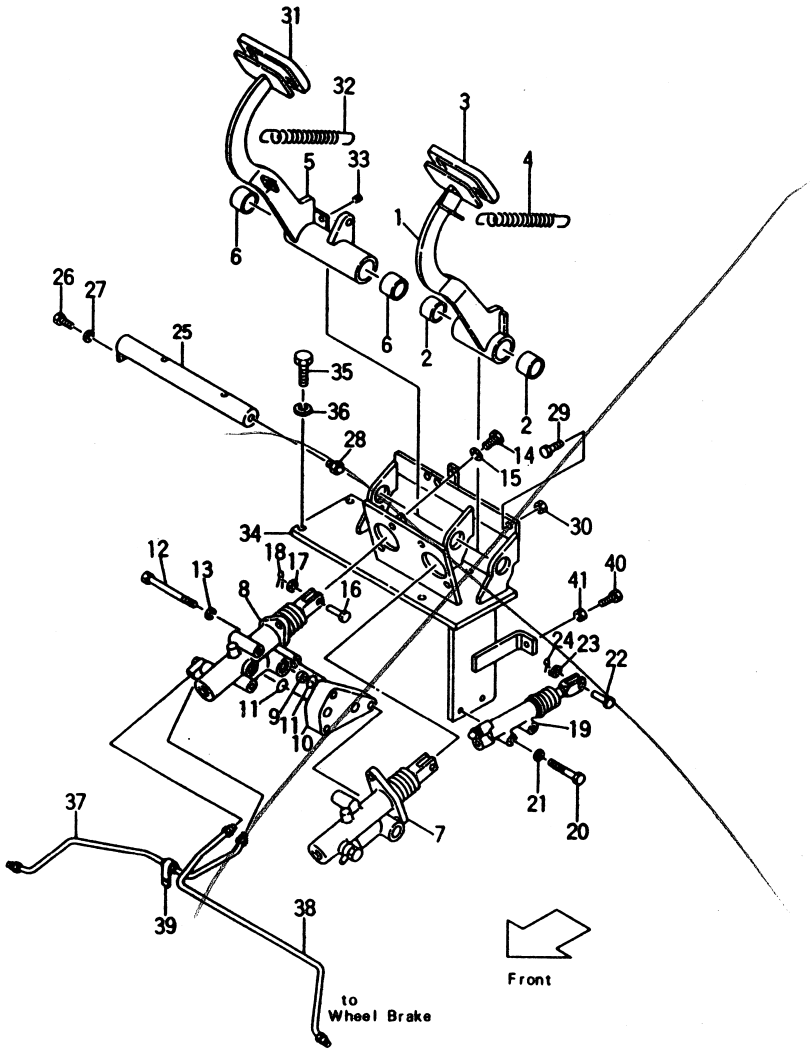

[OC/POB-21A] [PC/POB-21A] [POB-21U] {FG20N2S(C) FG23N2S(C) FG25N2S(C)} [PC/POB-21G] {FG20N13S(C) FG23N13S(C) FG25N13S(C)} [OC/POB-22A] [PC/POB-22A] [POB-22U] {FD20Z2S(C) FD23Z2S(C) FD25Z2S(C)} [PC/POB-22G] {FD20Z13S(C) FD23Z13S(C) FD25Z13S(C)} Fig. 57-3

見出番号 Item No.	部品番号 Part No.	部品名称 Description	個数 Req'd	備考：適用号車 Remarks: Serial No.
17	02000-00010	WASHER ワッシャ	2	
18	02200-32020	PIN, cotter ピン	2	
19	522A2-10401	RELEASE CYLINDER リリース シリンダ	1	See Fig. 59-2
20	01103-10050	BOLT ボルト	2	
21	02011-00010	WASHER ワッシャ	2	
22	02262-10030	PIN ピン	1	
23	02000-00010	WASHER ワッシャ	1	
24	02200-32020	PIN, cotter ピン	1	
25	522A2-12151	SHAFT シャフト	1	
26	01100-08016	BOLT ボルト	1	
27	02010-00008	WASHER ワッシャ	1	
28	04901-00190	FITTING フィッティング	1	
29	01120-10030	BOLT ボルト	2	
30	01402-00010	NUT ナット	2	
31	25595-42071	COVER カバー	1	
32	20155-30061	SPRING スプリング	1	
33	23235-40091	STOPPER ストッパ	1	
34	522A2-10351	BRACKET ブラケット	1	
35	01100-10030	BOLT ボルト	4	
36	02010-00010	WASHER ワッシャ	5	
37	522A3-52021	PIPE R.H. パイプ	1	
38	522A3-52041	PIPE L.H. パイプ	1	
39	25595-42271	CLIP クリップ	1	
40	01100-08030	BOLT ボルト	1	[PC/POB]
41	01402-00008	NUT ナット	1	〃

ブレーキ ペダル
Fig.58 BRAKE PEDAL

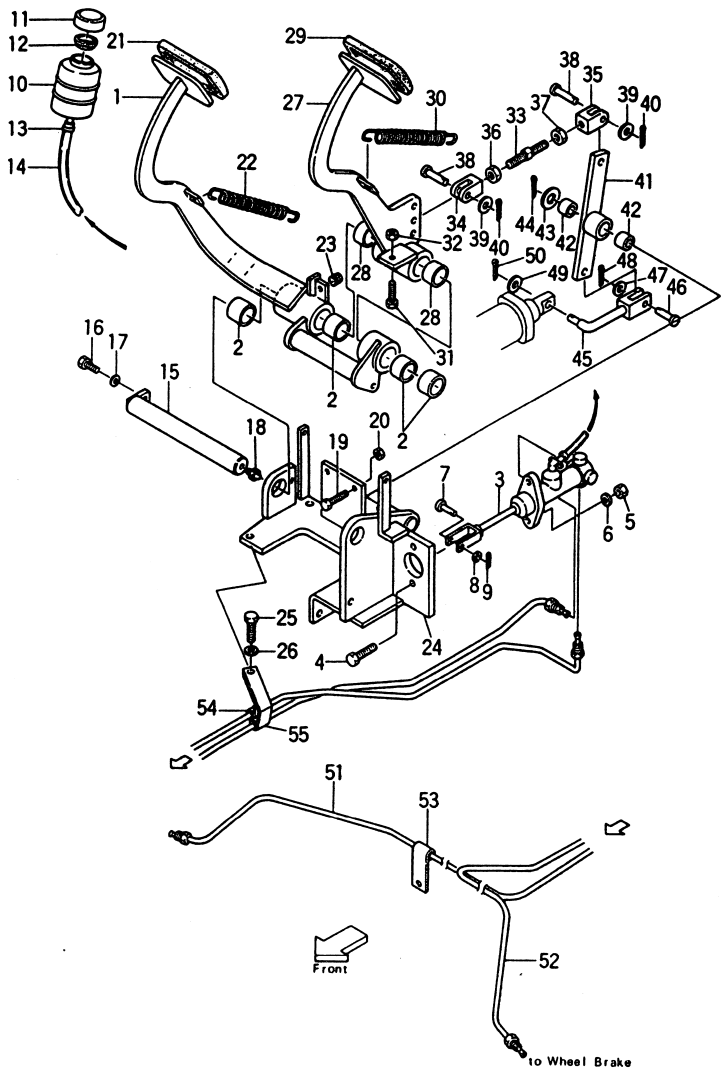

FG20N2S(T) FG20N13S(T) FD20Z2S(T) FD20Z13S(T)
FG23N2S(T) FG23N13S(T) FD23Z2S(T) FD23Z13S(T)
FG25N2S(T) FG25N13S(T) FD25Z2S(T) FD25Z13S(T)

Fig.58

見出番号 Item No.	部品番号 Part No.	部品名称 Description	個数 Req'd	備考：適用号車 Remarks: Serial No.
A	25595-40202	BRAKE PEDAL ASS'Y. (Inc.1,2) ブレーキ ペダル アッセン	1	
B	55593-00102	BRAKE PEDAL ASS'Y. (Inc.1,2) ブレーキ ペダル アッセン	1	[5SV-22A]
1	25595-40212 §	PEDAL ペダル	1	
1-1	55593-02002 §	PEDAL ペダル	1	[5SV-22A]
2	23655-42421	BUSHING ブッシング	4	
3	25595-40302	MASTER CYLINDER -See Fig.59 マスタ シリンダ	1	
4	01100-10035	BOLT ボルト	2	
5	01400-00010	NUT ナット	2	
6	02010-00010	WASHER ワッシャ	2	
7	02262-08025	PIN ピン	1	Ⓐ3422～ Ⓒ5634～ ⒷⒹ
8	02000-00008	WASHER ワッシャ	1	
9	02200-02015	PIN, cotter ピン	1	
10	23775-42101	TANK (Inc.11,12) タンク	1	
11	23775-42131	CAP キャップ	1	
12	23775-49811	BAFFLE バッフル	1	
13	25595-42491	CLIP クリップ	2	
14	23655-42271	HOSE ホース	1	
15	25595-42182	SHAFT, pedal シャフト	1	
16	01100-08016	BOLT ボルト	1	
17	02010-00008	WASHER ワッシャ	1	
18	04901-00190	FITTING フィッティング	1	

ブレーキ ペダル
Fig.58 BRAKE PEDAL

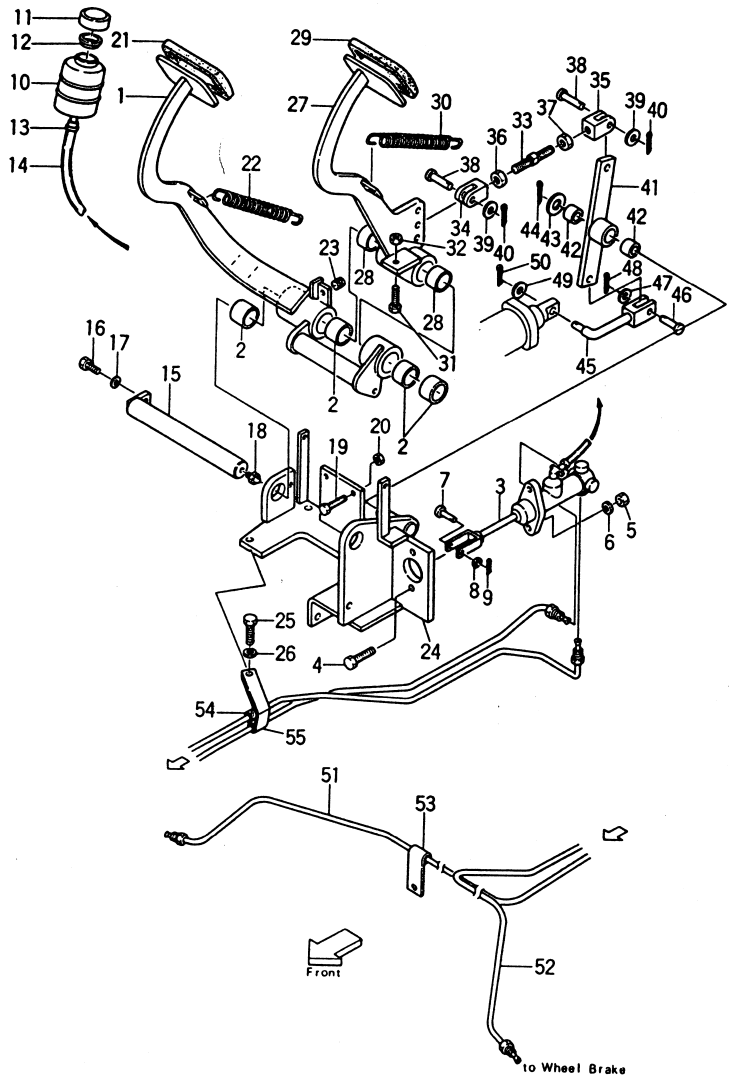

見出番号 Item No.	部品番号 Part No.	部品名称 Description	個数 Req'd	備考：適用号車 Remarks: Serial No.
19	01120-10030	BOLT ボルト	1	
20	01402-00010	NUT ナット	1	
21	25595-42071	COVER カバー	1	
21-1	22790-02101	COVER カバー	1	FG20, 25N2S[OEM] FD20, 25Z2S[OEM]
22	20155-30061	SPRING スプリング	1	
23	23235-40091	STOPPER ストッパー	1	
24	25605-42001	BRACKET ブラケット	1	
25	01100-10025	BOLT ボルト	3	
26	02010-00010	WASHER ワッシャ	3	
C	25605-40201	BRAKE & INCHING PEDAL ASS'Y. (Inc.27,28) ブレーキ,インチング ペダル アッセン	1	
27	25605-40211 §	PEDAL ペダル	1	
28	23655-42421	BUSHING ブッシング	2	
29	25595-42071	COVER カバー	1	
29-1	22790-02101	COVER カバー	1	FG20, 25N2S[OEM] FD20, 25Z2S[OEM]
30	20155-30061	SPRING スプリング	1	
31	01120-10040	BOLT ボルト	1	
32	01402-00010	NUT ナット	1	
33	23745-42031	ROD ロッド	1	
34	23745-42042	YOKE R.H. ヨーク	1	
35	23745-42052	YOKE L.H. ヨーク	1	
36	01400-00010	NUT R.H. ナット	1	
37	01405-00010	NUT L.H. ナット	1	
38	23745-42901	PIN ピン	2	
39	02000-00010	WASHER ワッシャ	2	
40	02200-03025	PIN, cotter ピン	2	

ブレーキ ペダル
Fig.58 BRAKE PEDAL

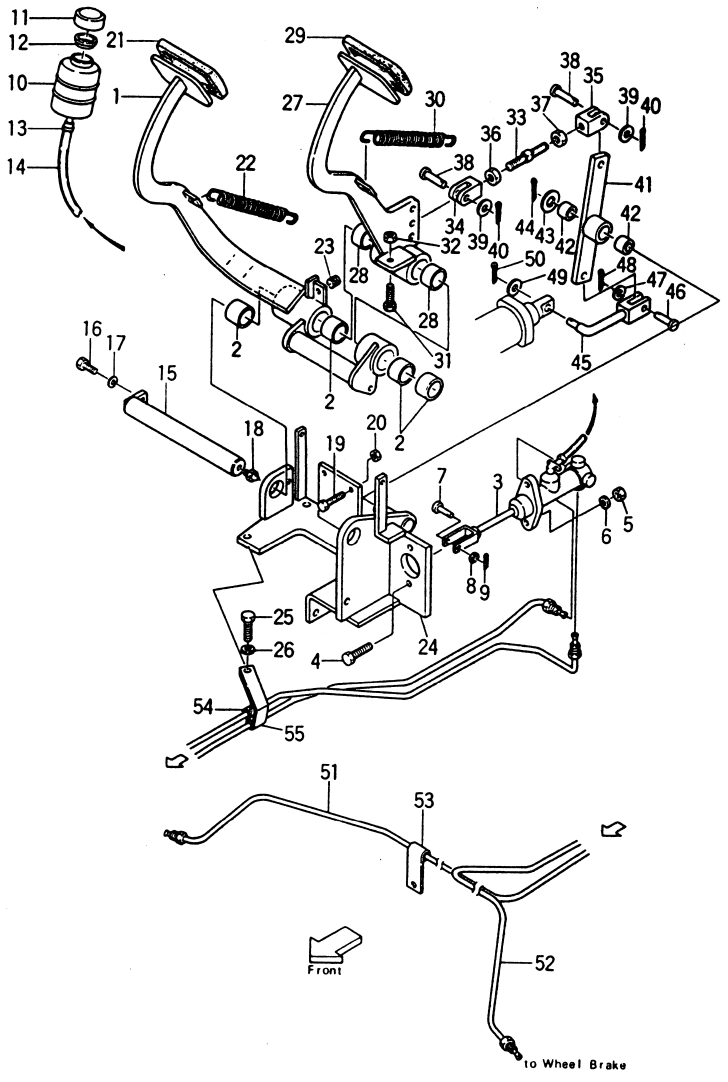

FG20N2S(T) FG20N13S(T) FD20Z2S(T) FD20Z13S(T)
FG23N2S(T) FG23N13S(T) FD23Z2S(T) FD23Z13S(T)
FG25N2S(T) FG25N13S(T) FD25Z2S(T) FD25Z13S(T)

Fig.58

見出番号 Item No.	部品番号 Part No.	部品名称 Description	個数 Req'd	備考：適用号車 Remarks: Serial No.
D	25605-40301	LINK ASS'Y. リンク アッセン (Inc.41,42)	1	
41	25605-42081 §	LINK リンク	1	
42	23647-40121	BUSHING ブッシング	2	
43	02000-00016	WASHER ワッシャ	1	
44	02200-04025	PIN, cotter ピン	1	
45	23665-43221	CONNECTING ROD ロッド コネクティング	1	
46	02262-08030	PIN ピン	1	
47	02000-00008	WASHER ワッシャ	1	
48	02200-02015	PIN, cotter ピン	1	
49	02000-00010	WASHER ワッシャ	1	
50	02200-03025	PIN, cotter ピン	1	
51	25595-42221	PIPE R.H. ピン	1	
52	25595-~~42241~~ 42242	PIPE L.H. パイプ	1	
53	25595-42271	CLIP クリップ	2	
54	25605-42161	CLIP クリップ	1	
55	25605-42171	CLIP クリップ	1	

ブレーキ ペダル パワー ブレーキ付

Fig. 58-1 BRAKE PEDAL
-WITH POWER BRAKE [POB-22B] OP.

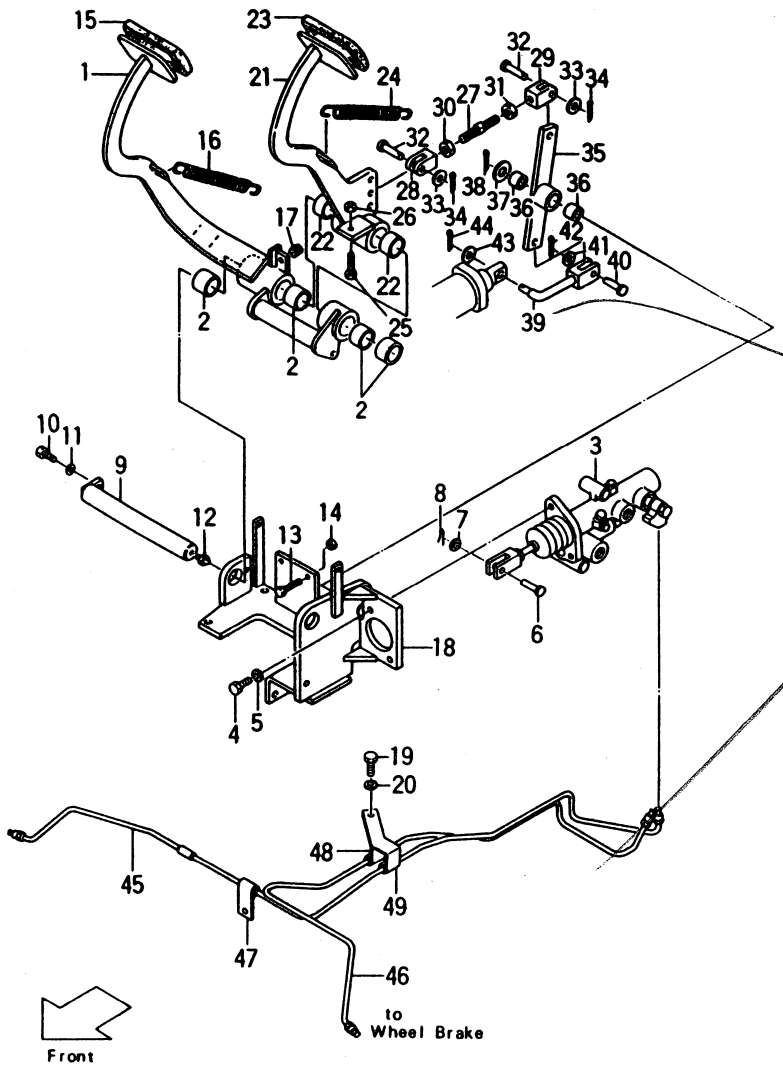

FG20N2S(T) FG20N13S(T) FD20Z2S(T) FD20Z13S(T)
FG23N2S(T) FG23N13S(T) FD23Z2S(T) FD23Z13S(T)
FG25N2S(T) FG25N13S(T) FD25Z2S(T) FD25Z13S(T)

Fig. 58-1

見出番号 Item No.	部品番号 Part No.	部品名称 Description	個数 Req'd	備考：適用号車 Remarks: Serial No.
A	522B3-50201	BRAKE PEDAL ASS'Y. (Inc. 1, 2) ブレーキ ペダル アッセン	1	
1	522B3-50211 §	PEDAL ペダル	1	
2	23655-42421	BUSHING ブッシング	4	
3	522A3-50201	BRAKE BOOSTER ブレーキ ブースタ	1	-See Fig. 59-3
4	01100-10025	BOLT ボルト	2	
5	02010-00010	WASHER ワッシャ	2	
6	02262-10030	PIN ピン	1	
7	02000-00010	WASHER ワッシャ	1	
8	02200-32020	PIN, cotter ピン	1	
9	25595-42182	SHAFT シャフト	1	
10	01100-08016	BOLT ボルト	1	
11	02010-00008	WASHER ワッシャ	1	
12	04901-00190	FITTING フィッティング	1	
13	01120-10030	BOLT ボルト	1	
14	01402-00010	NUT ナット	1	
15	25595-42071	COVER カバー	1	
16	20155-30061	SPRING スプリング	1	
17	23235-40091	STOPPER ストッパー	1	
18	522B3-50251	BRACKET ブラケット	1	
19	01100-10025	BOLT ボルト	3	
20	02010-00010	WASHER ワッシャ	3	
B	25605-40201	BRAKE & INCHING PEDAL ASS'Y. (Inc. 21, 22) ブレーキ, インチング ペダル アッセン	1	

①

ブレーキ ペダル パワー ブレーキ付

Fig. 58-1 BRAKE PEDAL
-WITH POWER BRAKE [POB-22B] OP.

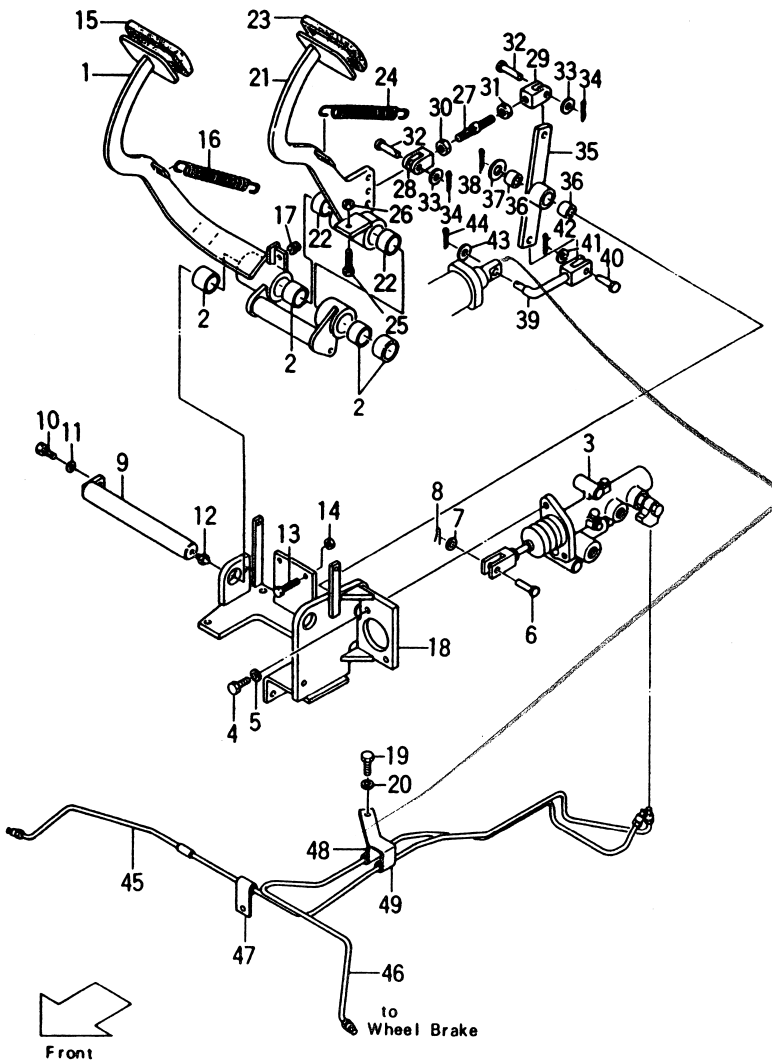

FG20N2S(T) FG20N13S(T) FD20Z2S(T) FD20Z13S(T)
FG23N2S(T) FG23N13S(T) FD23Z2S(T) FD23Z13S(T)
FG25N2S(T) FG25N13S(T) FD25Z2S(T) FD25Z13S(T)

Fig. 58-1

見出番号 Item No.	部品番号 Part No.		部品名称 Description		個数 Req'd	備考：適用号車 Remarks: Serial No.
21	25605-40211	§	PEDAL	ペダル	1	
22	23655-42421		BUSHING	ブッシング	2	
23	25595-42071		COVER	カバー	1	
24	20155-30061		SPRING	スプリング	1	
25	01120-10040		BOLT	ボルト	1	
26	01402-00010		NUT	ナット	1	
27	23745-42031		ROD	ロッド	1	
28	23745-42042		YOKE R.H.	ヨーク	1	
29	23745-42052		YOKE L.H.	ヨーク	1	
30	01400-00010		NUT R.H.	ナット	1	
31	01405-00010		NUT L.H.	ナット	1	
32	23745-42901		PIN	ピン	2	
33	02000-00010		WASHER	ワッシャ	2	
34	02200-03025		PIN, cotter	ピン	2	
C	25605-40301		LINK ASS'Y. (Inc. 35, 35)	リンク アッセン	1	
35	25605-42081	§	LINK	リンク	1	
36	23647-40121		BUSHING	ブッシング	2	
37	02000-00016		WASHER	ワッシャ	1	
38	02200-04025		PIN, cotter	ピン	1	
39	23665-43221		CONNECTING ROD	ロッド コネクティング	1	
40	02262-08030		PIN	ピン	1	
41	02000-00008		WASHER	ワッシャ	1	
42	02200-02015		PIN, cotter	ピン	1	
43	02000-00010		WASHER	ワッシャ	1	
44	02200-03025		PIN, cotter	ピン	1	

ブレーキ ペダル パワー ブレーキ付

Fig. 58-1 BRAKE PEDAL
- WITH POWER BRAKE [POB-22B] OP.

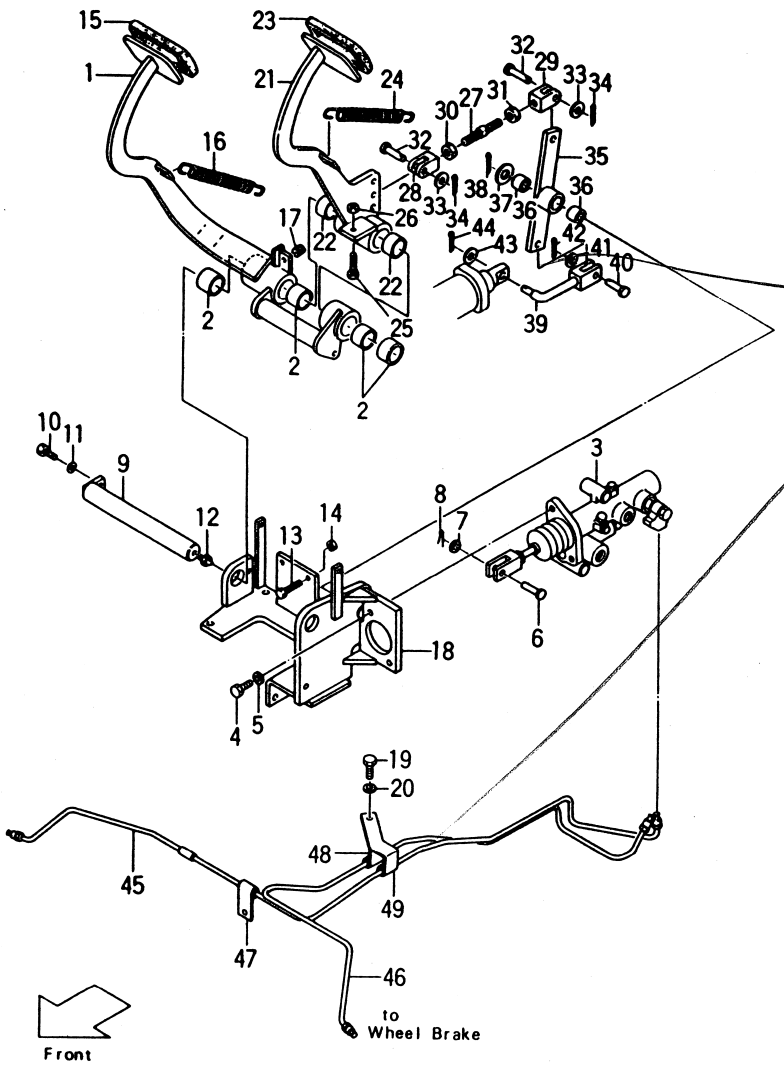

FG20N2S(T) FG20N13S(T) FD20Z2S(T) FD20Z13S(T)
FG23N2S(T) FG23N13S(T) FD23Z2S(T) FD23Z13S(T)
FG25N2S(T) FG25N13S(T) FD25Z2S(T) FD25Z13S(T)

Fig. 58-1

見出番号 Item No.	部品番号 Part No.	部品名称 Description		個数 Req'd	備考：適用号車 Remarks: Serial No.
45	522B3-52071	PIPE R.H.	パイプ	1	
46	522B3-52091	PIPE L.H.	パイプ	1	
47	25595-42271	CLIP	クリップ	2	
48	25605-42161	CLIP	クリップ	1	
49	25605-42171	CLIP	クリップ	1	

マスタ シリンダ
Fig.59 MASTER CYLINDER

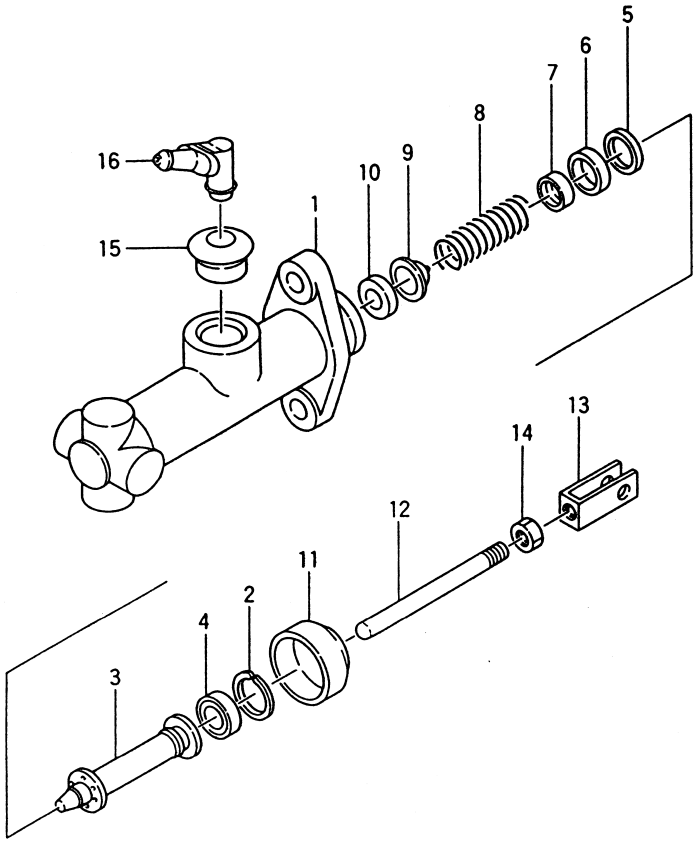

FG20N2S FG20N13S FD20Z2S FD20Z13S
FG23N2S FG23N13S FD23Z2S FD23Z13S
FG25N2S FG25N13S FD25Z2S FD25Z13S

Fig.59

見出番号 Item No.	部品番号 Part No.		部品名称 Description	個数 Req'd	備考：適用号車 Remarks: Serial No.
A	25595-40302		MASTER CYLINDER ASS'Y. (Inc.1～16) マスタ シリンダ アッセン	1	
1	25595-42301	§	BODY ボデー	1	
※1	25595-42501		REPAIR KIT リペア キット (Inc.2～11)	1	
2	25595-42311	※	RING リング	1	
B	25595-42471	※	PISTON ASS'Y.(Inc.3～9) ピストン アッセン	1	
3	25595-42332	※	PISTON ピストン	1	
4	25595-42322	※	CUP, secondary カップ	1	
5	25595-42341	※	SPACER スペーサ	1	
6	25595-42351	※	CUP, primary カップ	1	
7	25595-42361	※	SEAT シート	1	
8	25595-42371	※	SPRING スプリング	1	
9	25595-42381	※	VALVE バルブ	1	
10	25595-42391	※	SEAT シート	1	
11	25595-42431	※	BOOTS ブーツ	1	
C	25595-42482		PUSH ROD ASS'Y. (Inc.12～14) プッシュ ロッド アッセン	1	
12	25595-42441		ROD, push ロッド	1	
13	25595-42452		CLEVIS クレビス	1	
14	01402-00008		NUT ナット	1	
15	25595-42421		BUSHING ブッシング	1	
16	25595-42411		UNION ユニオン	1	

Fig. 59-1

Fig. 59-1 クラッチ ブースタ
CLUTCH BOOSTER [OC-21A, 22A]
[PC-21A, 22A, 21G, 22G] [OC/POB-21A, 22A]
[POB-21U, 22U] [PC/POB-21A, 22A, 21G, 22G] OP.

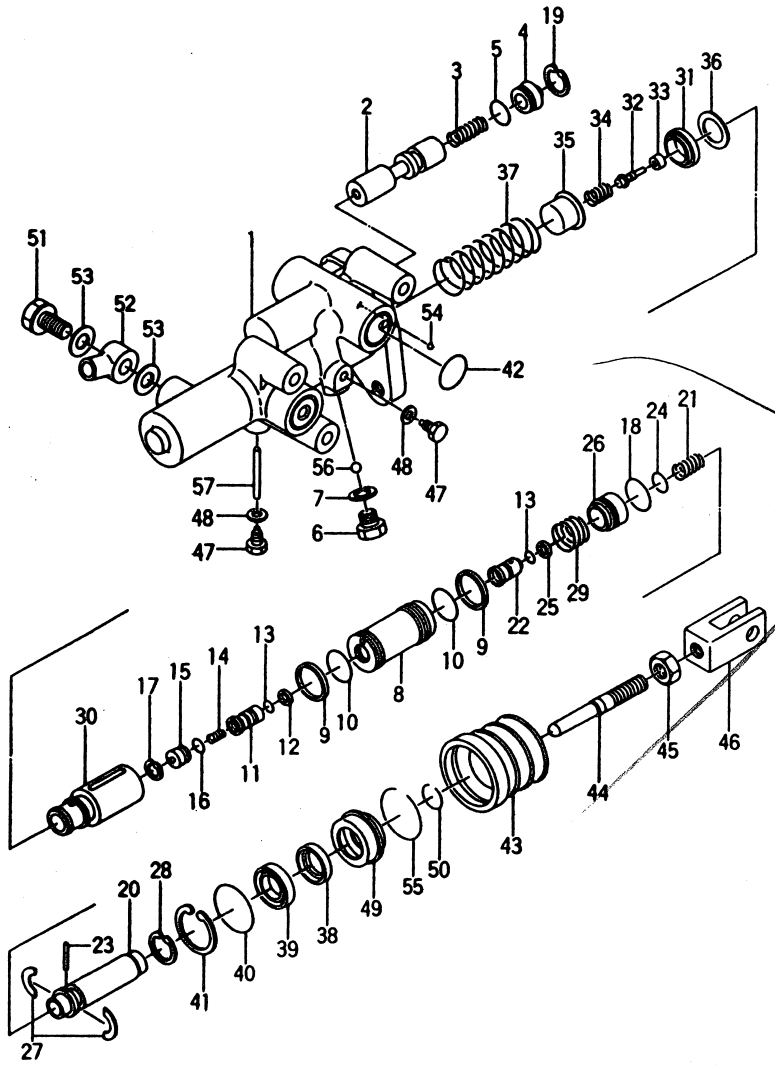

見出番号 Item No.	部品番号 Part No.	部品名称 Description	個数 Req'd	備考：適用号車 Remarks: Serial No.
A	522A2-10201	CLUTCH BOOSTER ASS'Y. (Inc. 1～57) クラッチ ブースタ アッセン	1	
1	――――	BODY ボデー	1	
2	――――	SPOOL スプール	1	
3	――――	SPRING スプリング	1	
4	――――	PLUG プラグ	1	
5	――――	O-RING O-リング	1	
6	――――	PLUG プラグ	1	
7	――――	GASKET ガスケット	1	
B	――――	PISTON SUB ASS'Y. (Inc. 8～10) ピストン サブ アッセン	1	
8	――――	PSTON ピストン	1	
9	――――	RING リング	2	
10	――――	O-RING O-リング	2	
11	――――	VALVE バルブ	1	
12	――――	RING リング	1	
13	――――	O-RING O-リング	2	
14	――――	SPRING スプリング	1	
15	――――	PLUG プラグ	1	
16	――――	RING リング	1	
17	――――	SNAP RING スナップ リング	1	
18	――――	O-RING O-リング	1	
19	――――	SNAP RING スナップ リング	1	
20	――――	PSTON ピストン	1	
21	――――	SPRING スプリング	1	

Fig. 59-1 クラッチ ブースタ
CLUTCH BOOSTER [OC-21A, 22A]
[PC-21A, 22A, 21G, 22G] [OC/POB-21A, 22A]
[POB-21U, 22U] [PC/POB-21A, 22A, 21G, 22G] OP.

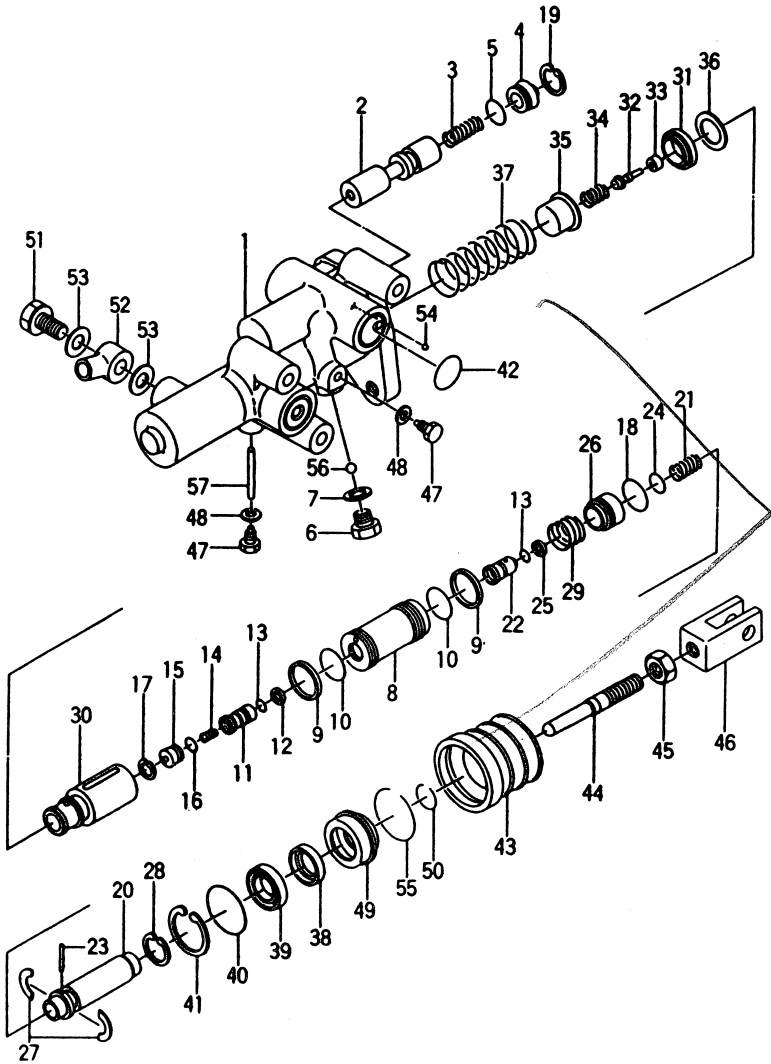

Fig. 59-1

見出番号 Item No.	部品番号 Part No.	部品名称 Description	個数 Req'd	備考：適用号車 Remarks: Serial No.
22	――――	SEAT シート	1	
23	――――	PIN ピン	1	
24	――――	O-RING O-リング	1	
25	――――	RING リング	1	
26	――――	PISTON ピストン	1	
27	――――	WASHER ワッシャ	1	
28	――――	SNAP RING スナップ リング	1	
29	――――	SPRING スプリング	1	
C	――――	PISTON SUB ASS'Y.	1	
		(Inc. 30～36)		
		ピストン サブ アッセン		
30	――――	PISTON ピストン	1	
31	――――	CUP カップ	1	
32	――――	ROD ロッド	1	
33	――――	VALVE バルブ	1	
34	――――	SPRING スプリング	1	
35	――――	CASE ケース	1	
36	――――	RING リング	1	
37	――――	SPRING スプリング	1	
38	――――	GUIDE ガイド	1	
39	――――	CUP カップ	1	
40	――――	O-RING O-リング	1	
41	――――	SNAP RING スナップ リング	1	
42	――――	O-RING O-リング	2	
43	――――	BOOT ブーツ	1	
D	――――	PUSH ROD SUB ASS'Y.	1	
		(Inc. 44～46)		
		プッシュ ロッド サブ アッセン		

Fig. 59-1 クラッチ ブースタ
CLUTCH BOOSTER [OC-21A, 22A]
[PC-21A, 22A, 21G, 22G] [OC/POB-21A, 22A]
[POB-21U, 22U] [PC/POB-21A, 22A, 21G, 22G] OP.

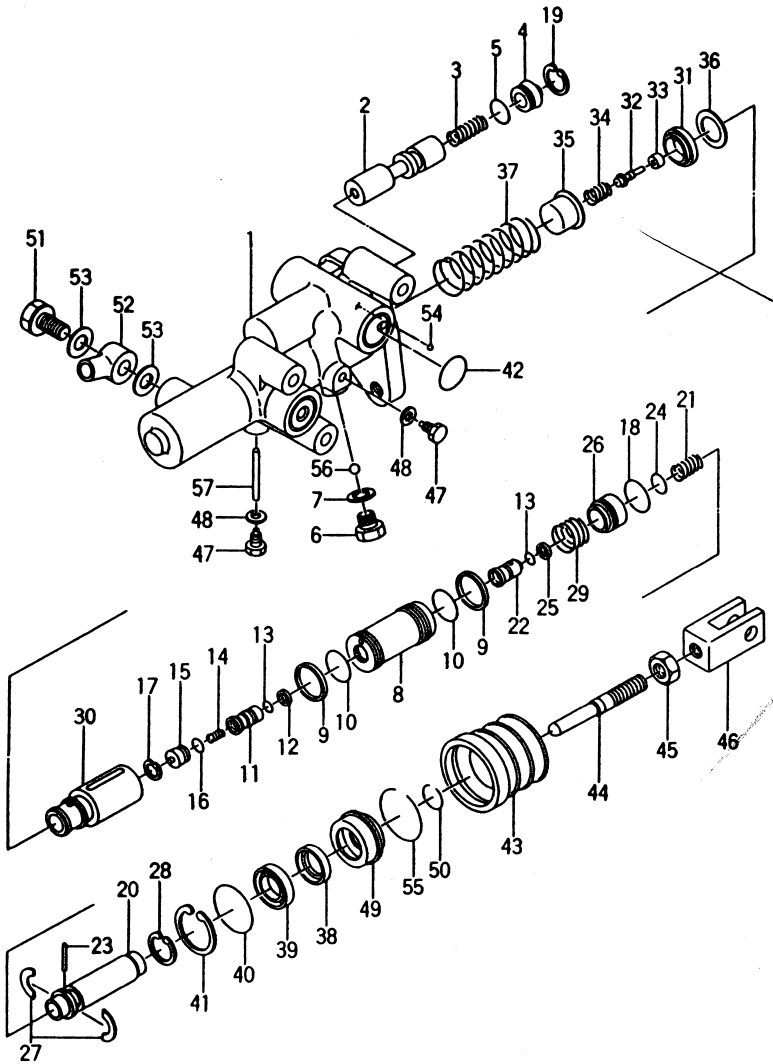

見出番号 Item No.	部品番号 Part No.	部品名称 Description		個数 Req'd	備考：適用号車 Remarks: Serial No.
44	— — — —	PUSH RODS	プッシュ ロッド	1	
45	— — — —	NUT	ナット	1	
46	— — — —	CLEVIS	クレビス	1	
47	— — — —	BOLT	ボルト	2	
48	— — — —	GASKET	ガスケット	2	
49	— — — —	CUP	カップ	1	
50	— — — —	SNAP RING	スナップ リング	1	
51	— — — —	BOLT	ボルト	1	
52	— — — —	UNION	ユニオン	2	
53	— — — —	GASKET	ガスケット	2	
54	— — — —	BALL	ボール	1	
55	— — — —	SNAP RING	スナップ リング	1	
56	— — — —	BALL	ボール	1	
57	— — — —	PIN	ピン	1	

クラッチ レリーズ シリンダ
Fig. 59-2 CLUTCH RELEASE CYLINDER
[OC-21A] [PC-21A, 22A, 21G, 22G] OP.

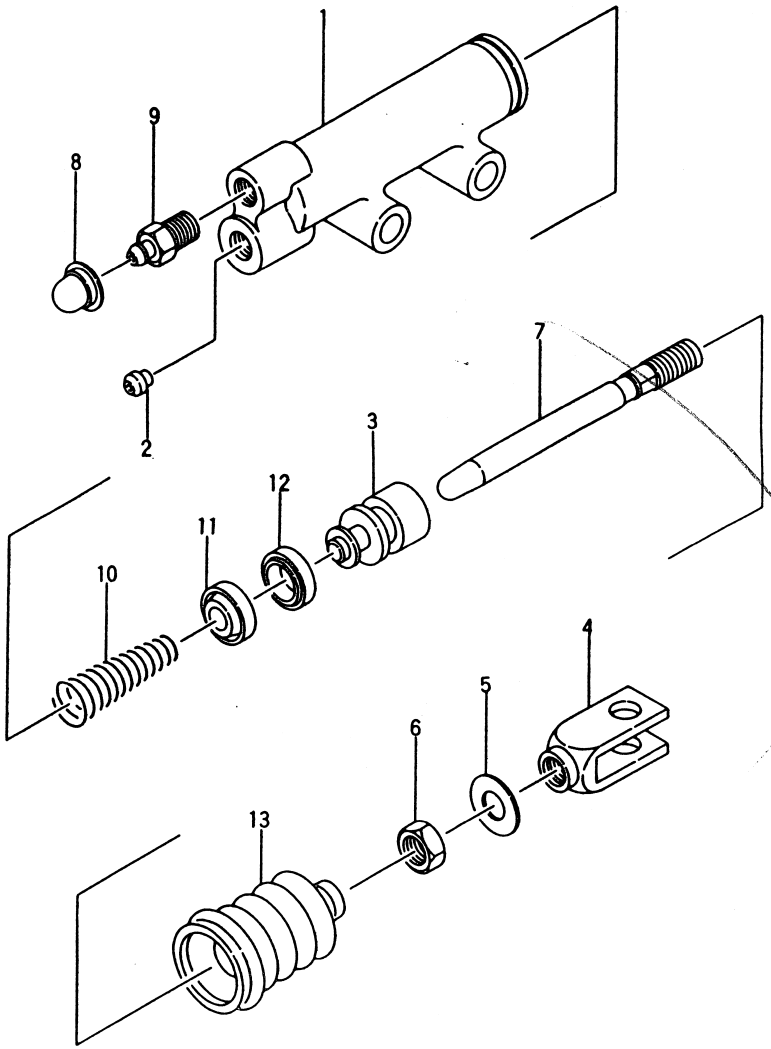

FG20N2S(C) FG20N13S(C) FD20Z2S(C) FD20Z13S(C)
FG23N2S(C) FG23N13S(C) FD23Z2S(C) FD23Z13S(C)
FG25N2S(C) FG25N13S(C) FD25Z2S(C) FD25Z13S(C)

Fig. 59-2

見出番号 Item No.	部品番号 Part No.	部品名称 Description	個数 Req'd	備考：適用号車 Remarks: Serial No.
A	522A2-10401	CLUTCH RELEASE CYLINDER ASS' Y. (Inc. 1～13) クラッチ レリーズ シリンダ アッセン	1	
B	― ― ― ―	BODY SUB ASS' Y. (Inc. 1, 2) ボデー サブ アッセン	1	
1	― ― ― ―	BODY ボデー	1	
2	― ― ― ―	SEAT シート	1	
3	― ― ― ―	PISTON ピストン	1	
C	― ― ― ―	PUSH ROD SUB ASS' Y. (Inc. 4～7) プッシュ ロッド サブ アッセン	1	
4	― ― ― ―	CLEVIS クレビス	1	
5	― ― ― ―	WASHER ワッシャ	1	
6	― ― ― ―	NUT ナット	1	
7	― ― ― ―	ROD ロッド	1	
8	― ― ― ―	CAP キャップ	1	
9	― ― ― ―	PLUG プラグ	1	
10	― ― ― ―	SPRING スプリング	1	
11	― ― ― ―	CUP カップ	1	
12	― ― ― ―	CUP カップ	1	
13	― ― ― ―	BOOT ブーツ	1	

Fig. 59-3 ブレーキ ブースタ
BRAKE BOOSTER
[POB-22A, 22B, 21U, 22U] [OC/POB-21A, 22A,]
[PC/POB-21A, 22A, 21G, 22G] OP.

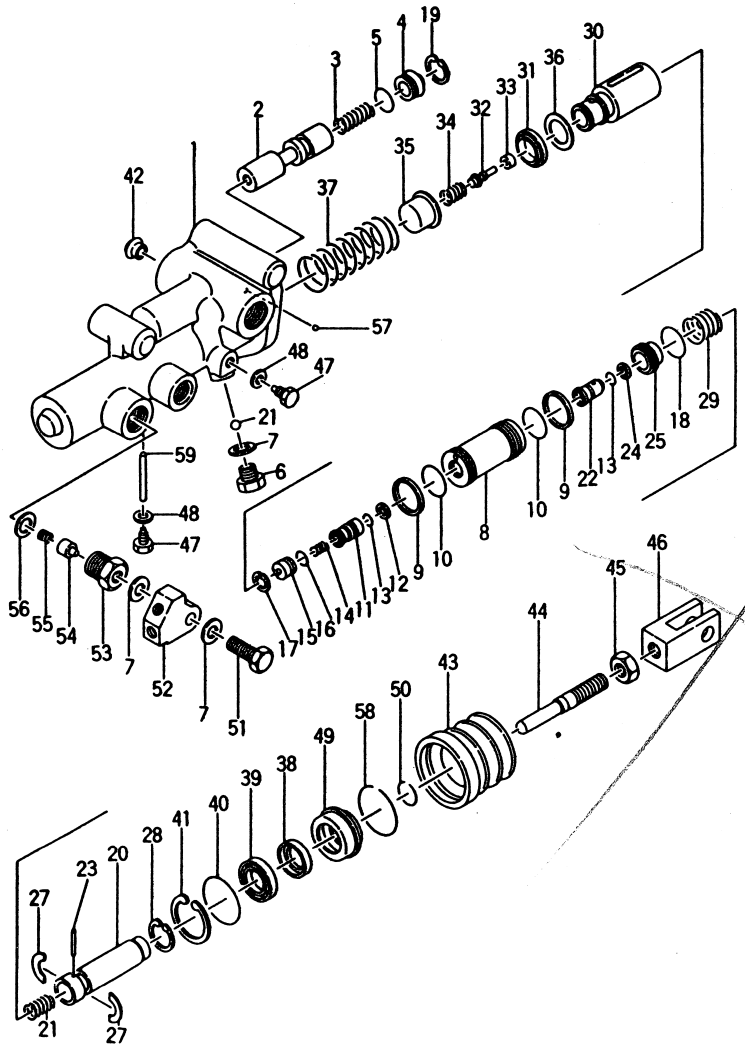

見出番号 Item No.	部品番号 Part No.	部品名称 Description	個数 Req'd	備考：適用号車 Remarks: Serial No.
A	522A3-50201	BRAKE BOOSTER ASS' Y. (Inc. 1～59) ブレーキ ブースタ アッセン	1	
B	522A2-10251	BRAKE BOOSTER ASS' Y. (Inc. 1～41, 43～59) ブレーキ ブースタ アッセン	1	
1	――――	BODY ボデー	1	
2	――――	SPOOL スプール	1	
3	――――	SPRING スプリング	1	
4	――――	PLUG プラグ	1	
5	――――	O-RING O-リング	1	
6	――――	PLUG プラグ	1	
7	――――	GASKET ガスケット	3	
B	――――	POWER PISTON SUB ASS' Y. (Inc. 8～10) パワー ピストン サブ アッセン	1	
8	――――	PISTON ピストン	1	
9	――――	RING リング	2	
10	――――	O-RING O-リング	2	
11	――――	VALVE バルブ	1	
12	――――	RING リング	1	
13	――――	O-RING O-リング	2	
14	――――	SPRING スプリング	1	
15	――――	PLUG プラグ	1	
16	――――	O-RING O-リング	1	
17	――――	SNAP RING スナップ リング	1	
18	――――	O-RING O-リング	1	

ブレーキ ブースタ
Fig. 59-3 BRAKE BOOSTER
[POB-22A, 22B, 21U, 22U] [OC/POB-21A, 22A,]
[PC/POB-21A, 22A, 21G, 22G] OP.

FG20N2S FG20N13S FD20Z2S FD20Z13S
FG20N2S FG20N13S FD20Z2S FD20Z13S
FG20N2S FG20N13S FD20Z2S FD20Z13S

Fig. 59-3

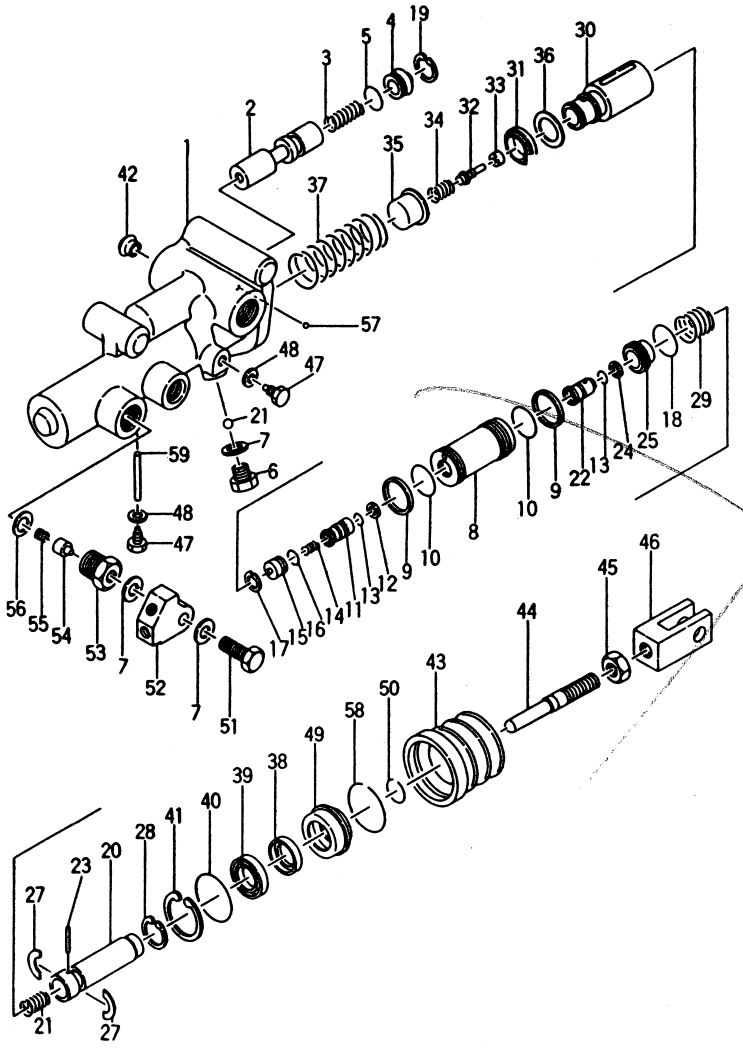

見出番号 Item No.	部品番号 Part No.	部品名称 Description	個数 Req'd	備考：適用号車 Remarks: Serial No.
19	――――	SNAP RING スナップ リング	1	
20	――――	PISTON ピストン	1	
21	――――	SPRING スプリング	1	
22	――――	SEAT シート	1	
23	――――	PIN ピン	1	
24	――――	RING リング	1	
25	――――	PISTON ピストン	1	
26	――――	BALL ボール	1	
27	――――	WASHER ワッシャ	1	
28	――――	RING リング	1	
29	――――	SPRING スプリング	1	
	――――	PISTON SUB ASS'Y. (Inc. 30～36) ピストン サブ アッセン	1	
30	――――	PISTON ピストン	1	
31	――――	CUP カップ	1	
32	――――	ROD ロッド	1	
33	――――	VALVE バルブ	1	
34	――――	SPRING スプリング	1	
35	――――	CASE ケース	1	
36	――――	RING リング	1	
37	――――	SPRING スプリング	1	
38	――――	GUIDE ガイド	1	
39	――――	CUP カップ	1	
40	――――	O-RING O-リング	1	
41	――――	SNAP RING スナップ リング	1	
42	――――	SEAT シート	1	

Fig. 59-3 ブレーキ ブースタ
BRAKE BOOSTER
[POB-22A, 22B, 21U, 22U] [OC/POB-21A, 22A,]
[PC/POB-21A, 22A, 21G, 22G] OP.

FG20N2S FG20N13S FD20Z2S FD20Z13S
FG20N2S FG20N13S FD20Z2S FD20Z13S
FG20N2S FG20N13S FD20Z2S FD20Z13S

Fig. 59-3

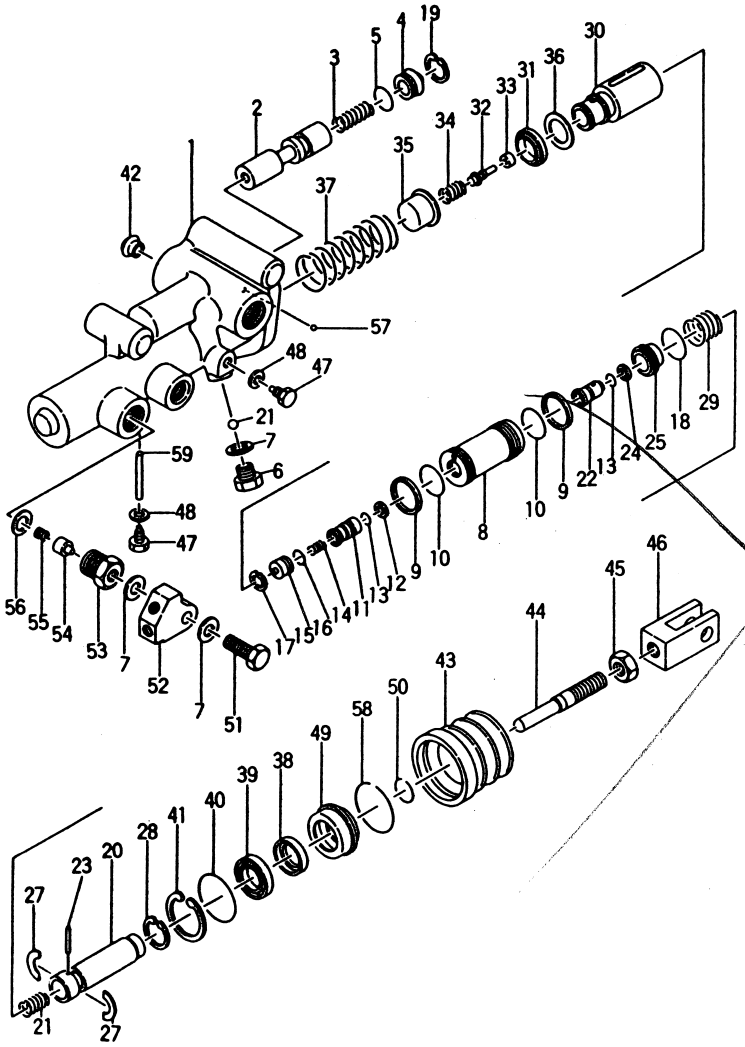

見出番号 Item No.	部品番号 Part No.	部品名称 Description	個数 Req'd	備考：適用号車 Remarks: Serial No.
43	――――	BOOT ブーツ	1	
D	――――	PUSH ROD SUB ASS' Y. (Inc. 44～46) プッシュ ロッド サブ アッセン	1	
44	――――	ROD ロッド	1	
45	――――	NUT ナット	1	
46	――――	CLEVIS クレビス	1	
47	――――	BOLT ボルト	2	
48	――――	GASKET ガスケット	2	
49	――――	CUP カップ	1	
50	――――	SNAP RING スナップ リング	1	
51	――――	BOLT ボルト	2	
52	――――	UNION ユニオン	1	
53	――――	PLUG プラグ	1	
54	――――	VALVE バルブ	1	
55	――――	SNAP RING スナップ リング	1	
56	――――	GASKET ガスケット	1	
57	――――	BALL ボール	1	
58	――――	SNAP RING スナップ リング	1	
59	――――	PIN ピン	1	

Fig. 60

ブレーキ レバー
Fig. 60 BRAKE LEVER

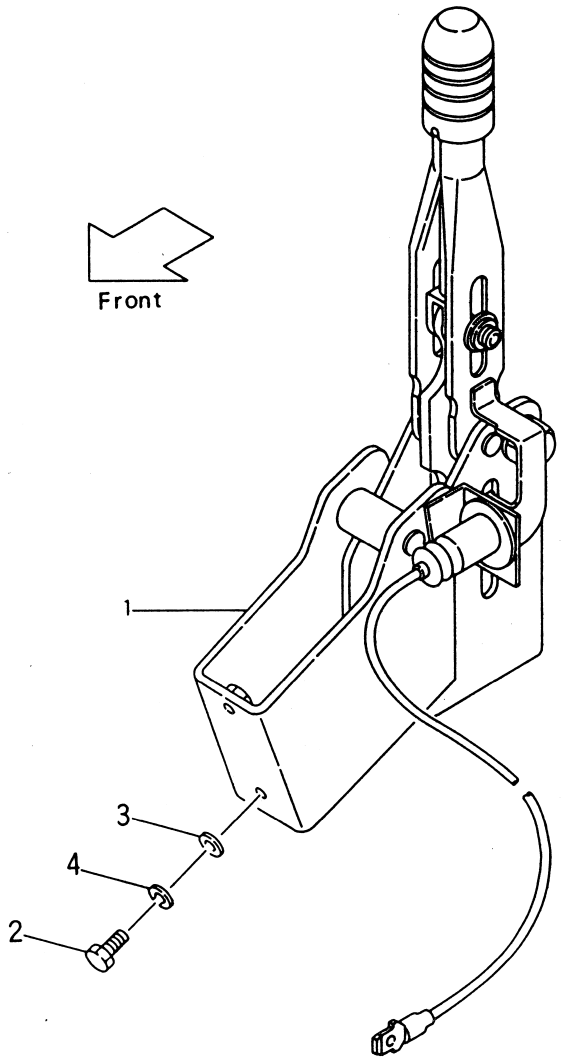

見出番号 Item No.	部品番号 Part No.	部品名称 Description	個数 Req'd	備考：適用号車 Remarks: Serial No.
1	222A5-50201	BRAKE LEVER ブレーキ レバー	1	See Fig. 61
1-1	222A5-50301	BRAKE LEVER ブレーキ レバー -See Fig. 61	1	EX-N:OP. [OKM][OKM/TTM]
2	01100-10025	BOLT ボルト	2	
3	02000-10010	WASHER ワッシャ	2	
4	02010-10010	WASHER ワッシャ	2	

ブレーキ レバー(インナ パーツ)
Fig.61 BRAKE LEVER (INNER PARTS)

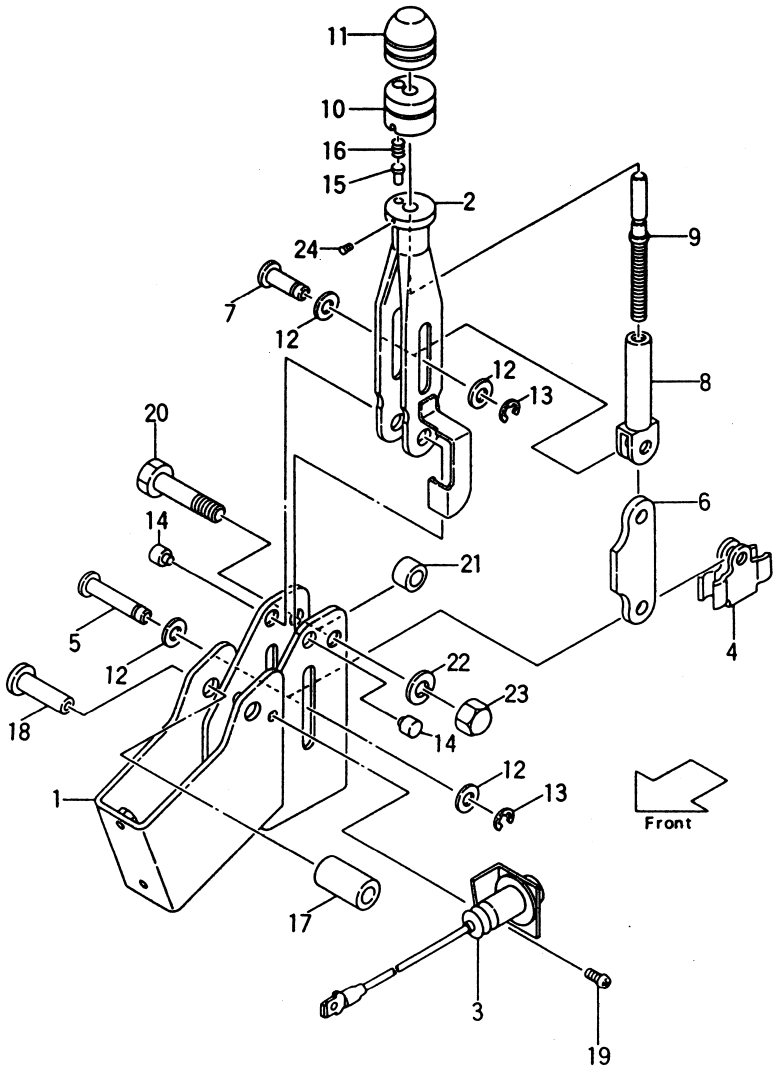

FG20N2S, FG20N13S, FD20Z2S, FD20Z13S
FG23N2S, FG23N13S, FD23Z2S, FD23Z13S
FG25N2S, FG25N13S, FD25Z2S, FD25Z13S

Fig.61

見出番号 Item No.	部品番号 Part No.	部品名称 Description		個数 Req'd	備考:適用号車 Remarks: Serial No.
A	222A5-50201	BRAKE LEVER ASS'Y. (Inc.1～24)	ブレーキ レバー アッセン	1	
B	222A5-50301	BRAKE LEVER ASS'Y. (Inc.1～24)	ブレーキ レバー アッセン	1	EXN:OP.
1	222A5-52001	BRACKET	ブラケット	1	
2	222A5-52011	LEVER	レバー	1	
2-1	222A5-52021	LEVER	レバー	1	EXN:OP.
3	222A5-52031	SWITCH	スイッチ	1	EXN:OP.
4	27415-52151	BRACKET	ブラケット	1	
5	222A5-52041	PIN	ピン	1	
6	222A5-52051	LINK	リンク	1	
7	222A5-52061	PIN	ピン	1	
8	25785-52061	ROD	ロッド	1	
9	25785-52051	STUD	スタッド	1	
10	222A5-52071	GRIP(B)	グリップ	1	
11	25785-52041	GRIP(A)	グリップ	1	
12	02000-00008	WASHER	ワッシャ	4	
13	222A5-52081	E-RING	リング	2	
14	25785-52031	SHAFT	シャフト	2	
15	222A5-52091	PIN	ピン	1	
16	222A5-52101	SPRING	スプリング	1	
17	222A5-52111	CUSHION	クッション	1	
18	222A5-52121	PIN	ピン	1	
19	222A5-52131	SCREW	スクリュ	1	EXN:OP.
20	01100-10045	BOLT	ボルト	1	

ブレーキ レバー（インナ パーツ）
Fig.61 BRAKE LEVER (INNER PARTS)

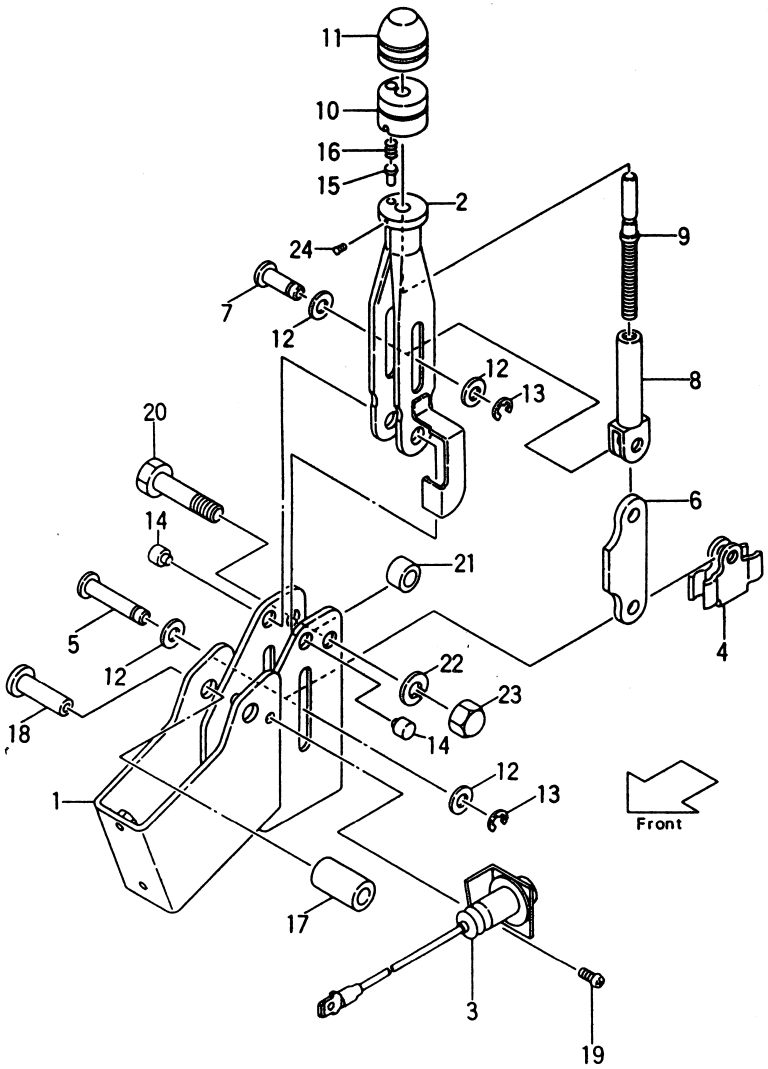

FG20N2S, FG20N13S, FD20Z2S, FD20Z13S
FG23N2S, FG23N13S, FD23Z2S, FD23Z13S
FG25N2S, FG25N13S, FD25Z2S, FD25Z13S

Fig.61

見出番号 Item No.	部品番号 Part No.	部品名称 Description		個数 Req'd	備考：適用号車 Remarks: Serial No.
21	25785-52081	SPACER	スペーサ	1	
22	02010-00010	WASHER	ワッシャ	1	
23	222A5-52141	NUT	ナット	1	
24	01030-03006	SCREW	スクリュ	1	

フレーム＆カウンタ ウェイト
Fig. 62 FRAME & COUNTER WEIGHT

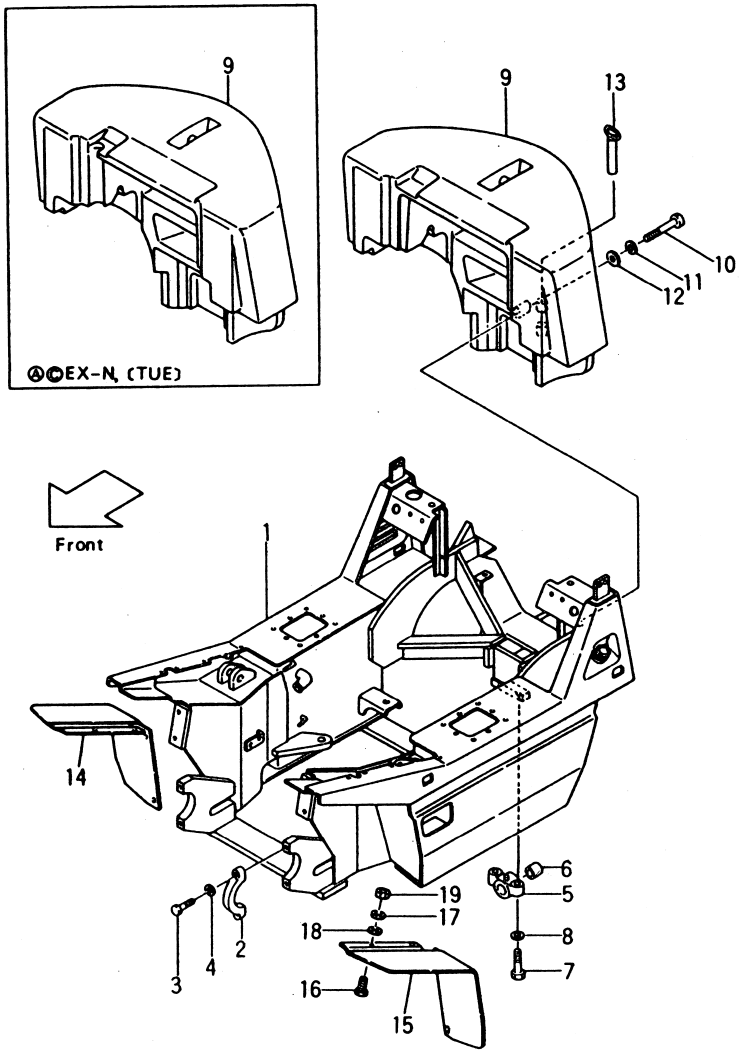

Ⓐ{FG20N2S, FG23N2S, FG25N2S} Ⓑ{FG20N13S, FG23N13S, FG25N13S} Ⓒ{FD20Z2S, FD23Z2S, FD25Z2S} Ⓓ{FD20Z13S, FD23Z13S, FD25Z13S}

Fig. 62

見出番号 Item No.	部品番号 Part No.		部品名称 Description		個数 Req'd	備考：適用号車 Remarks: Serial No.
1	221A6-10011	§	FRAME	フレーム	1	Ⓐ
1-1	221G6-10011	§	FRAME	フレーム	1	Ⓑ
1-2	222A6-10011	§	FRAME	フレーム	1	Ⓒ
1-3	222G6-10011	§	FRAME	フレーム	1	Ⓓ
1-4	221S6-10101	§	FRAME	フレーム	1	FG20N2S (EX-K)
1-5	222S6-10101	§	FRAME	フレーム	1	FD20Z2S (EX-K)
2	22018-30064		CAP, axle	キャップ	2	
3	01100-16065		BOLT	ボルト	4	
4	02010-00016		WASHER	ワッシャ	4	
5	22216-10262		SUPPORT	サポート	2	
6	23656-12621		BUSHING	ブッシング	2	
7	01100-20080		BOLT	ボルト	4	
8	02010-00020		WASHER	ワッシャ	4	
9	222A6-30101	§	COUNTER WEIGHT	カウンタ ウェイト	1	2.0t
9-1	522A2-60401	§	COUNTER WEIGHT	カウンタ ウェイト	1	ⒶⒸEX-N:2.0t [TUE]2.0t
9-2	22794-00101	§	COUNTER WEIGHT	カウンタ ウェイト	1	FG20N2S, FD20Z2S [OEM]
9-3	222C6-30101	§	COUNTER WEIGHT	カウンタ ウェイト	1	2.3t
9-4	522C2-60401	§	COUNTER WEIGHT	カウンタ ウェイト	1	ⒶⒸEX-N:2.3t [TUE] 2.3t
9-5	222E6-30101	§	COUNTER WEIGHT	カウンタ ウェイト	1	2.5t
9-6	522E2-60401	§	COUNTER WEIGHT	カウンタ ウェイト	1	ⒶⒸEX-N:2.5t [TUE] 2.5t

フレーム＆カウンタ ウェイト
Fig. 62 FRAME & COUNTER WEIGHT

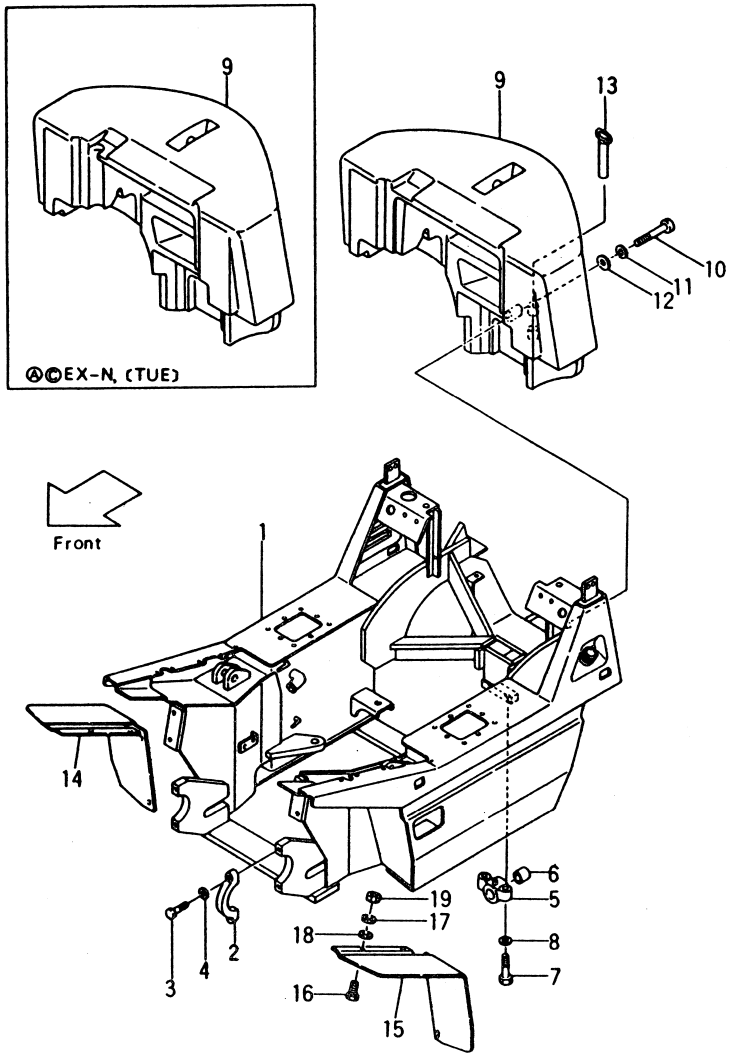

Ⓐ{FG20N2S FG23N2S FG25N2S} Ⓑ{FG20N13S FG23N13S FG25N13S} Ⓒ{FD20Z2S FD23Z2S FD25Z2S} Ⓓ{FD20Z13S FD23Z13S FD25Z13S}

Fig. 62

見出番号 Item No.	部品番号 Part No.	部品名称 Description	個数 Req'd	備考：適用号車 Remarks: Serial No.
9-7	22794-00201 §	COUNTER WEIGHT カウンタ ウェイト	1	FG25N2S, FD25Z2S [OEM]
10	01110-30150	BOLT ボルト	1	
11	02010-00030	WASHER ワッシャ	1	
12	22216-30051	WASHER ワッシャ	1	
13	25596-32051	PIN, drop ピン	1	
14	53657-42101	FENDER R. H. front フェンダ	1	(D.D)
14-1	53657-43031	FENDER R. H. front フェンダ	1	(S.D.D)
15	53657-42111	FENDER L. H. front フェンダ	1	(D.D)
15-1	53657-43041	FENDER L. H. front フェンダ	1	(S.D.D)
16	01100-10025	BOLT ボルト	4	(D.D)(S.D.D)
16-1	01100-10040	BOLT ボルト	4	〃
17	02010-00010	WASHER ワッシャ	8	〃
18	22252-32251	WASHER ワッシャ	12	〃
19	01400-00010	NUT ナット	4	〃

フレーム＆カウンタ ウェイト
Fig. 62-1 FRAME & COUNTER WEIGHT [RW] OP.

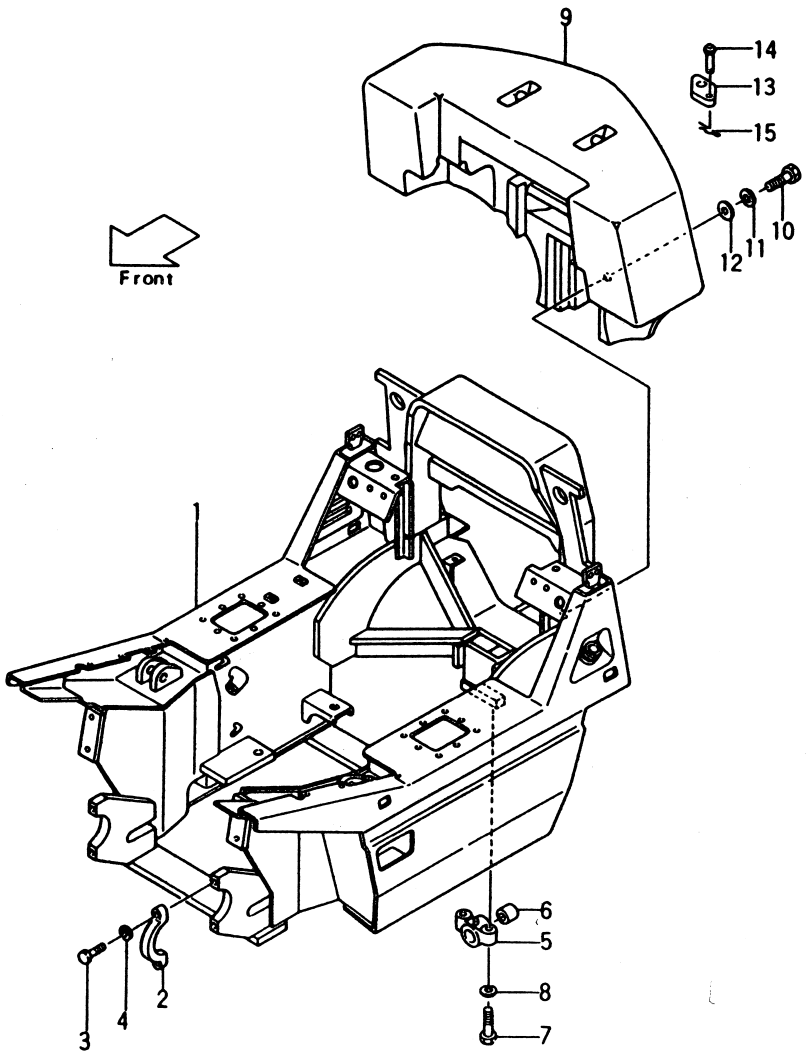

Ⓐ[RW-21E] FG25N2S
Ⓑ[RW-22E] FD25Z2S

Fig. 62-1

見出番号 Item No.	部品番号 Part No.		部品名称 Description		個数 Req'd	備考：適用号車 Remarks: Serial No.
1	521E1-90011	§	FRAME	フレーム	1	Ⓐ
1-1	522E1-90011	§	FRAME	フレーム	1	Ⓑ
2	22018-30064		CAP	キャップ	2	
3	01100-16065		BOLT	ボルト	4	
4	02010-00016		WASHER	ワッシャ	4	
5	22216-10262		SUPPORT	サポート	4	
5	23656-12621		BUSHING	ブッシング	2	
6	01100-20080		BOLT	ボルト	4	
8	02010-00010		WASHER	ワッシャ	4	
9	55631-90301	§	COUNTER WEIGHT	カウンタ ウエイト	1	
10	01110-30110		BOLT	ボルト	1	
11	02010-00030		WASHER	ワッシャ	1	
12	22216-30051		WASHER	ワッシャ	1	
13	52691-92211		STOPPER	ストッパ	1	
14	52691-92221		PIN	ピン	1	
15	02200-04040		PIN, cotter	ピン	1	

フッド,フロア ボード&シート
Fig.63 HOOD,FLOOR BOARD & SEAT

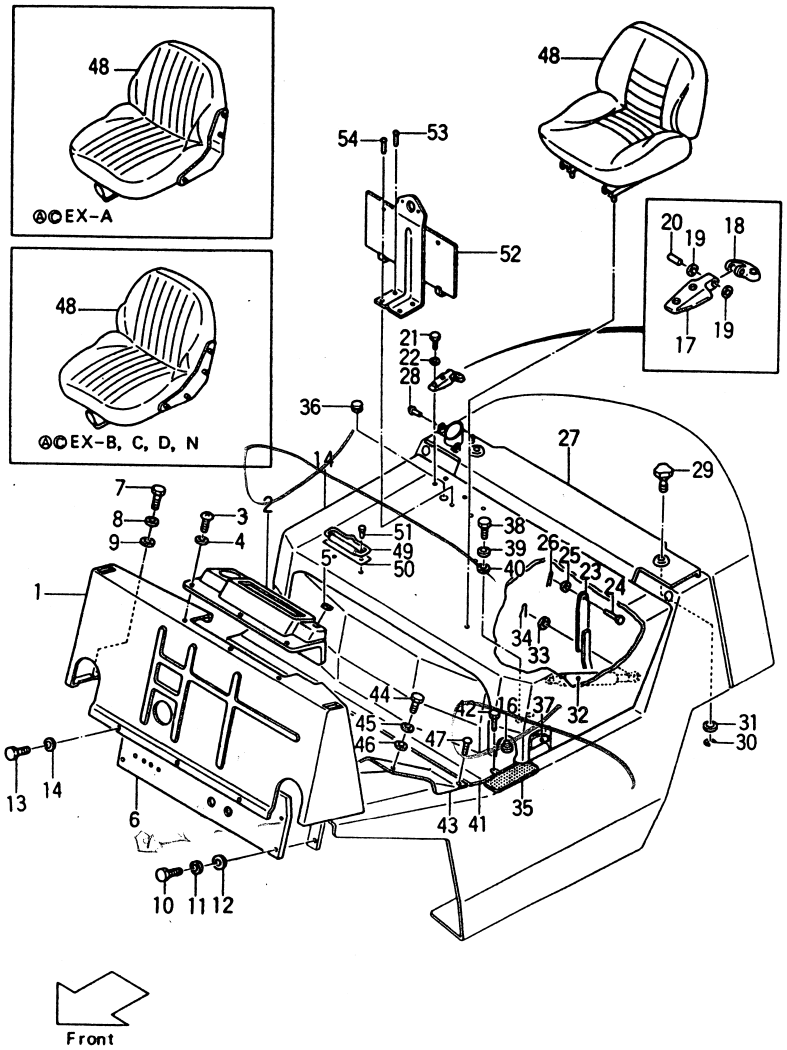

Ⓐ{FG20N2S FG23N2S FG25N5S} Ⓑ{FG20N13S FG23N13S FG25N13S} Ⓒ{FD20Z2S FD23Z2S FD25Z5S} Ⓓ{FD20Z13S FD23Z13S FD25Z13S}

Fig.63

見出番号 Item No.	部品番号 Part No.	部品名称 Description		個数 Req'd	備考:適用号車 Remarks: Serial No.
1	222A6-40301	CABINET	キャビネット	1	
1-1	521A2-70301	CABINET	キャビネット	1	ⒶEX-A (GS)
1-2	522A2-70301	CABINET	キャビネット	1	ⒸEX-A (DS)
1-3	522A2-60501	CABINET	キャビネット	1	ⒶⒸEX-N : OP. [OKM][OKM/TTM]
1-4	522A0-30201	CABINET	キャビネット	1	{[5SV-22A] ⒶⒸ[5SV-22U]}
2	222A6-42401	PANEL	パネル	1	
2-1	222A2-42201	PANEL	パネル	1	{[AM-22A] [TOR-CON OIL PRES.GAUGE-22A]}
3	01030-06016	SCREW	スクリュ	6	
4	02000-00006	WASHER	ワッシャ	6	
5	222A6-42411	GROMMET	グロメット	1	
6	222A6-40501	PLATE	プレート	1	
6-1	522A0-30251	PLATE	プレート	1	{[5SV-22A] ⒶⒸ[5SV-22U]}
6-2	522A6-00201	PLATE	プレート	1	{ⒶⒸ[PS] FG20N2S, FD20Z2S(EX-K)}
7	01100-10020	BOLT	ボルト	4	
8	02010-00010	WASHER	ワッシャ	4	
9	02000-00010	WASHER	ワッシャ	4	
10	01103-12030	BOLT	ボルト	4	
11	02011-00012	WASHER	ワッシャ	4	
12	02000-00012	WASHER	ワッシャ	4	
13	222A6-42591	BOLT	ボルト	3	
14	222A6-42601	WASHER	ワッシャ	3	
+	24356-43111	COVER (A) ,panel	カバー	→	ⒶⒷ=1 ⒸⒹ=2
+	24356-43131	COVER (C) ,panel	カバー	1	
15	~~222A6-40111~~ 214A6-40501	BONNET (Inc.16)	ボンネット	1	
15-1	522A2-60521	BONNET (Inc.16)	ボンネット	1	ⒶⒹEX-N
15-2	522A0-80401	BONNET (Inc.16)	ボンネット	1	[TUE]
16	23456-42181	CUSHION	クッション	2	

フッド, フロア ボード&シート
Fig. 63 HOOD, FLOOR BOARD & SEAT

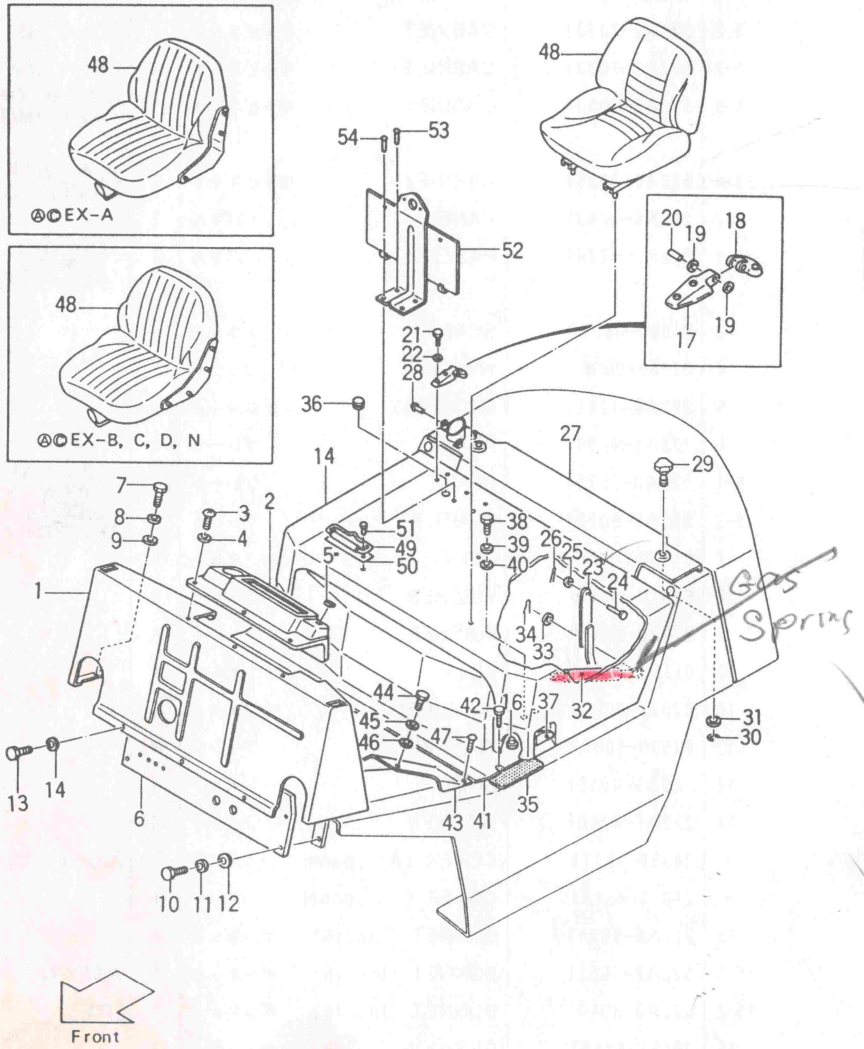

Ⓐ{FG20N2S, FG23N2S, FG25N5S} Ⓑ{FG20N13S, FG23N13S, FG25N13S} Ⓒ{FD20Z2S, FD23Z2S, FD25Z5S} Ⓓ{FD20Z13S, FD23Z13S, FD25Z13S}

Fig. 63

見出番号 Item No.	部品番号 Part No.	部品名称 Description	個数 Req'd	備考：適用号車 Remarks: Serial No.
A	25786-40601	HINGE ASS'Y. (Inc. 17～20) ヒンジ アッセン	2	
17	25786-42371	HINGE (A) ヒンジ	2	
18	25786-42381	HINGE (B) ヒンジ	2	
19	25786-42391	WASHER ワッシャ	2	
20	02270-10040	PIN, lock ピン	2	
21	01141-08030	BOLT ボルト	8	
22	02010-10008	WASHER ワッシャ	8	
23	23656-42491	LINK リンク	1	
24	02262-10025	PIN ピン	1	
25	02000-00010	WASHER ワッシャ	2	
26	02200-03015	PIN, cotter ピン	2	
27	222A6-42152	COVER (Inc. 28) カバー	1	
27-1	521H0-52051	COVER (Inc. 28) カバー	1	Ⓐ[LPG-21A, 21B] Ⓑ[LPG-21G, 21H]
27-2	221S6-42001	COVER (Inc. 28) カバー	1	FG20N2S, FD20Z2S (EX-K)
28	22256-42001	RIVET リベット	3	
29	222A6-42451	KNOB ノブ	2	
30	222A6-42461	E-RING リング	2	
31	02000-00008	WASHER ワッシャ	2	
32	222A6-42511	GAS SPRING ガス スプリング	1	
33	02000-00008	WASHER ワッシャ	2	
34	02200-02015	PIN, cotter ピン	2	
35	22679-12032	MAT マット	→	Clutch type=1 Tor-con type=2
36	221A2-42031	GROMMET グロメット	1	
37	222A6-40201	CATCH キャッチ	1	
38	01100-08020	BOLT ボルト	2	
39	02010-00008	WASHER ワッシャ	2	

フッド，フロア ボード&シート
Fig.63 HOOD, FLOOR BOARD & SEAT

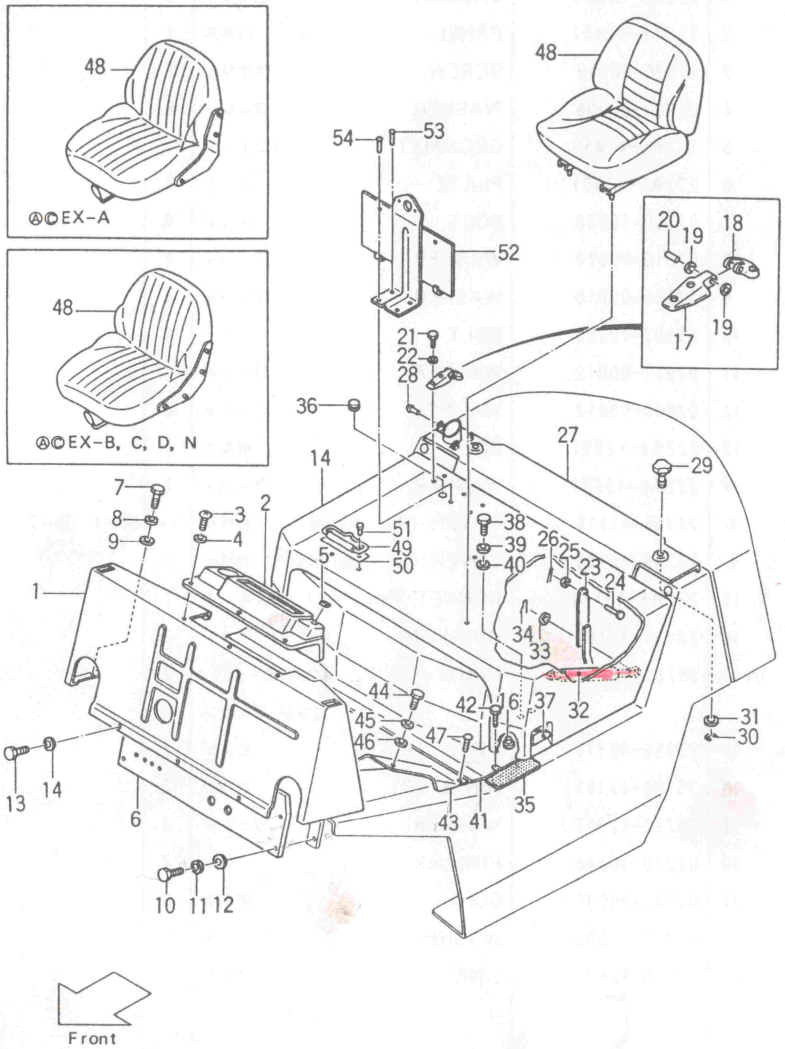

Ⓐ{FG20N2S, FG23N2S, FG25N5S} Ⓑ{FG20N13S, FG23N13S, FG25N13S} Ⓒ{FD20Z2S, FD23Z2S, FD25Z5S} Ⓓ{FD20Z13S, FD23Z13S, FD25Z13S}

Fig.63

見出番号 Item No.	部品番号 Part No.	部品名称 Description		個数 Req'd	備考：適用号車 Remarks: Serial No.
40	02000-00008	WASHER	ワッシャ	2	
41	222A6-50101	FLOOR BOARD	フロア ボード	1	Rear
42	25596-42101	BOLT	ボルト	2	
43	222A6-50201	FLOOR BOARD	フロア ボード	1	(C) type
43-1	522A0-30301	FLOOR BOARD	フロア ボード	1	[5SV-22A](C) type ⒶⒸ[5SV-22U] (OC) type
43-1	222B6-50201	FLLOR BOARD	フロア ボード	1	(T) type Front
43-1	522B0-30301	FLLOR BOARD	フロア ボード	1	[5SV-22A](T) type
44	01100-10020	BOLT	ボルト	2	
45	02010-00010	WASHER	ワッシャ	2	
46	02000-00010	WASHER	ワッシャ	2	
47	25596-42101	SCREW Cross head	スクリュ	2	
48	25596-80101	SEAT-See Fig.64	シート	1	ⒶⒸJPN
48-1	21236-82001	SEAT-See Fig.65	シート	1	ⒷⒹJPN
48-2	24846-80302	SEAT-See Fig.65	シート	1	ⒶⒸEX-A Ⓐ[LPG-21A, 21B] Ⓑ[LPG-21G, 21H]
48-3	23656-80102	SEAT-See Fig.65	シート	1	{ⒶⒸEX-B, C, D, N FG20N2S, FD20Z2S(EX-K)
48-4	22790-02091	SEAT-See Fig.64	シート	1	{FG20, 25N2S[OEM] FD20, 25Z2S[OEM]
49	25599-32001	BINDER	バインダ	1	
50	25599-32021	SEAT	シート	1	
51	22256-42001	RIVET	リベット	2	
52	21232-42401	BRACKET, number plate	ブラケット	1	JPN:STD ⒶⒸEX-A, B, C, D, N : OP.
53	22256-42001	RIVET	リベット	2	
54	25302-42251	RIVET	リベット	2	
+	25596-42361	RIVET	リベット	4	ⒶⒸEX-A, B, C, D, N : OP.

フッド,フロア ボード&シート
Fig.63-1 HOOD,FLOOR BOARD & SEAT [RW] OP.

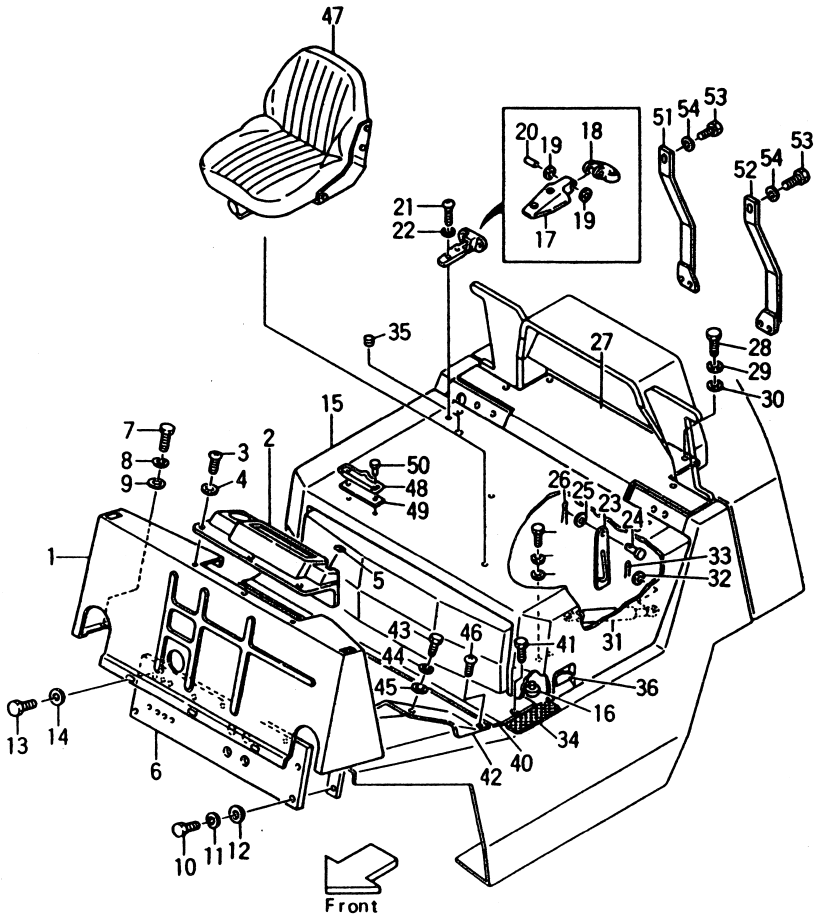

Ⓐ[RW-21E] FG25N2S
Ⓑ[RW-22E] FD25Z2S

Fig.63-1

見出番号 Item No.	部品番号 Part No.	部品名称 Description		個数 Req'd	備考:適用号車 Remarks: Serial No.
1	222A6-40301	CABINET	キャビネット	1	
2	222A6-42401	PANEL	パネル	1	
3	01030-06016	SCREW	スクリュ	6	
4	02000-00006	WASHER	ワッシャ	6	
5	222A6-42411	GROMMET	グロメット	1	
6	222A6-40501	PLATE	プレート	1	
7	01100-10020	BOLT	ボルト	4	
8	02010-00010	WASHER	ワッシャ	4	
9	02000-00010	WASHER	ワッシャ	4	
10	01103-12030	BOLT	ボルト	4	
11	02011-00012	WASHER	ワッシャ	4	
12	02000-00012	WASHER	ワッシャ	4	
13	222A6-42591	BOLT	ボルト	3	
14	222A6-42601	WASHER	ワッシャ	3	
+	24356-43111	COVER (A) ,panel	カバー	→	Ⓐ=1 Ⓑ=2
+	24356-43131	COVER (C) ,panel	カバー	1	
15	222A6-40111	BONNET (Inc.16)	ボンネット	1	
16	23456-42181	CUSHION	クッション	2	
A	25786-40601	HINGE ASS'Y. (Inc.17～20)	ヒンジ アッセン	2	
17	25786-42371	HINGE (A)	ヒンジ	2	
18	25786-42381	HINGE (B)	ヒンジ	2	
19	25786-42391	WASHER	ワッシャ	2	
20	02270-10040	PIN,lock	ピン	2	
21	01141-08030	BOLT	ボルト	8	
22	02010-10008	WASHER	ワッシャ	8	
23	23656-42491	LINK	リンク	1	

フッド, フロア ボード&シート
Fig. 63-1 HOOD, FLOOR BOARD & SEAT [RW] OP.

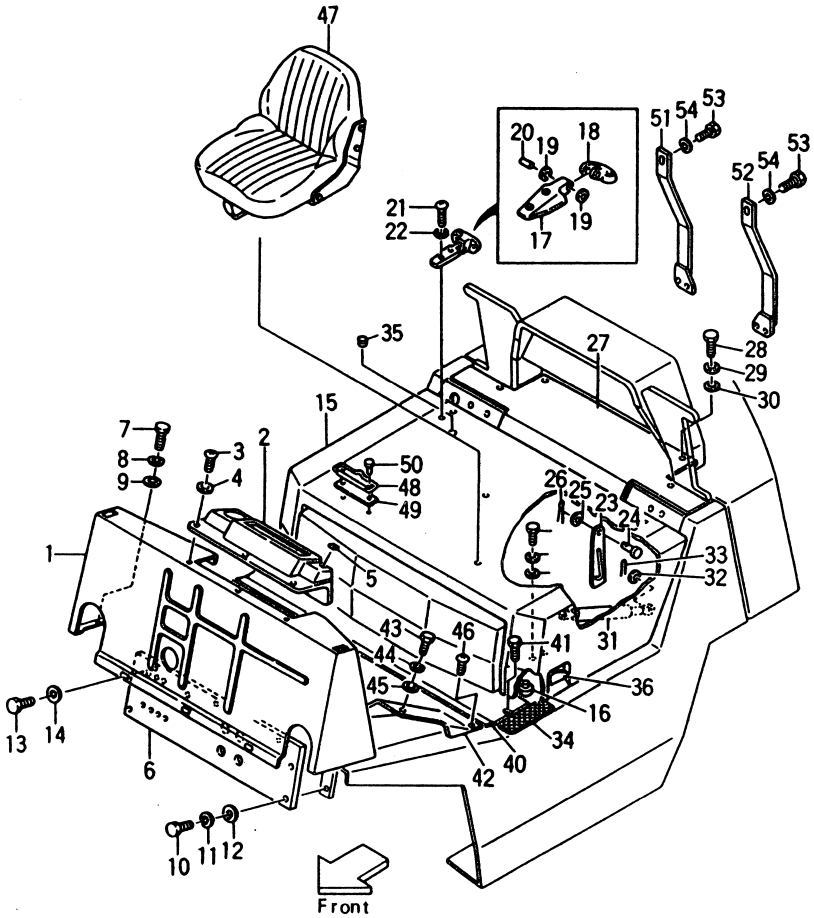

Ⓐ[RW-21E] FG25N2S
Ⓑ[RW-22E] FD25Z2S

Fig. 63-1

見出番号 Item No.	部品番号 Part No.	部品名称 Description		個数 Req'd	備考：適用号車 Remarks: Serial No.
24	02262-10025	PIN	ピン	1	
25	02000-00010	WASHER	ワッシャ	2	
26	02200-03015	PIN, cotter	ピン	2	
27	522E1-92201	COVER	カバー	1	
28	01141-08016	BOLT	ボルト	4	
29	02000-10008	WASHER	ワッシャ	4	
30	02000-00008	WASHER	ワッシャ	2	
31	222A6-42511	GAS SPRING	ガス スプリング	1	
32	02000-00008	WASHER	ワッシャ	2	
33	02200-02015	PIN, cotter	ピン	2	
34	22679-12032	MAT	マット	→	Clutch type=1 Tor-con type=2
35	221A2-42031	GROMMET	グロメット	1	
36	222A6-40201	CATCH	キャッチ	1	
37	01100-08020	BOLT	ボルト	2	
38	02010-00008	WASHER	ワッシャ	2	
39	02000-00008	WASHER	ワッシャ	2	
40	222A6-50101	FLOOR BOARD	フロア ボード	1	
41	25596-42101	BOLT	ボルト	2	
42	222A6-50201	FLOOR BOARD	フロア ボード	1	Clutch type
42-1	222B6-50201	FLLOR BOARD	フロア ボード	1	Tor-con type
43	01100-10020	BOLT	ボルト	2	
44	02010-00010	WASHER	ワッシャ	2	
45	02000-00010	WASHER	ワッシャ	2	
46	25596-42101	SCREW	スクリュ	2	
47	24846-80302	SEAT-See Fig. 65	シート	1	See Fig. 65
48	25599-32001	BINDER	バインダ	1	
49	25599-32021	SEAT	シート	1	
50	22256-42001	RIVET	リベット	2	

フッド,フロア ボード&シート
Fig. 63-1 HOOD, FLOOR BOARD & SEAT [RW] OP.

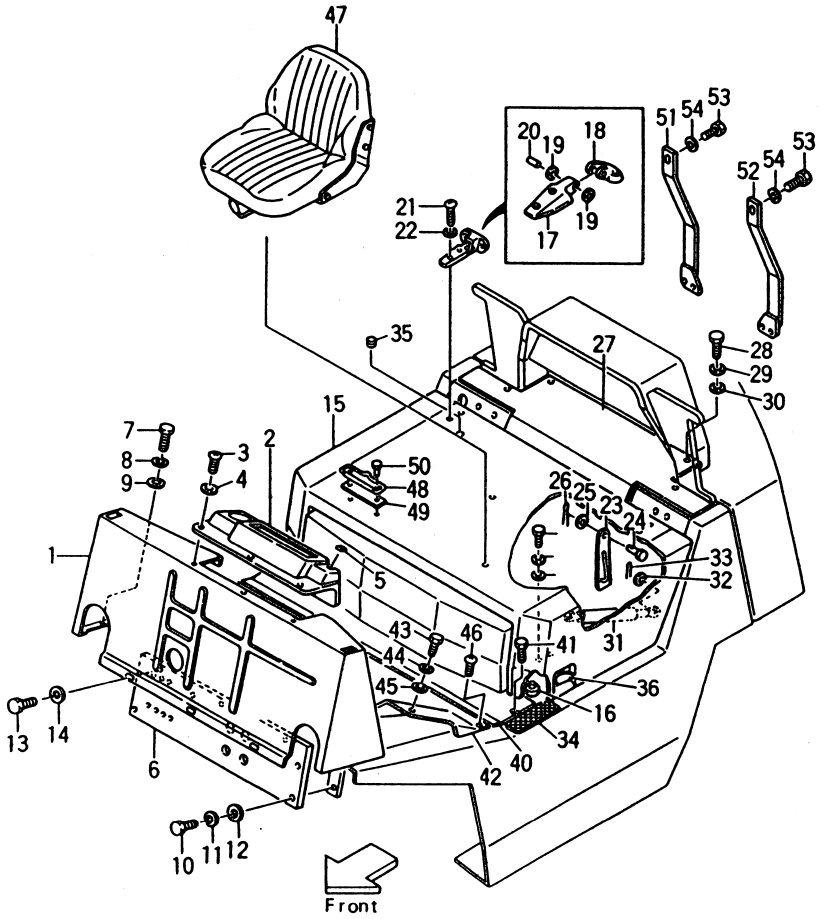

Ⓐ[RW-21E] FG25N2S
Ⓑ[RW-22E] FD25Z2S

Fig. 63-1

見出番号 Item No.	部品番号 Part No.	部品名称 Description		個数 Req'd	備考：適用号車 Remarks: Serial No.
51	53671-92401	GUARD R.H.	ガード	1	
52	53671-92411	GUARD L.H.	ガード	1	
53	01100-12040	BOLT	ボルト	6	
54	02010-00012	WASHER	ワッシャ	6	

Fig.64 シート SHEET

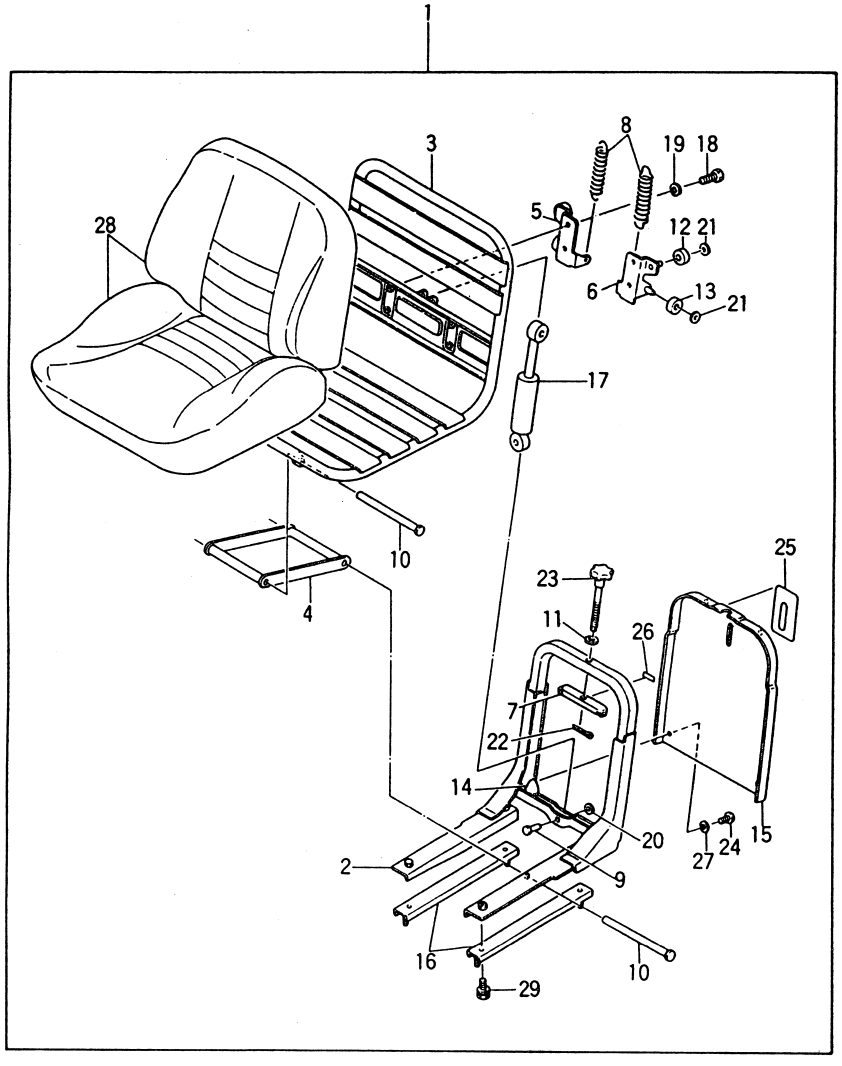

Fig.64

見出番号 Item No.	部品番号 Part No.		部品名称 Description		個数 Req'd	備考：適用号車 Remarks: Serial No.
1	25596-80101		SEAT(Inc.2～29)	シート	1	
1-1	22790-02091		SEAT(Inc.2～29)	シート	1	FG20,25N2S[OEM] FD20,25Z2S[OEM]
			<Item2～28＝Available for Export only>			
2	25596-80121	§	FRAME (Inc.3,4,16)	フレーム	1	
3	――――	§	FRAME, seat (Inc.28)	フレーム	1	
4	――――	§	LINK (Inc.10,21)	リンク	1	
5	25596-82161		BRACKET R.H. (Inc.12,18,19,21)	ブラケット	1	
6	25596-82001		BRACKET L.H. (Inc.12,18,19,21)	ブラケット	1	
7	25596-82011		STAY (Inc.26)	ステイ	1	
8	25596-82021		SPRING	スプリング	2	
9	――――	§	PIN	ピン	2	
10	――――	§	SHAFT	シャフト	2	
11	25596-82051		WASHER	ワッシャ	1	
12	――――	§	ROLLER	ローラ	2	
13	25596-82071		ROLLER	ローラ	2	
14	25596-82081		STOPPER	ストッパ	2	
15	25596-82091		COVER (Inc.25)	カバー	1	
16	25596-82171		RAIL, slide A (Inc.29)	レイル	1	
16-1	25596-82181		RAIL, slide B (Inc.29)	レイル	1	
17	25596-82101		ABSORBER (Inc.9,20)	アブソーバ	1	
18	――――	§	BOLT	ボルト	4	

Fig. 64 シート SHEET

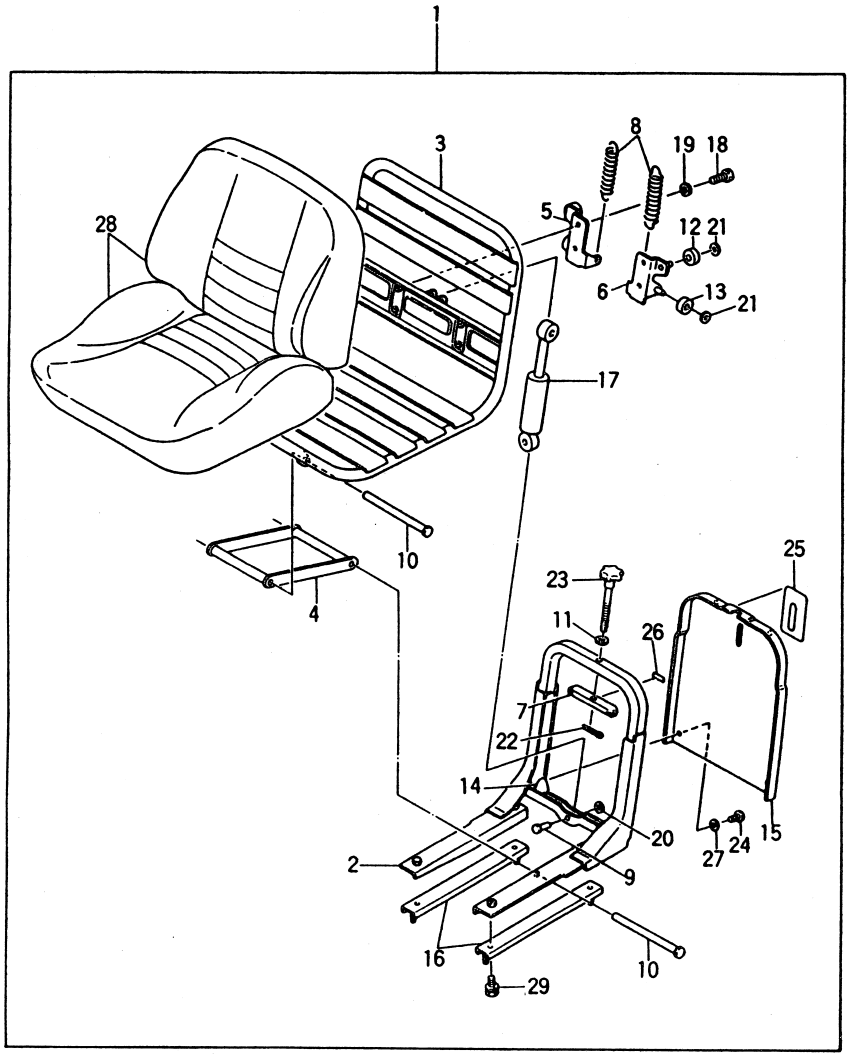

Fig. 64

見出番号 Item No.	部品番号 Part No.		部品名称 Description		個数 Req'd	備考：適用号車 Remarks: Serial No.
19	――――	§	WASHER	ワッシャ	4	
20	――――	§	NUT (1)	ナット	2	
21	――――	§	NUT (2)	ナット	4	
22	――――	§	PIN, cotter	ピン	1	
23	25596-82141		KNOB (Inc. 22)	ノブ	1	
24	25596-82151		SCREW (Inc. 27)	スクリュ	4	
25	――――	§	LABEL	ラベル	1	
26	――――	§	SEAL	シール	1	
27	――――	§	WASHER	ワッシャ	4	
28	――――	§	CUSHION	クッション	1	
29	――――	§	BOLT	ボルト	4	

シート
Fig.65 SEAT(2/2)

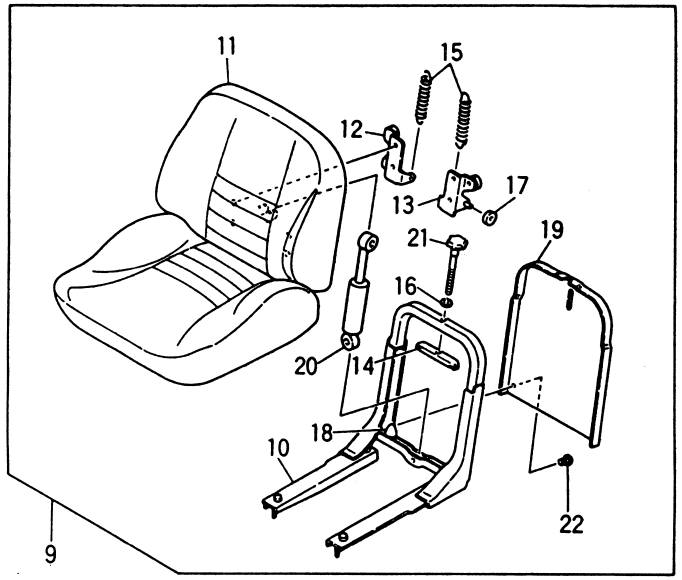

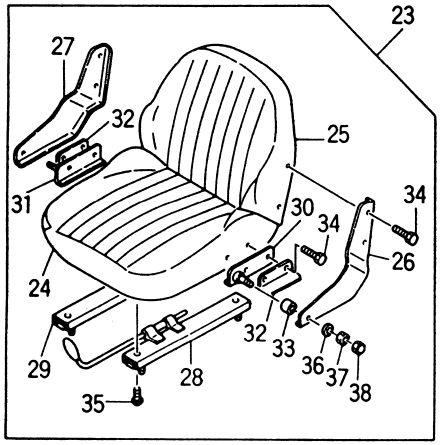

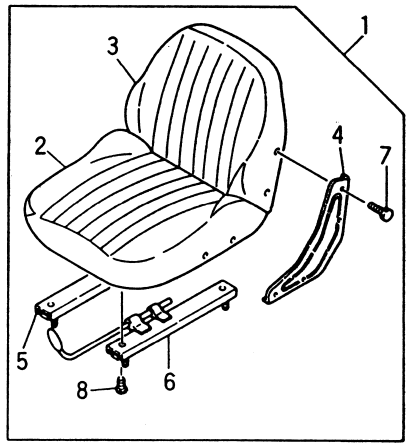

Ⓐ{FG20N2S, FG23N2S, FG25N2S} Ⓑ{FG20N13S, FG23N13S, FG25N13S} Ⓒ{FD20Z2S, FD23Z2S, FD25Z2S} Ⓓ{FD20Z13S, FD23Z13S, FD25Z13S}

Fig.65

見出番号 Item No.	部品番号 Part No.		部品名称 Description		個数 Req'd	備考：適用号車 Remarks: Serial No.
1	23656-80102		SEAT (Inc.2～8)	シート	1	ⒶⒸEX-B,C,D,N
			<Item2～8=Available for Export only>			
2	23656-83001	§	CUSHION	クッション	1	
3	23656-83011	§	BACK	バック	1	
4	23656-83021	§	PLATE	プレート	2	
5	23656-83041	§	ADJUSTER R.H.	アジャスタ	1	
6	23656-83031	§	ADJUSTER L.H.	アジャスタ	1	
7	23656-83051	§	BOLT	ボルト	8	
8	23656-83061	§	SCREW	スクリュ	4	
9	21236-82001		SEAT (Inc.10～22)	シート	1	ⒷⒹJPN
			<Item10～23=Available for Export only>			
10	21236-82011	§	FRAME (Inc.11)	フレーム	1	
11	――――	§	FRAME	フレーム	1	
12	21236-82071		BRACKET R.H.	ブラケット	1	
13	21236-82061		BRACKET L.H.	ブラケット	1	
14	25596-82011		STAY	ステー	1	
15	21236-82031		SPRING	スプリング	2	
16	25596-82051		WASHER	ワッシャ	1	
17	25596-82071		ROLLER	ローラ	2	
18	25596-82081		STOPPER	ストッパ	2	
19	25596-82091		COVER	カバー	1	
20	21236-82021		DAMPER	ダンパ	1	
22	21236-82041		KNOB	ノブ	1	
22	21236-82051		SCREW	スクリュ	4	

Fig.65 シート SEAT(2/2)

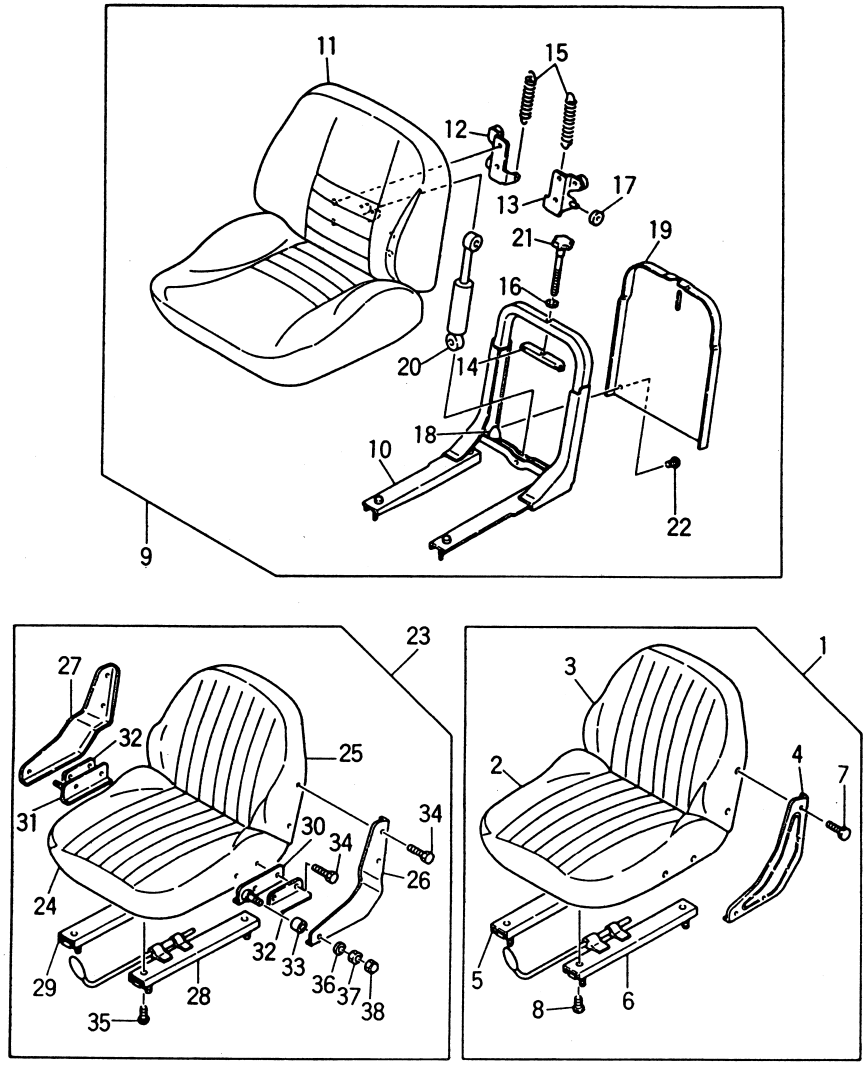

Ⓐ FG20N2S FG23N2S FG25N2S Ⓑ FG20N13S FG23N13S FG25N13S Ⓒ FD20Z2S FD23Z2S FD25Z2S Ⓓ FD20Z13S FD23Z13S FD25Z13S

Fig.65

見出番号 Item No.	部品番号 Part No.		部品名称 Description		個数 Req'd	備考：適用号車 Remarks: Serial No.
			<Item23～38＝ⒶⒸEX-Aonly>			
23	24846-80302		SEAT (Inc.24～38)	シート	1	
24	23656-83001	§	CUSHION	クッション	1	
25	23656-83011	§	BACK	バック	1	
26	24846-82001	§	PLATE L.H.	プレート	1	
27	24846-82011	§	PLATE R.H.	プレート	1	
28	23656-83031	§	ADJUSTER L.H.	アジャスタ	1	
29	23656-83041	§	ADJUSTER R.H.	アジャスタ	1	
30	24846-82021	§	BRACKET L.H.	ブラケット	1	
31	24846-82031	§	BRACKET R.H.	ブラケット	1	
32	24846-82041	§	BRACKET	ブラケット	2	
33	23655-22101	§	BUSHING	ブッシング	2	
34	23656-83051	§	BOLT	ボルト	8	
35	23656-83061	§	SCREW	スクリュ	4	
36	02000-00010	§	WASHER	ワッシャ	2	
37	01402-00010	§	NUT	ナット	2	
38	24846-82051	§	NUT	ナット	2	

インシュレータ&マット
Fig. 66 INSULATOR & MAT

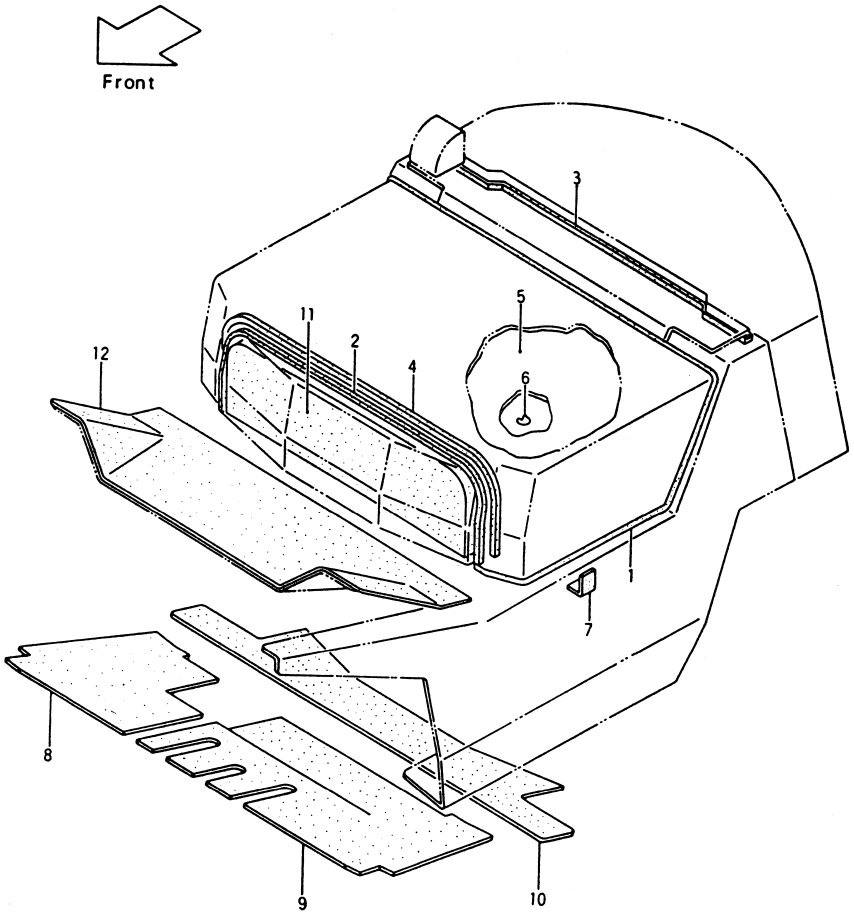

Ⓐ{FG20N2S FG23N2S FG25N2S} Ⓑ{FG20N13S FG23N13S FG25N13S} Ⓒ{FD20Z2S FD23Z2S FD25Z2S} Ⓓ{FD20Z13S FD23Z13S FD25Z13S}

Fig. 66

見出番号 Item No.	部品番号 Part No.	部品名称 Description		個数 Req'd	備考：適用号車 Remarks: Serial No.
1	222A6-42351	RUBBER (A)	ラバー	1	
2	222A6-42361	RUBBER (B)	ラバー	1	
3	222A6-42371	RUBBER (C)	ラバー	1	w/o[RW-21E]FG25N2S [RW-22E]FD25Z2S
4	222A6-42381	EDGING	エッジング	1	
5	222A6-42301	INSULATOR	インシュレータ	1	
6	25596-42411	CLIP	クリップ	7	
7	222A6-42311	SUPPORT	サポート	4	
8	222A6-52401	RUBBER	ラバー	1	
8a	522A2-72301	RUBBER	ラバー	1	EX-A & Ⓐ0049～ 〃 (GS,DS) Ⓑ0097～
9	222A6-52411	RUBBER	ラバー	1	
9a	522A2-72311	RUBBER	ラバー	1	EX-A & Ⓐ0049～ 〃 (GS,DS) Ⓑ0097～
9-1	522A0-32051	RUBBER	ラバー	1	[5SV-22A] ⒶⒸ[5SV-22U]
10	222A6-52421	RUBBER	ラバー	1	
10a	522A2-72321	RUBBER	ラバー	1	EX-A & Ⓐ0049～ 〃 (GS,DS) Ⓑ0097～
11	222A6-52431	RUBBER	ラバー	1	
11a	522A2-72331	RUBBER	ラバー	1	EX-A & Ⓐ0049～ 〃 (GS,DS) Ⓑ0097～
12	222A6-52451	MAT	マット	1	(C)type
12-1	522A0-32061	MAT	マット	1	[5SV-22A](C)type ⒶⒸ[5SV-22U](OC)type
12-2	522B6-52451	MAT	マット	1	(T)type
12-3	522B0-32061	MAT	マット	1	[5SV-22A](T)type

Fig. 67 ポンプ マウント PUMP MOUNT

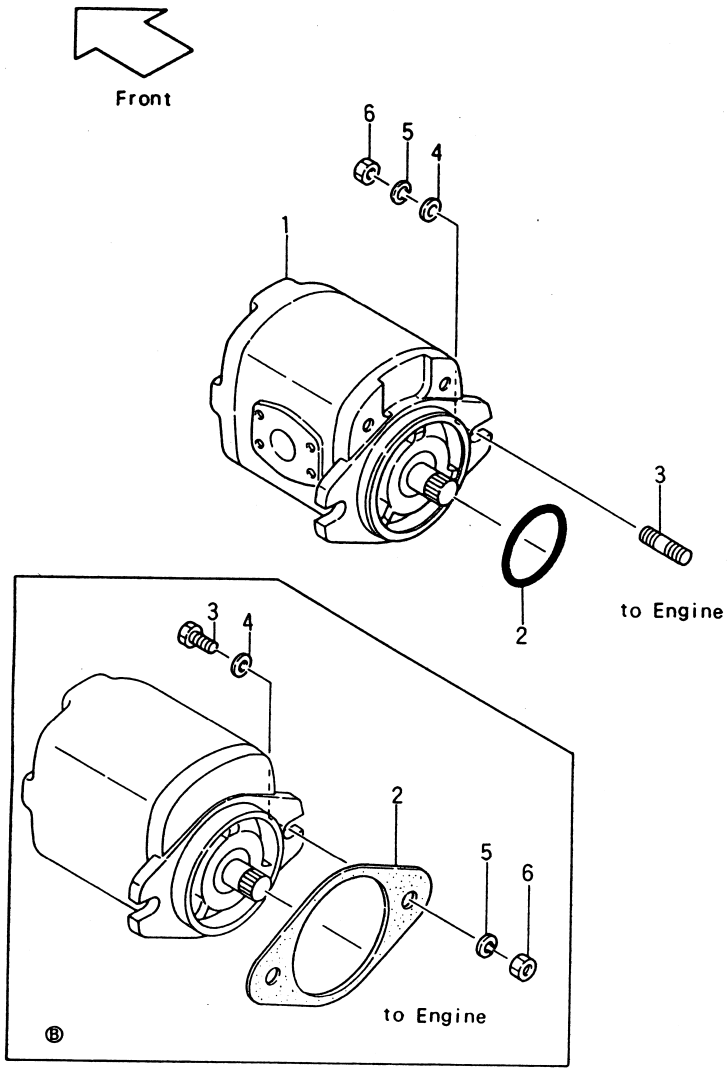

Ⓐ{FG20N2S, FG23N2S, FG25N2S} Ⓑ{FG20N13S, FG23N13S, FG25N13S} Ⓒ{FD20Z2S, FD23Z2S, FD25Z2S} Ⓓ{FD20Z13S, FD23Z13S, FD25Z13S}

Fig. 67

見出番号 Item No.	部品番号 Part No.	部品名称 Description		個数 Req'd	備考：適用号車 Remarks: Serial No.
1	13077-10201	PUMP UNIT	ポンプ ユニット	1	ⒶⒷ
		-See Fig. 68			
1-1	13037-10201	PUMP UNIT	ポンプ ユニット	1	Ⓐ{[OC-21A][OC/POB-21B] [PC-21A][PC/POB-21A]}
		-See Fig. 68			
1-2	13657-10201	PUMP UNIT	ポンプ ユニット	1	ⒸⒹ
		-See Fig. 68			
2	03340-00140	O-RING	O-リング	1	ⒶⒷ
2-1	23657-12001	PACKING	パッキング	1	ⒸⒹ
3	23037-12001	STUD	スタッド	2	ⒶⒷ
3-1	01100-10085	BOLT	ボルト	2	ⒸⒹ
4	02000-00010	WASHER	ワッシャ	2	
5	02010-00010	WASHER	ワッシャ	2	
6	01402-00010	NUT	ナット	2	ⒶⒷ
6-1	01400-00010	NUT	ナット	2	ⒸⒹ

ポンプ メイン
Fig. 68 PUMP (MAIN)

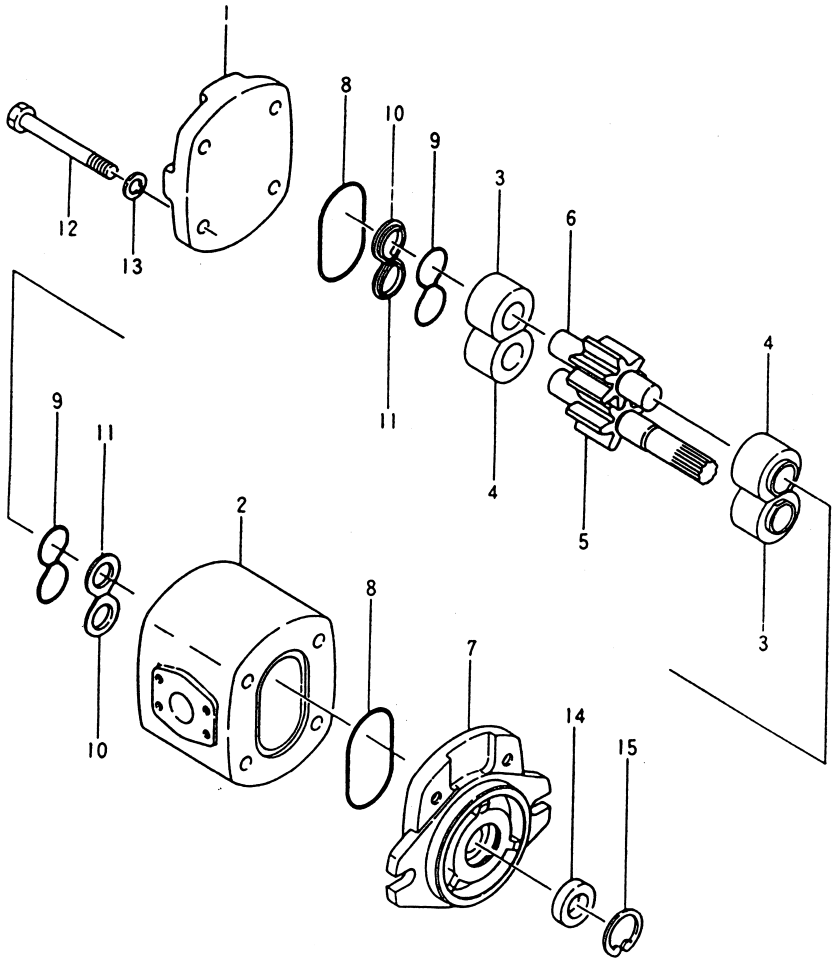

Ⓐ FG20N2S FG23N2S FG25N2S Ⓑ FG20N13S FG23N13S FG25N13S Ⓒ FD20Z2S FD23Z2S FD25Z2S Ⓓ FD20Z13S FD23Z13S FD25Z13S

Fig. 68

見出番号 Item No.	部品番号 Part No.	部品名称 Description	個数 Req'd	備考：適用号車 Remarks: Serial No.
A	13077-10201	PUMP ASS'Y. ポンプ (Inc. 1～15)	1	ⒶⒷ
B	13037-10201	PUMP ASS'Y. ポンプ (Inc. 1～15)	1	NOTE 1
C	13657-10201	PUMP ASS'Y. ポンプ (Inc. 1～15)	1	ⒸⒹ
1	―――― §	COVER カバー	1	
2	―――― §	BODY ボディ	1	
3	―――― §	BUSHING ブッシング	2	
4	―――― §	BUSHING ブッシング	2	
5	―――― §	GEAR, drive ギヤー	1	
6	―――― §	GEAR, driven ギヤー	1	
7	B-20121-30720 §	FLANGE フランジ	1	
※1	13657-19801	REPAIR KIT リペア キット (Inc. 8～11, 14, 15)	1	
8	B-20121-30801 ※	SEAL シール	2	
9	B-20121-30901 ※	SEAL シール	2	
10	B-20121-31001 ※	RING R.H. リング	3	
11	B-20121-31101 ※	RING L.H. リング	2	
12	B-20121-31265	BOLT ボルト	4	ⒶⒷ
12-1	B-20121-31275	BOLT ボルト	4	NOTE 1
12-2	B-20121-31293	BOLT ボルト	4	ⒸⒹ
13	02010-00010	WASHER ワッシャ	4	
14	B-20121-31401 ※	OIL SEAL オイル シール	1	
15	02110-00032 ※	SNAP RING スナップ リング	1	

oil deflak

NOTE 1 Ⓐ {[OC-21A][OC/POB-21A] [PC-21A][PC/POB-21A]

バルブ コントロール リンケージ (2連用)
Fig.69 VALVE CONTROL LINKAGE (Two-Throw)

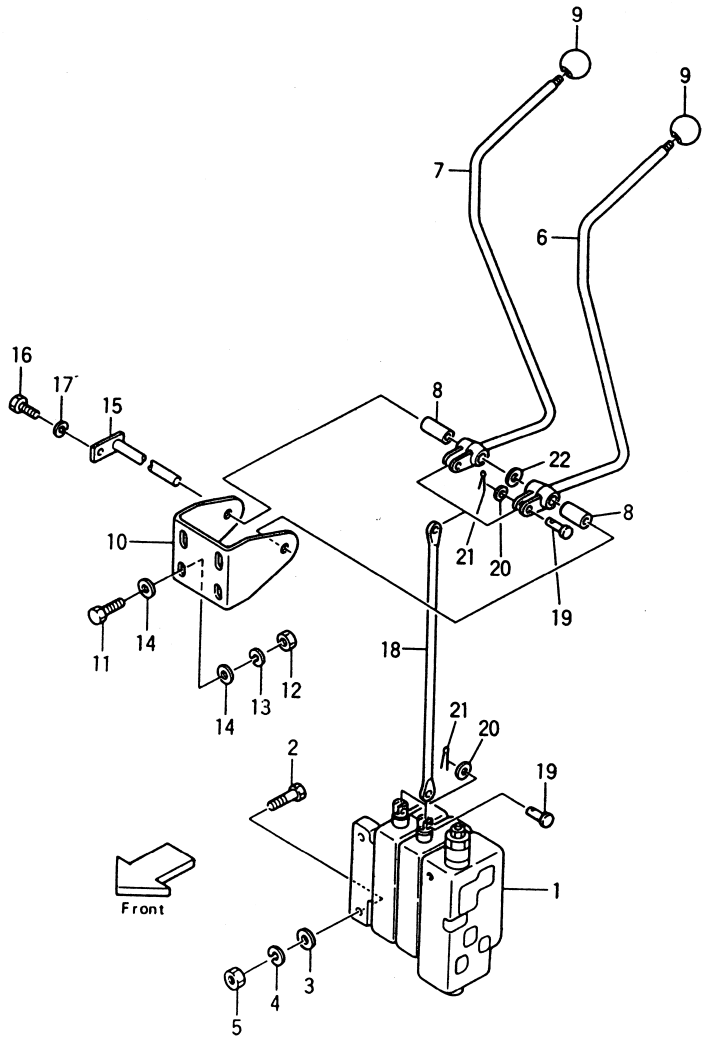

Ⓐ{FG20N2S, FG23N2S, FG25N2S} Ⓑ{FG20N13S, FG23N13S, FG25N13S} Ⓒ{FD20Z2S, FD23Z2S, FD25Z2S} Ⓓ{FD20Z13S, FD23Z13S, FD25Z13S}

Fig.69

見出番号 Item No.	部品番号 Part No.	部品名称 Description	個数 Req'd	備考：適用号車 Remarks: Serial No.
1	25597-30201	CONTROL VALVE -See Fig.72 コントロール バルブ	1	
1-1	55592-10251	CONTROL VALVE -See Fig.72 コントロール バルブ	1	NOTE 1
1-2	222A7-30201	CONTROL VALVE -See Fig.72 コントロール バルブ	1	[LOAD SENSING VALVE]
2	01100-10040	BOLT ボルト	2	
2-1	01100-10025	BOLT ボルト	1	
3	02000-00010	WASHER ワッシャ	3	
4	02010-00010	WASHER ワッシャ	3	
5	01400-00010	NUT ナット	2	
A	23657-40202	LIFT LEVER ASS'Y. (Inc.6,8) リフト レバー アッセン	1	
B	23657-40212	TILT LEVER ASS'Y. (Inc.7,8) ティルト レバー アッセン	1	
6	23657-42002 §	LEVER, lift レバー	1	
7	23657-42022 §	LEVER, tilt レバー	1	
8	23457-42101	BUSHING ブッシング	2	
9	22117-40032	KNOB ノブ	2	
10	24847-42051	BRACKET ブラケット	1	
11	01100-08025	BOLT ボルト	4	
12	01400-00008	NUT ナット	4	

バルブ コントロール リンケージ (2連用)
Fig.69 VALVE CONTROL LINKAGE (Two-Throw)

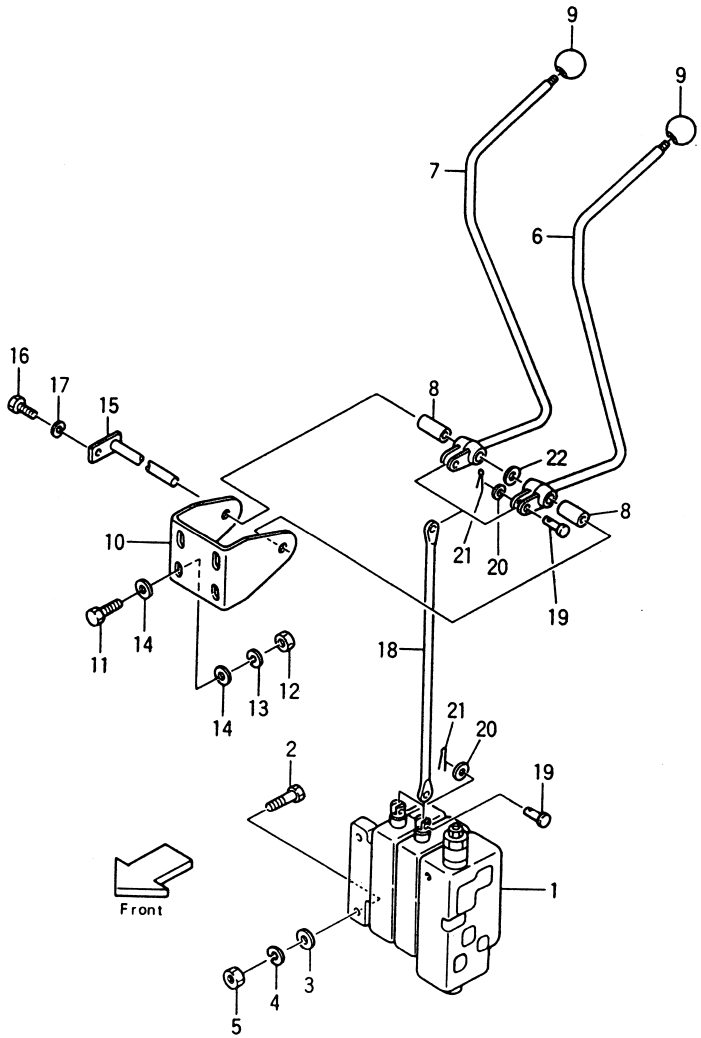

Ⓐ{FG20N2S FG23N2S FG25N2S} Ⓑ{FG20N13S FG23N13S FG25N13S} Ⓒ{FD20Z2S FD23Z2S FD25Z2S} Ⓓ{FD20Z13S FD23Z13S FD25Z13S}

Fig.69

見出番号 Item No.	部品番号 Part No.	部品名称 Description	個数 Req'd	備考：適用号車 Remarks: Serial No.
13	02010-00008	WASHER ワッシャ	4	
14	02000-00008	WASHER ワッシャ	8	
15	23647-40041	SHAFT シャフト	1	
16	01100-06012	BOLT ボルト	1	
17	02010-00006	WASHER ワッシャ	1	
18	23657-42081	JOINT ジョイント	2	
19	22717-40061	PIN ピン	4	
20	02000-00005	WASHER ワッシャ	4	
21	02200-16010	PIN, cotter ピン	4	
22	22517-40051	SHIM シム	AR	

NOTE 1 Ⓐ[OC-21A][OC/POB-21A]
Ⓒ[OC-22A][OC/POB-22A]
[POB-22A, 22B][PC]

バルブ コントロール リンケージ (3連用)
Fig.70 VALVE CONTROL LINKAGE (Three-Throw)

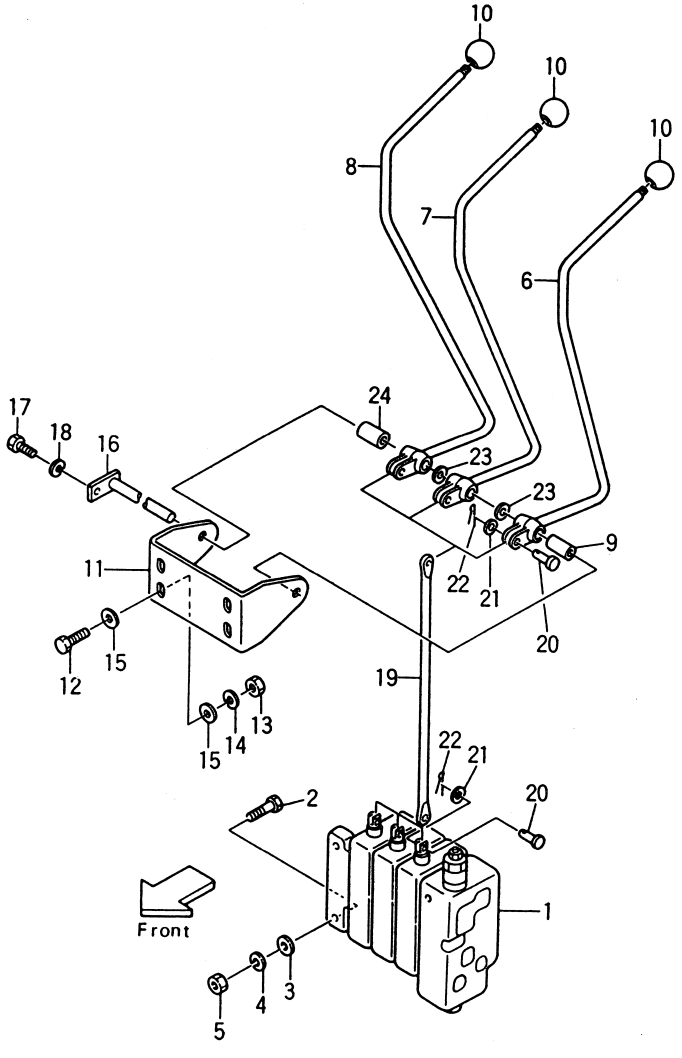

Ⓐ { FG20N2S / FG23N2S / FG25N2S } Ⓑ { FG20N13S / FG23N13S / FG25N13S } Ⓒ { FD20Z2S / FD23Z2S / FD25Z2S } Ⓓ { FD20Z13S / FD23Z13S / FD25Z13S }

Fig.70

見出番号 Item No.	部品番号 Part No.	部品名称 Description	個数 Req'd	備考：適用号車 Remarks: Serial No.
1	25597-30301	CONTROL VALVE -See Fig.73 コントロール バルブ	1	
1-1	55592-10351	CONTROL VALVE -See Fig.73 コントロール バルブ	1	NOTE 1
1-2	222A7-30301	CONTROL VALVE -See Fig.73 コントロール バルブ	1	[LOAD SENSING VALVE]
2	01100-10040	BOLT ボルト	2	
2-1	01100-10025	BOLT ボルト	1	
3	02000-00010	WASHER ワッシャ	3	
4	02010-00010	WASHER ワッシャ	3	
5	01400-00010	NUT ナット	2	
A	23657-40202	LIFT LEVER ASS'Y. (Inc.6,9) リフト レバー アッセン	1	
B	23657-40212	TILT LEVER ASS'Y. (Inc.7,9) ティルト レバー アッセン	1	
C	23657-40222	THIRD LEVER ASS'Y. (Inc.8,9) サード レバー アッセン	1	
6	23657-42002 §	LEVER, lift レバー	1	
7	23657-42022 §	LEVER, tilt レバー	1	
8	23657-42042 §	LEVER, third レバー	1	
9	23457-42101	BUSHING ブッシング	3	

バルブ コントロール リンケージ (3連用)
Fig.70 VALVE CONTROL LINKAGE (Three-Throw)

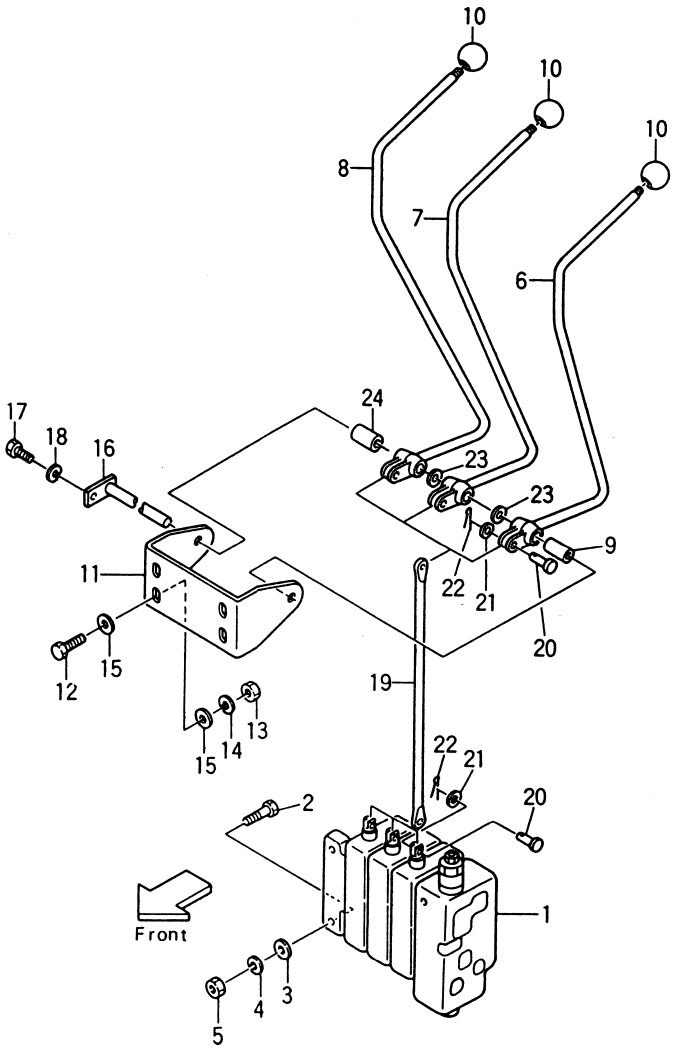

Ⓐ{FG20N2S FG23N2S FG25N2S} Ⓑ{FG20N13S FG23N13S FG25N13S} Ⓒ{FD20Z2S FD23Z2S FD25Z2S} Ⓓ{FD20Z13S FD23Z13S FD25Z13S}

Fig.70

見出番号 Item No.	部品番号 Part No.	部品名称 Description		個数 Req'd	備考：適用号車 Remarks: Serial No.
10	22117-40032	KNOB	ノブ	3	
11	24847-42061	BRACKET	ブラケット	1	
12	01100-08025	BOLT	ボルト	4	
13	01400-00008	NUT	ナット	4	
14	02010-00008	WASHER	ワッシャ	4	
15	02000-00008	WASHER	ワッシャ	8	
16	23457-42041	SHAFT	シャフト	1	
17	01100-06012	BOLT	ボルト	1	
18	02010-00006	WASHER	ワッシャ	1	
19	23657-42081	JOINT	ジョイント	3	
20	22717-40061	PIN	ピン	6	
21	02000-00005	WASHER	ワッシャ	6	
22	02200-16010	PIN, cotter	ピン	6	
23	22517-40051	SHIM	シム	AR	
24	23657-42131	COLLAR	カラー	1	

NOTE 1 Ⓐ[OC-21A][OC/POB-21A]
Ⓒ[OC-22A][OC/POB-22A]
[POB-22A, 22B][PC]

バルブ コントロール リンケージ (4連用)
Fig.71 VALVE CONTROL LINKAGE (Four-Throw)

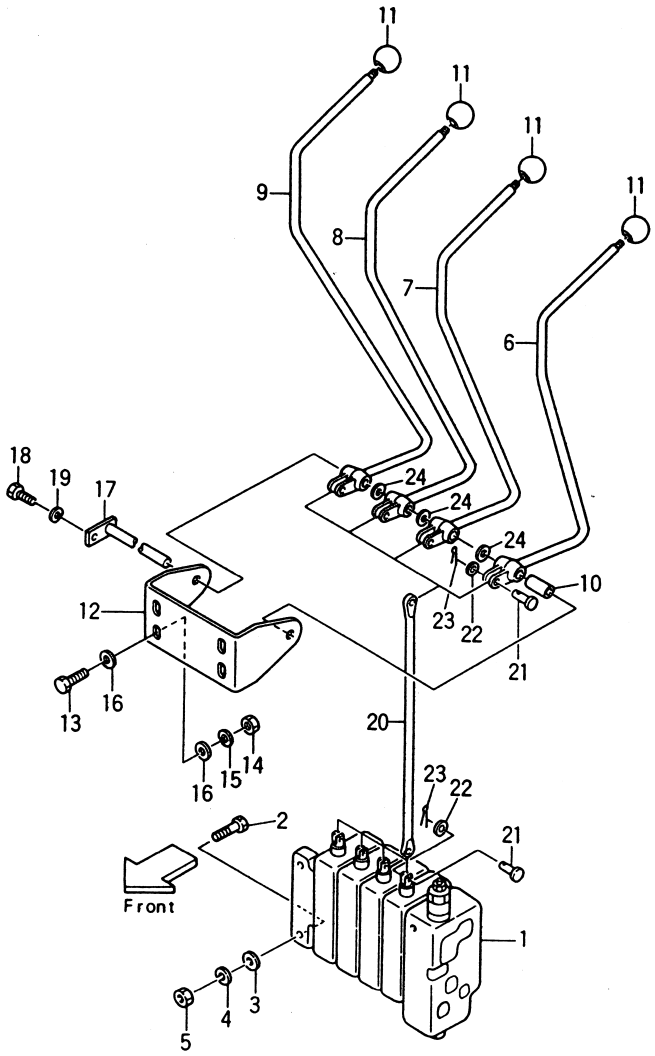

Ⓐ { FG20N2S / FG23N2S / FG25N2S　Ⓑ { FG20N13S / FG23N13S / FG25N13S　Ⓒ { FD20Z2S / FD23Z2S / FD25Z2S　Ⓓ { FD20Z13S / FD23Z13S / FD25Z13S

Fig.71

見出番号 Item No.	部品番号 Part No.	部品名称 Description	個数 Req'd	備考：適用号車 Remarks: Serial No.
1	25597-30401	CONTROL VALVE -See Fig.74 コントロール バルブ	1	
1-1	55592-10451	CONTROL VALVE -See Fig.74 コントロール バルブ	1	NOTE 1
1-2	222A7-30401	CONTROL VALVE -See Fig.74 コントロール バルブ	1	[LOAD SENSING VALVE]
2	01100-10040	BOLT ボルト	2	
2-1	01100-10025	BOLT ボルト	1	
3	02000-00010	WASHER ワッシャ	3	
4	02010-00010	WASHER ワッシャ	3	
5	01400-00010	NUT ナット	2	
A	23657-40202	LIFT LEVER ASS'Y. (Inc.6,10) リフト レバー アッセン	1	
B	23657-40212	TILT LEVER ASS'Y. (Inc.7,10) ティルト レバー アッセン	1	
C	23657-40222	THIRD LEVER ASS'Y. (Inc.8,10) サード レバー アッセン	1	
D	23657-40232	FOURTH LEVER ASS'Y. (Inc.9,10) フォース レバー アッセン	1	
6	23657-42002 §	LEVER, lift レバー	1	

バルブ コントロール リンケージ (4連用)
Fig.71 VALVE CONTROL LINKAGE (Four-Throw)

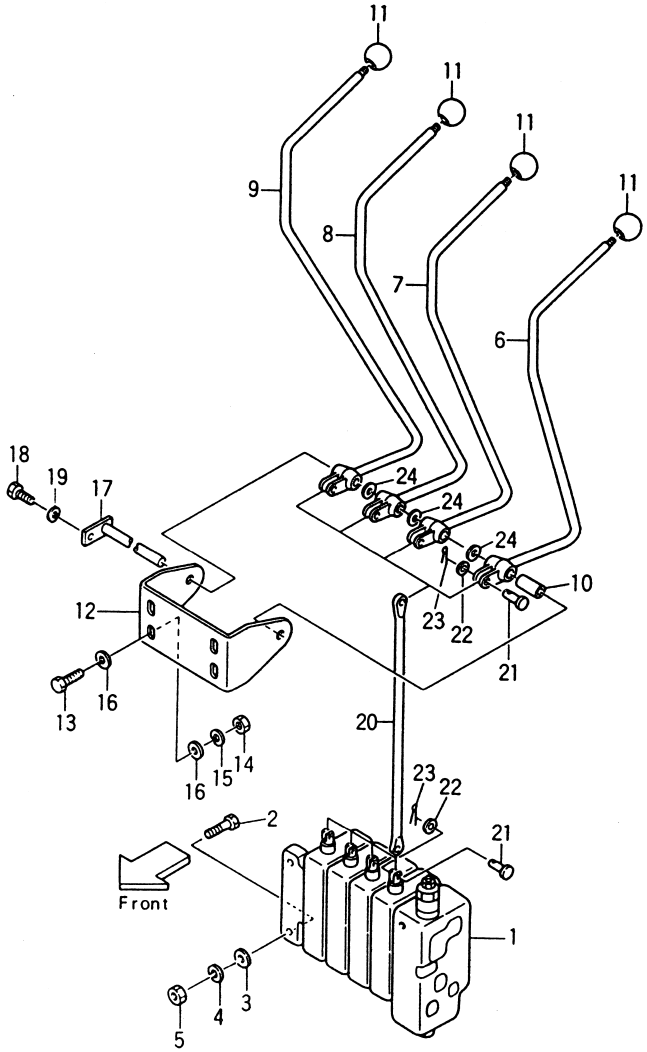

Ⓐ{FG20N2S, FG23N2S, FG25N2S} Ⓑ{FG20N13S, FG23N13S, FG25N13S} Ⓒ{FD20Z2S, FD23Z2S, FD25Z2S} Ⓓ{FD20Z13S, FD23Z13S, FD25Z13S}

Fig.71

見出番号 Item No.	部品番号 Part No.		部品名称 Description		個数 Req'd	備考：適用号車 Remarks: Serial No.
7	23657-42022	§	LEVER, tilt	レバー	1	
8	23657-42042	§	LEVER, third	レバー	1	
9	23657-42062	§	LEVER, fourth	レバー	1	
10	23457-42101		BUSHING	ブッシング	4	
11	22117-40032		KNOB	ノブ	4	
12	24847-42061		BRACKET	ブラケット	1	
13	01100-08025		BOLT	ボルト	4	
14	01400-00008		NUT	ナット	4	
15	02010-00008		WASHER	ワッシャ	4	
16	02000-00008		WASHER	ワッシャ	8	
17	23457-42041		SHAFT	シャフト	1	
18	01100-06012		BOLT	ボルト	1	
19	02010-00006		WASHER	ワッシャ	1	
20	23657-42081		JOINT	ジョイント	4	
21	22717-40061		PIN	ピン	8	
22	02000-00005		WASHER	ワッシャ	8	
23	02200-16010		PIN, cotter	ピン	8	
24	22517-40051		SHIM	シム	AR	

NOTE 1 Ⓐ[OC-21A][OC/POB-21A]
Ⓒ[OC-22A][OC/POB-22A]
[POB-22A, 22B][PC]

バルブ コントロール リンケージ
Fig.71-1 VALVE CONTROL LINKAGE OP.

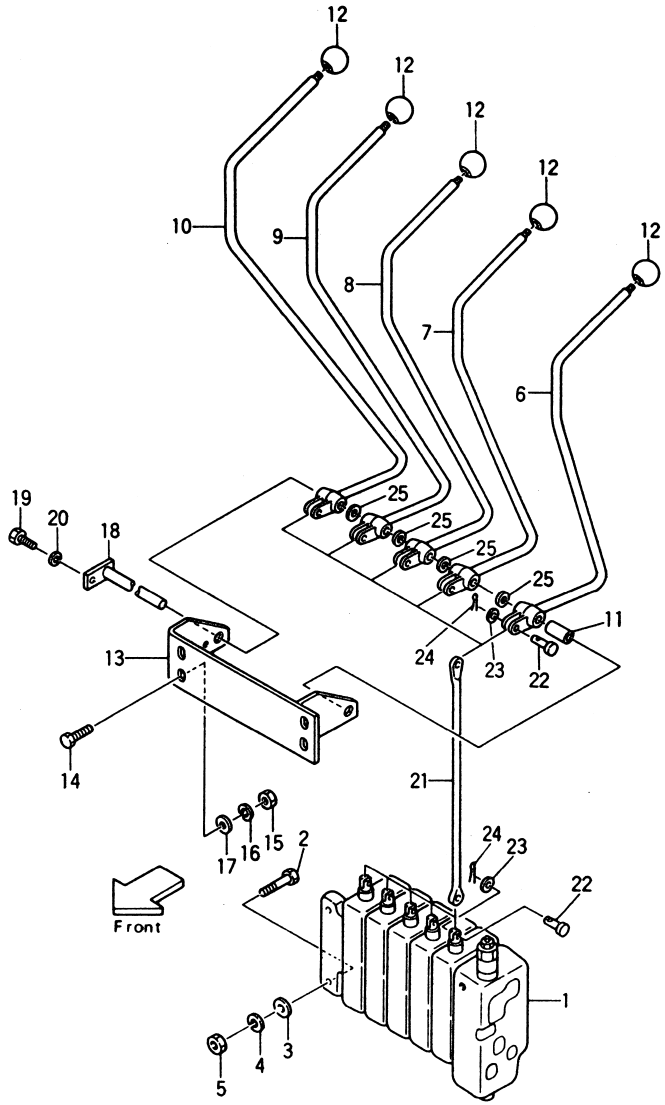

Ⓐ[5SV-22A] [5SV-22U] {FG20N2S FG23N2S FG25N2S Ⓑ[5SV-22A] {FG20N13S FG23N13S FG25N13S Ⓒ[5SV-22A] [5SV-22U] {FD20Z2S FD23Z2S FD25Z2S Ⓓ[5SV-22A] {FD20Z13S FD23Z13S FD25Z13S Fig.71-1

見出番号 Item No.	部品番号 Part No.	部品名称 Description	個数 Req'd	備考：適用号車 Remarks: Serial No.
1	55593-02881	CONTROL VALVE -See Fig.74-1 コントロール バルブ	1	
1-1	55592-10551	CONTROL VALVE -See Fig.74-1 コントロール バルブ	1	{[OC/5SV-22A] ⒶⒸ[5SV-22U]
2	01100-10040	BOLT ボルト	2	
2-1	01100-10025	BOLT ボルト	1	
3	02000-00010	WASHER ワッシャ	3	
4	02010-00010	WASHER ワッシャ	3	
5	01400-00010	NUT ナット	2	
A	23657-40202	LIFT LEVER ASS'Y. (Inc.6,11) リフト レバー アッセン	1	
B	23657-40212	TILT LEVER ASS'Y. (Inc.7,11) ティルト レバー アッセン	1	
C	23657-40222	THIRD LEVER ASS'Y. (Inc.8,11) サード レバー アッセン	1	
D	23657-40232	FOURTH LEVER ASS'Y. (Inc.9,11) フォース レバー アッセン	1	
E	55593-02311	FIFTH LEVER ASS'Y. (Inc.10,11) フィフス レバー アッセン	1	
6	23657-42002 §	LEVER,lift レバー	1	

バルブ コントロール リンケージ
Fig.71-1 VALVE CONTROL LINKAGE OP.

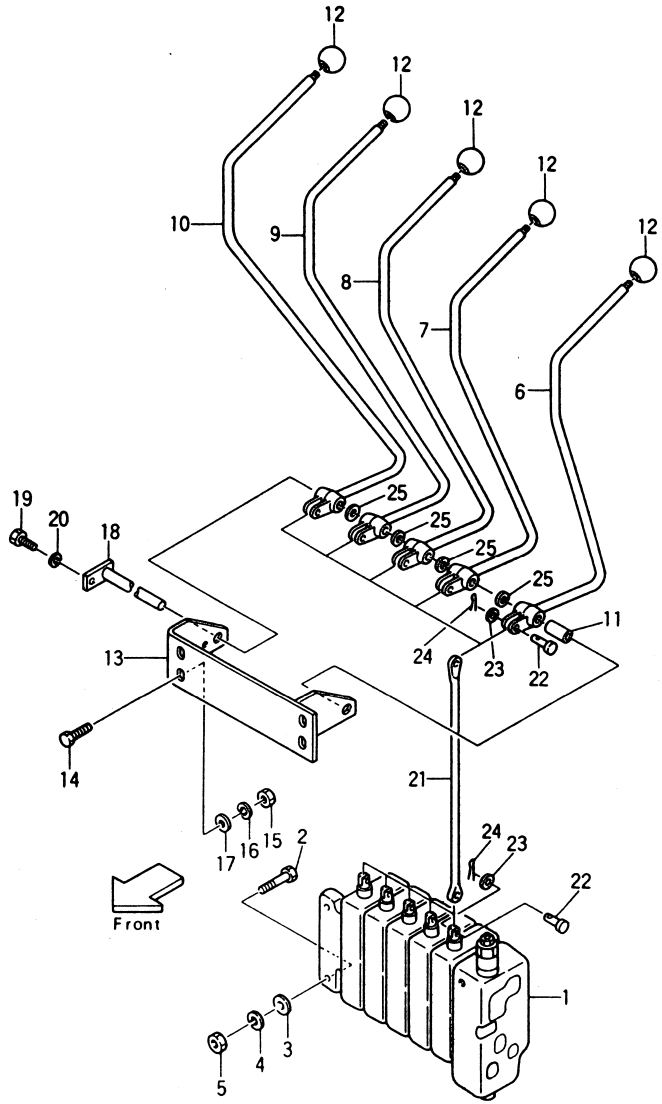

Ⓐ[5SV-22A] [5SV-22U] {FG20N2S FG23N2S FG25N2S} Ⓑ[5SV-22A] {FG20N13S FG23N13S FG25N13S} Ⓒ[5SV-22A] [5SV-22U] {FD20Z2S FD23Z2S FD25Z2S} Ⓓ[5SV-22A] {FD20Z13S FD23Z13S FD25Z13S} Fig.71-1

見出番号 Item No.	部品番号 Part No.		部品名称 Description		個数 Req'd	備考：適用号車 Remarks: Serial No.
7	23657-42022	§	LEVER, tilt	レバー	1	
8	23657-42042	§	LEVER, third	レバー	1	
9	23657-42062	§	LEVER, fourth	レバー	1	
10	55593-02321	§	LEVER, fifth	レバー	1	
11	23457-42101		BUSHING	ブッシング	5	
12	22117-40032		KNOB	ノブ	5	
13	55593-02342		BRACKET	ブラケット	1	
14	01100-08025		BOLT	ボルト	4	
15	01400-00008		NUT	ナット	4	
16	02010-00008		WASHER	ワッシャ	4	
17	02000-00008		WASHER	ワッシャ	4	
18	55593-02371		SHAFT	シャフト	1	
19	01100-06012		BOLT	ボルト	1	
20	02010-00006		WASHER	ワッシャ	1	
21	62439-22941		JOINT	ジョイント	4	
21-1	55593-02551		JOINT	ジョイント	1	
22	22717-40061		PIN	ピン	10	
23	02000-00005		WASHER	ワッシャ	10	
24	02200-16010		PIN, cotter	ピン	10	
24	22517-40051		SHIM	シム	AR	

コントロール バルブ（2連用）
Fig.72 CONTROL VALVE (TWO-THROW)

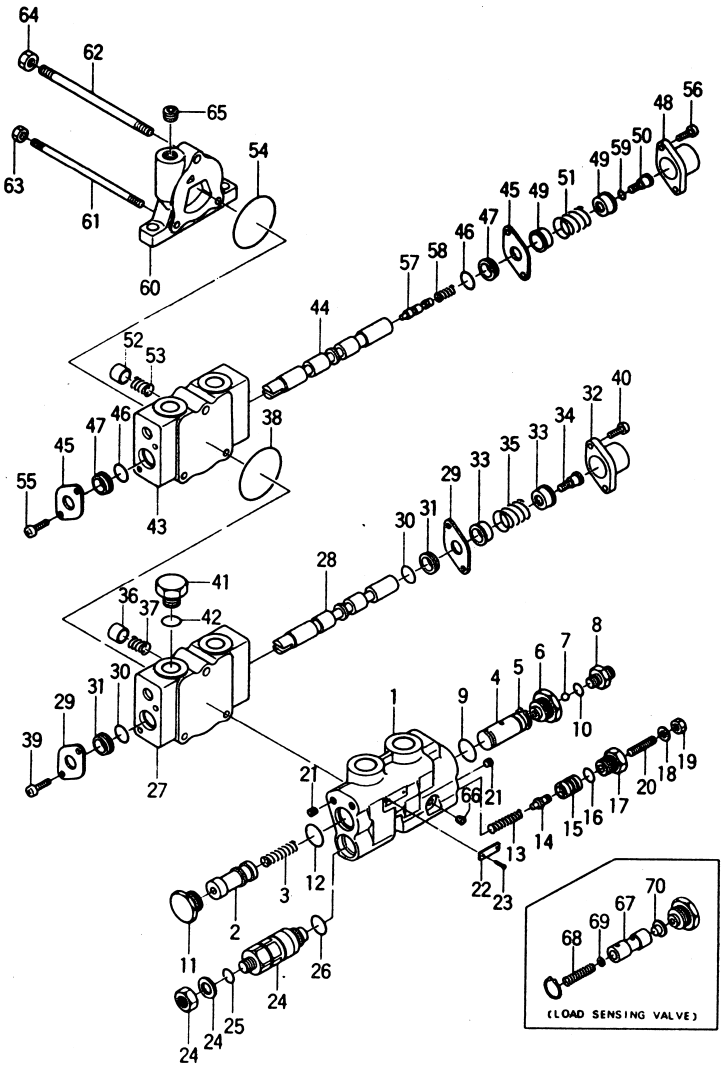

Ⓐ FG20N2S / FG23N2S / FG25N2S　Ⓑ FG20N13S / FG23N13S / FG25N13S　Ⓒ FD20Z2S / FD23Z2S / FD25Z2S　Ⓓ FD20Z13S / FD23Z13S / FD25Z13S

Fig.72

見出番号 Item No.	部品番号 Part No.	部品名称 Description	個数 Req'd	備考：適用号車 Remarks: Serial No.
A	25597-30201	CONTROL VALVE ASS' Y. (Inc.1～66) コントロール バルブ アッセン	1	
B	55592-10251	CONTROL VALVE ASS' Y. (Inc.1～66) コントロール バルブ アッセン	1	NOTE 1
C	222A7-30201	CONTROL VALVE ASS' Y. (Inc.1～70) コントロール バルブ アッセン	1	[LOAD SENSING VALVE]
D	B-21013-37310	INLET SECTION ASS' Y. (Inc.1～23) インレット セクション アッセン	1	
E	B-21028-15901	INLET SECTION ASS' Y. (Inc.1～23) インレット セクション アッセン	1	NOTE 1
F	B-21028-15901	INLET SECTION ASS' Y. (Inc.1～23, 67～70) インレット セクション アッセン	1	[LOAD SENSING VALVE]
1	―――― §	HOUSING ハウジング	1	
2	―――― §	SPOOL スプール	1	
3	B-21731-30802	SPRING スプリング	1	
4	―――― §	SLEEVE スリーブ	1	
※1	25597-39801	REPAIPE KIT リペア キット (Inc.5, 9, 10, 12, 16, 25, 26, 30, 31, 39, 42, 46, 47, 54, 59)	1	
5	B-25011-30701 ※	SNAP RING スナップ リング	1	

コントロール バルブ（2連用）
Fig.72 CONTROL VALVE (TWO-THROW)

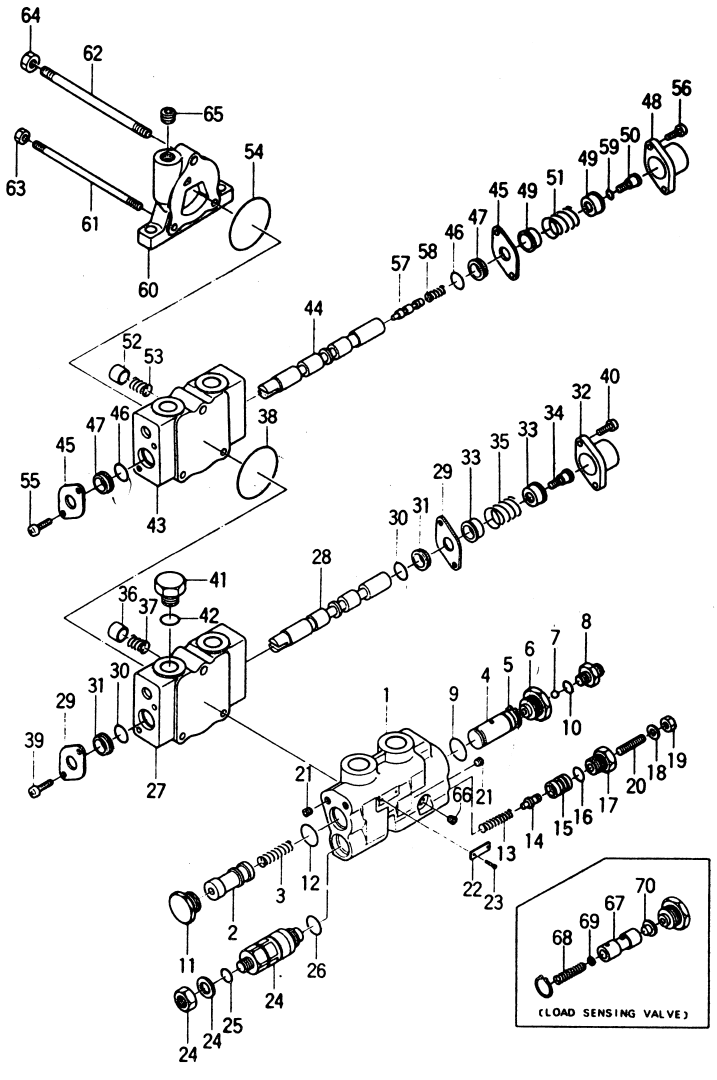

Ⓐ FG20N2S FG23N2S FG25N2S　Ⓑ FG20N13S FG23N13S FG25N13S　Ⓒ FD20Z2S FD23Z2S FD25Z2S　Ⓓ FD20Z13S FD23Z13S FD25Z13S

Fig.72

見出番号 Item No.	部品番号 Part No.	部品名称 Description	個数 Req'd	備考：適用号車 Remarks: Serial No.
G	B-21733-40205	CONNECTOR ASS'Y. (Inc.6～10) コネクタ アッセン	1	
H	B-21028-15902	CONNECTOR ASS'Y. (Inc.6～10) コネクタ アッセン	1	[LOAD SENSING VALVE]
6	B-21731-40608	CONNECTOR コネクタ	1	
7	B-96321-06350	BALL ボール	1	
8	B-21731-40705	PLUG プラグ	1	
9	B-95113-02400 ※	O-RING O－リング	1	
10	B-95113-01100 ※	O-RING O－リング	1	
11	B-21731-30603	PLUG プラグ	1	
12	B-95113-02400 ※	O-RING O－リング	1	
13	B-21731-30306	SPRING スプリング	1	
14	B-21731-30502	POPPET ポペット	1	
15	B-21731-30703	HOUSING ハウジング	1	
16	B-95111-01200 ※	O-RING O－リング	1	
17	B-21731-30612	PLUG プラグ	1	
18	B-94101-08201	WASHER ワッシャ	1	
19	B-93364-08052	NUT ナット	1	
20	B-91511-08351	SCREW スクリュ	1	
21	B-97123-01111	PLUG プラグ	3	
22	B-21001-00651	NAME PLATE ネーム プレート	1	
23	B-91911-01489	SCREW スクリュ	2	
24	B-21013-30664	RELIEF VALVE (Inc.25,26) リリーフ バルブ アッセン	1	
※1	B-2101A-30016	SEAL KIT シール キット (Inc.25,26)	1	

コントロール バルブ（2連用）
Fig.72 CONTROL VALVE (TWO-THROW)

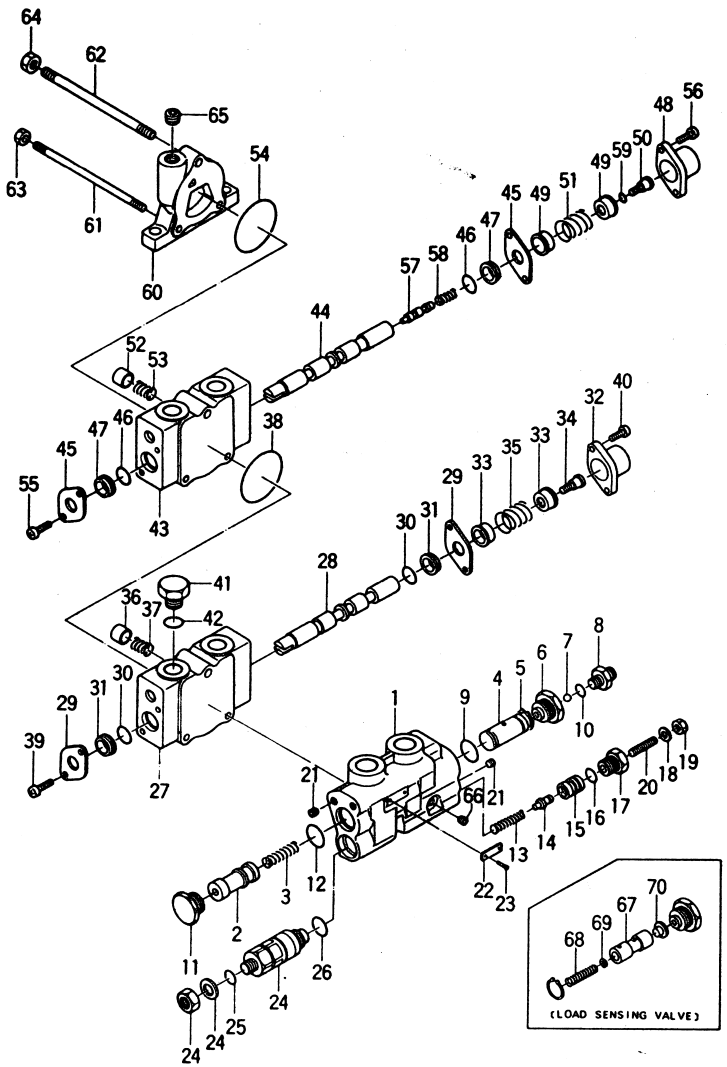

Ⓐ FG20N2S FG23N2S FG25N2S　Ⓑ FG20N13S FG23N13S FG25N13S　Ⓒ FD20Z2S FD23Z2S FD25Z2S　Ⓓ FD20Z13S FD23Z13S FD25Z13S

Fig.72

見出番号 Item No.	部品番号 Part No.	部品名称 Description	個数 Req'd	備考：適用号車 Remarks: Serial No.
25	B-21001-00036 ※	O-RING　Oーリング	1	
26	B-95113-01000 ※	O-RING　Oーリング	1	
I	B-21013-35105	SPOOL SECTION ASS'Y. (Inc.27～42) スプール セクション アッセン	1	
27	―――― §	HOUSING　ハウジング	1	
28	―――― §	SPOOL　スプール	1	
29	B-21011-31702	PLATE　プレート	2	
30	B-21001-00689 ※	O-RING　Oーリング	2	
31	B-21011-32801 ※	WIPER　ワイパ	2	
32	B-21011-31011	CAP　キャップ	1	
33	B-21011-30702	SEAT　シート	2	
34	B-21011-30507	SCREW　スクリュ	1	
35	B-21011-30603	SPRING　スプリング	1	
36	B-21011-32404	POPPET　ポペット	1	
37	B-21011-30604	SPRING　スプリング	1	
38	~~B-21001-00106~~ 03340-00060 ※	O-RING　Oーリング	1	
39	B-91111-60101	SCREW　スクリュ	2	
40	B-92702-06181	BOLT　ボルト	2	
41	B-21001-00128	PLUG　プラグ	1	
42	B-21001-00035 ※	O-RING　Oーリング	1	
J	B-21013-35125	SPOOL SECTION ASS'Y. (Inc.43～59) スプール セクション アッセン	1	
43	―――― §	HOUSING　ハウジング	1	
44	―――― §	SPOOL　スプール	1	
45	B-21011-31702	PLATE　プレート	2	

コントロール バルブ（2連用）
Fig.72 CONTROL VALVE (TWO-THROW)

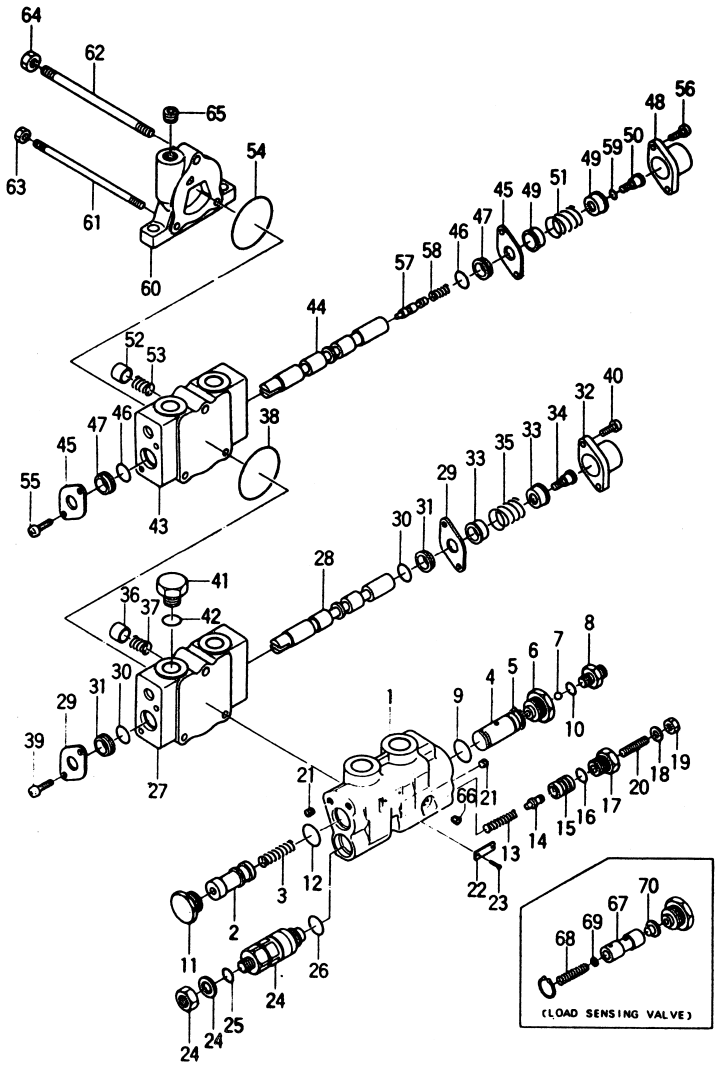

Ⓐ FG20N2S FG23N2S FG25N2S　Ⓑ FG20N13S FG23N13S FG25N13S　Ⓒ FD20Z2S FD23Z2S FD25Z2S　Ⓓ FD20Z13S FD23Z13S FD25Z13S

Fig.72

見出番号 Item No.	部品番号 Part No.	部品名称 Description		個数 Req'd	備考：適用号車 Remarks: Serial No.
46	~~B-21001-00689~~ 03330-00110 ※	O-RING	Oーリング	2	
47	B-21011-32801 ※	WIPER	ワイパ	2	
48	B-21011-31011	CAP	キャップ	1	
49	B-21011-30702	SEAT	シート	2	
50	B-21011-30528	SCREW	スクリュ	1	
51	B-21011-30603	SPRING	スプリング	1	
52	B-21011-32404	POPPET	ポペット	1	
53	B-21011-30604	SPRING	スプリング	1	
54	~~B-21001-00106~~ 03330-00060 ※	O-RING	Oーリング	1	
55	B-91111-60101	SCREW	スクリュ	2	
56	B-92702-06181	BOLT	ボルト	2	
57	B-21011-32414	VALVE	バルブ	1	
58	B-21011-30618	SPRING	スプリング	1	
59	B-95133-00500 ※	O-RING	Oーリング	1	
60	B-21011-30132	HOUSING	ハウジング	1	
61	B-21011-31106	TIE ROD	タイ ロッド	2	
62	B-21011-31105	TIE ROD	タイ ロッド	1	
63	B-93118-08652	NUT	ナット	2	
64	B-93128-10082	NUT	ナット	1	
65	B-97123-02111	PLUG	プラグ	1	
66	B-97123-01111	PLUG	プラグ	1	
67	―――― §	PISTON	ピストン	1	[LOAD SENSING
68	B-21036-12430	SPRING	スプリング	1	〃 VALVE]
69	B-94341-05102	WASHER	ワッシャ	AR	〃
70	―――― §	ORIFICE	オリフィス	1	〃

NOTE 1 Ⓐ[OC-21A][OC/POB-21A]
Ⓒ[OC-22A][OC/POB-22A]
[POB-22A, 22B][PC]

コントロール バルブ (3連用)
Fig.73 CONTROL VALVE (THREE-THROW)

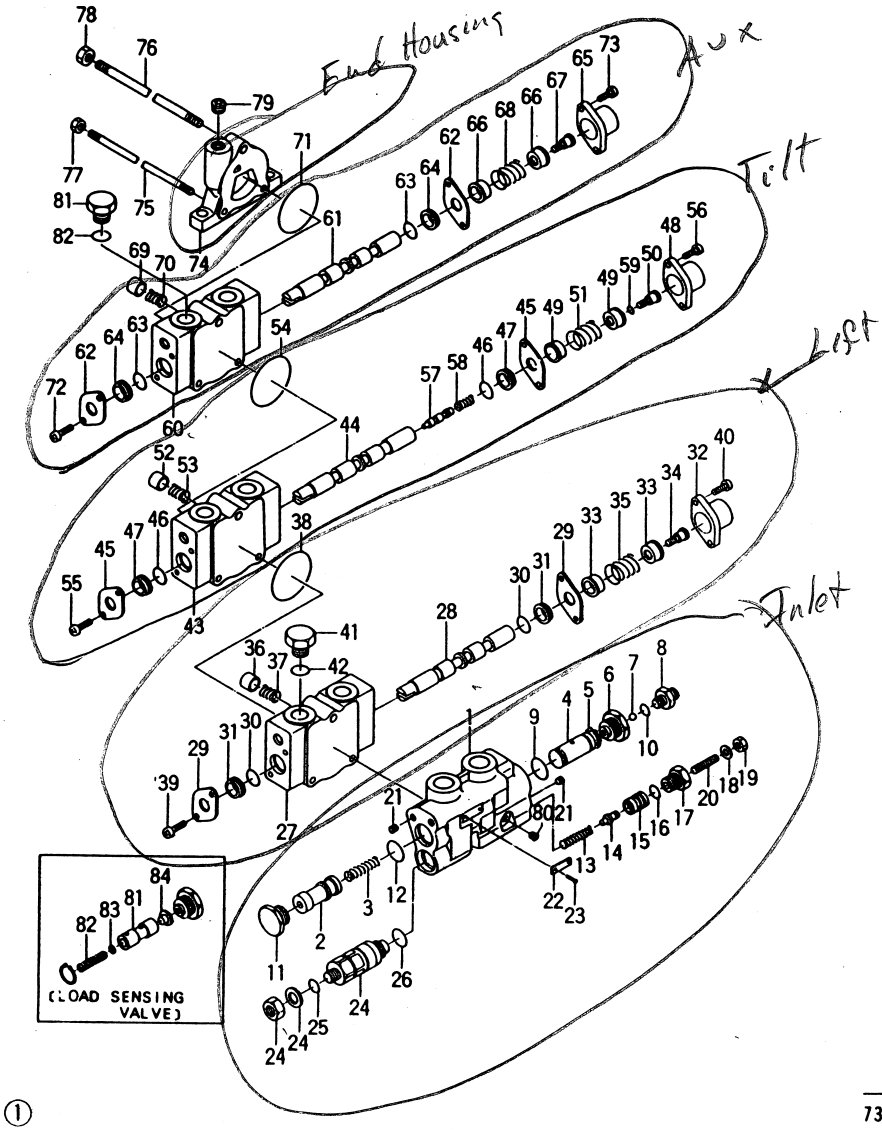

Ⓐ { FG20N2S / FG23N2S / FG25N2S Ⓑ FG20N13S / FG23N13S / FG25N13S Ⓒ { FD20Z2S / FD23Z2S / FD25Z2S Ⓓ { FD20Z13S / FD23Z13S / FD25Z13S

Fig.73

見出番号 Item No.	部品番号 Part No.	部品名称 Description	個数 Req'd	備考：適用号車 Remarks: Serial No.
A	25597-30301	CONTROL VALVE ASS' Y. (Inc.1～80) コントロール バルブ アッセン	1	
B	55592-10351	CONTROL VALVE ASS' Y. (Inc.1～80) コントロール バルブ アッセン	1	NOTE 1
C	222A7-30301	CONTROL VALVE ASS' Y. (Inc.1～84) コントロール バルブ アッセン	1	[LOAD SENSING VALVE]
D	B-21013-37310	INLET SECTION ASS' Y. (Inc.1～23) インレット セクション アッセン	1	
E	B-21013-37311	INLET SECTION ASS' Y. (Inc.1～23) インレット セクション アッセン	1	NOTE 1
F	B-21028-15901	INLET SECTION ASS' Y. (Inc.1～23,81～84) インレット セクション アッセン	1	[LOAD SENSING VALVE]
1	―――― §	HOUSING ハウジング	1	
2	―――― §	SPOOL スプール	1	
3	B-21731-30802	SPRING スプリング	1	
4	―――― §	SLEEVE スリーブ	1	
※1	25597-39811	REPAIPE KIT リペア キット (Inc.5,9,10,12,16,25,26, 31,38,42,46,47,54,59) 63,64,71)	1	
5	B-25011-30701 ※	SNAP RING スナップ リング	1	

コントロール バルブ (3連用)
Fig.73 CONTROL VALVE (THREE-THROW)

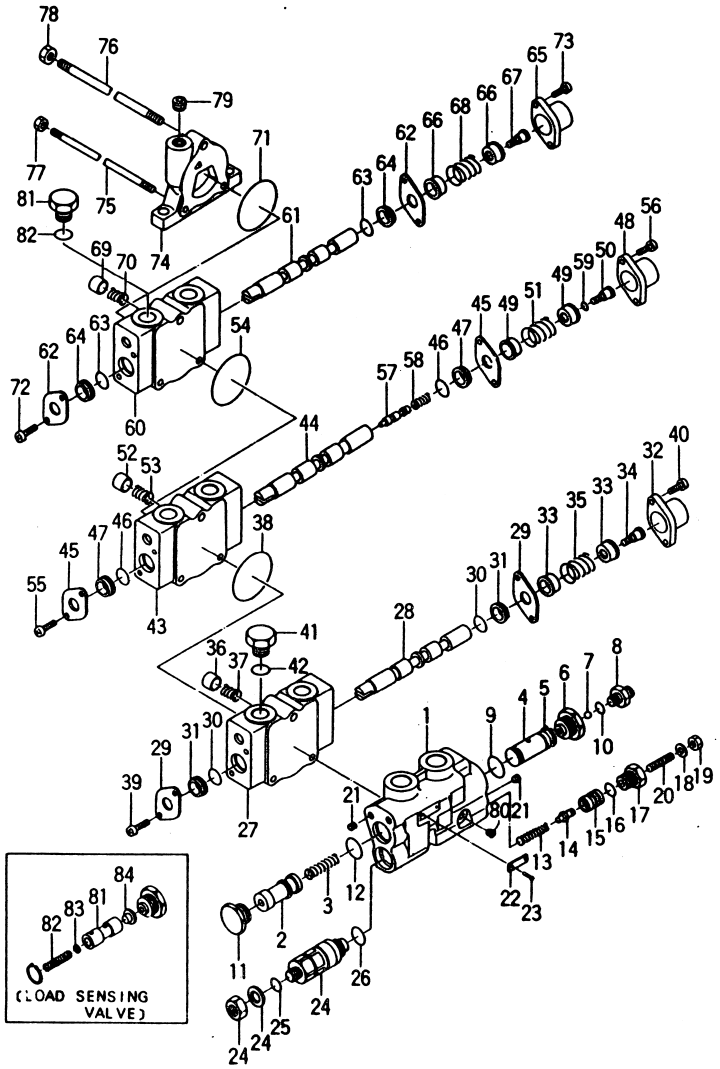

Ⓐ FG20N2S FG23N2S FG25N2S　Ⓑ FG20N13S FG23N13S FG25N13S　Ⓒ FD20Z2S FD23Z2S FD25Z2S　Ⓓ FD20Z13S FD23Z13S FD25Z13S

Fig.73

見出番号 Item No.	部品番号 Part No.	部品名称 Description	個数 Req'd	備考：適用号車 Remarks: Serial No.
G	B-21733-40205	CONNECTOR ASS'Y. (Inc.6～10) コネクタ アッセン	1	
H	B-21028-15902	CONNECTOR ASS'Y. (Inc.6～10) コネクタ アッセン	1	[LOAD SENSING VALVE]
6	B-21731-40608	CONNECTOR コネクタ	1	
7	B-96321-06350	BALL ボール	1	
8	B-21731-40705	PLUG プラグ	1	
9	B-95113-02400 ※	O-RING O-リング	1	
10	B-95113-01100 ※	O-RING O-リング	1	
11	B-21731-30603	PLUG プラグ	1	
12	B-95113-02400 ※	O-RING O-リング	1	
13	B-21731-30306	SPRING スプリング	1	
14	B-21731-30502	POPPET ポペット	1	
15	B-21731-30703	HOUSING ハウジング	1	
16	B-95111-01200 ※	O-RING O-リング	1	
17	B-21731-30612	PLUG プラグ	1	
18	B-94101-08201	WASHER ワッシャ	1	
19	B-93364-08052	NUT ナット	1	
20	B-91511-08351	SCREW スクリュ	1	
21	B-97123-01111	PLUG プラグ	3	
22	B-21001-00651	NAME PLATE ネーム プレート	1	
23	B-91911-01489	SCREW スクリュ	2	
24	B-21013-30664	RELIEF VALVE (Inc.25,26) リリーフ バルブ	1	
※2	B-2101A-30016	SEAL KIT シール キット (Inc.25,26)	1	

コントロール バルブ (3連用)
Fig.73 CONTROL VALVE (THREE-THROW)

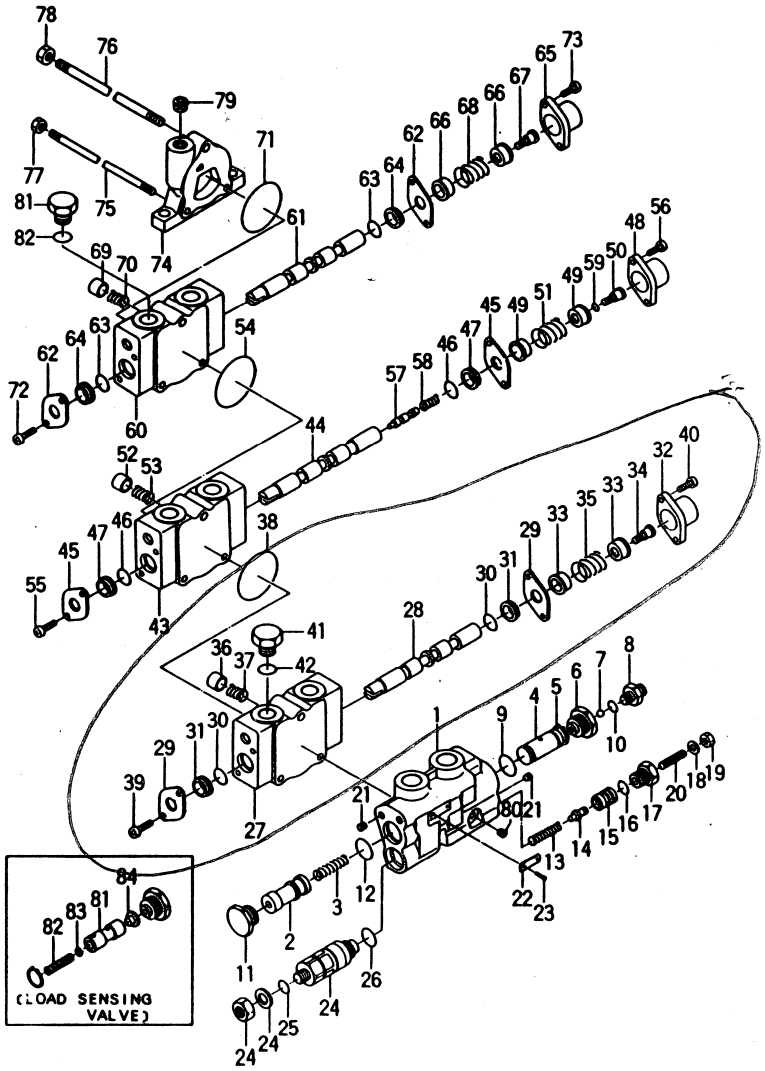

Ⓐ FG20N2S FG23N2S FG25N2S Ⓑ FG20N13S FG23N13S FG25N13S Ⓒ FD20Z2S FD23Z2S FD25Z2S Ⓓ FD20Z13S FD23Z13S FD25Z13S

Fig.73

見出番号 Item No.	部品番号 Part No.	部品名称 Description	個数 Req'd	備考：適用号車 Remarks: Serial No.
25	B-21001-00036 ※	O-RING O-リング	1	
26	B-95113-01000 ※	O-RING O-リング	1	
I	B-21013-35105	SPOOL SECTION ASS'Y. (Inc.27～42) スプール セクション アッセン	1	
27	―――― §	HOUSING ハウジング	1	
28	―――― §	SPOOL スプール	1	
29	B-21011-31702	PLATE プレート	2	
30	03330-00110 ~~B-21001-00689~~ ※	O-RING O-リング	2	
31	B-21011-32801 ※	WIPER ワイパ	2	
32	B-21011-31011	CAP キャップ	1	
33	B-21011-30702	SEAT シート	2	
34	B-21011-30507	SCREW スクリュ	1	
35	B-21011-30603	SPRING スプリング	1	
36	B-21011-32404	POPPET ポペット	1	
37	B-21011-30604	SPRING スプリング	1	
38	03340-00060 ~~B-21001-00106~~ ※	O-RING O-リング	1	
39	B-91111-60101	SCREW スクリュ	2	
40	B-92702-06181	BOLT ボルト	2	
41	B-21001-00128	PLUG プラグ	1	
42	B-21001-00035 ※	O-RING O-リング	1	
J	B-21013-35125	SPOOL SECTION ASS'Y. (Inc.43～59) スプール セクション アッセン	1	
43	―――― §	HOUSING ハウジング	1	
44	―――― §	SPOOL スプール	1	
45	B-21011-31702	PLATE プレート	2	

コントロール バルブ (3連用)
Fig.73 CONTROL VALVE (THREE-THROW)

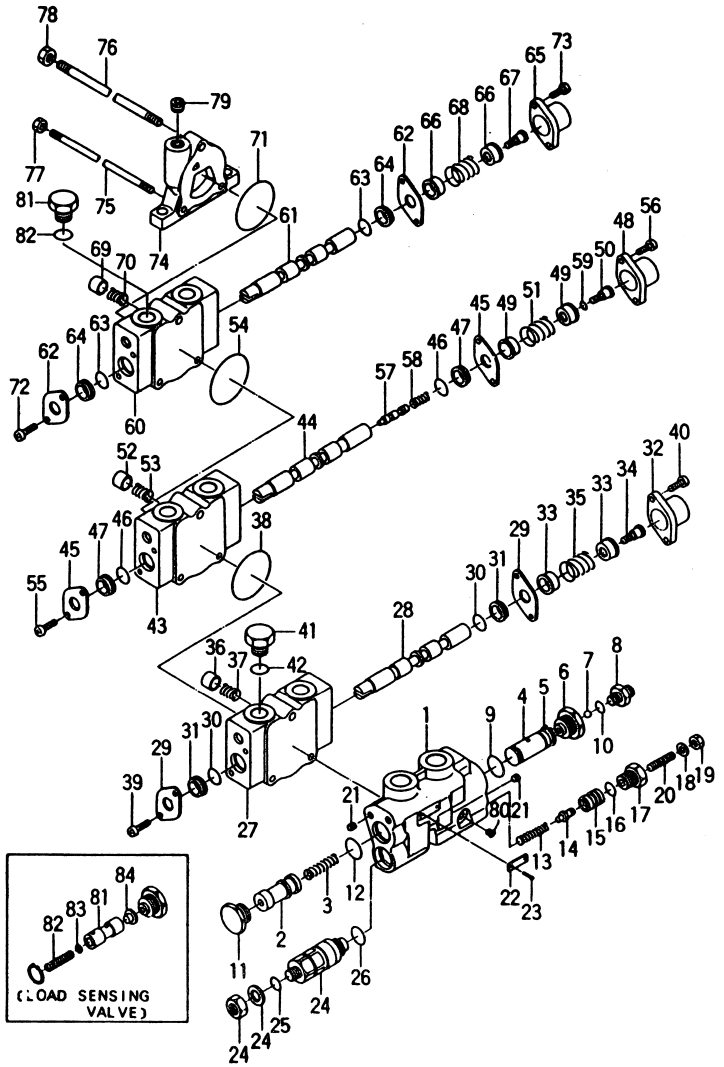

Ⓐ{FG20N2S FG23N2S FG25N2S} Ⓑ{FG20N13S FG23N13S FG25N13S} Ⓒ{FD20Z2S FD23Z2S FD25Z2S} Ⓓ{FD20Z13S FD23Z13S FD25Z13S}

Fig.73

見出番号 Item No.	部品番号 Part No.	部品名称 Description		個数 Req'd	備考：適用号車 Remarks: Serial No.
46	~~B-21001-00689~~ 03330-00110 ※	O-RING	Oーリング	2	
47	B-21011-32801 ※	WIPER	ワイパ	2	
48	B-21011-31011	CAP	キャップ	1	
49	B-21011-30702	SEAT	シート	2	
50	B-21011-30528	SCREW	スクリュ	1	
51	B-21011-30603	SPRING	スプリング	1	
52	B-21011-32404	POPPET	ポペット	1	
53	B-21011-30604	SPRING	スプリング	1	
54	~~B-21001-00106~~ 03340-00060 ※	O-RING	Oーリング	1	
55	B-91111-60101	SCREW	スクリュ	2	
56	B-92702-06181	BOLT	ボルト	2	
57	B-21011-32414	VALVE	バルブ	1	
58	B-21011-30618	SPRING	スプリング	1	
59	B-95133-00500 ※	O-RING	Oーリング	1	
K	B-21013-35102	SPOOL SECTION ASS'Y. (Inc.60～73)	スプール セクション アッセン	1	
60	―――― §	HOUSING	ハウジング	1	
61	―――― §	SPOOL	スプール	1	
62	B-21011-31702	PLATE	プレート	2	
63	~~B-21001-00689~~ 03330-00110 ※	O-RING	Oーリング	1	
64	B-21011-32801 ※	WIPER	ワイパ	2	
65	B-21011-31011	CAP	キャップ	1	
66	B-21011-30702	SEAT	シート	2	
67	B-21011-30507	SCREW	スクリュ	1	
68	B-21011-30603	SPRING	スプリング	1	
69	B-21011-32404	POPPET	ポペット	1	

コントロール バルブ (3連用)
Fig.73 CONTROL VALVE (THREE-THROW)

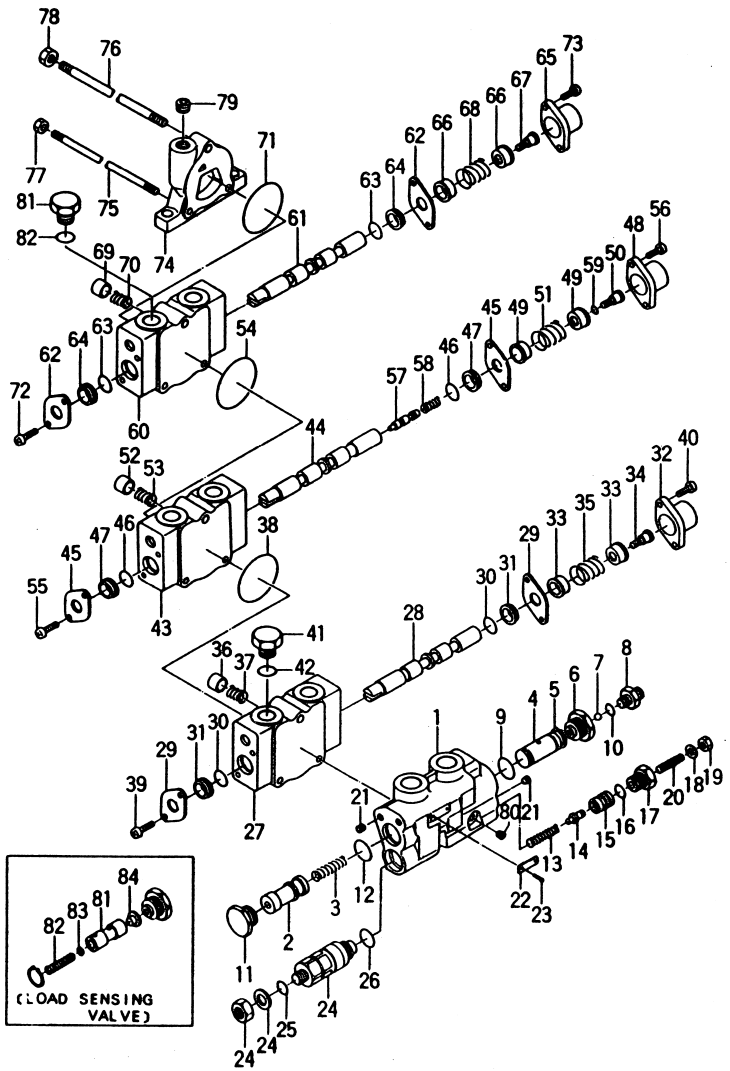

Ⓐ{FG20N2S FG23N2S FG25N2S} Ⓑ{FG20N13S FG23N13S FG25N13S} Ⓒ{FD20Z2S FD23Z2S FD25Z2S} Ⓓ{FD20Z13S FD23Z13S FD25Z13S}

Fig.73

見出番号 Item No.	部品番号 Part No.	部品名称 Description		個数 Req'd	備考：適用号車 Remarks: Serial No.
70	B-21011-30604	SPRING	スプリング	1	
71	~~B-21001-00106~~ ※ 03340-00060	~~O-RING~~	Oーリング	1	
72	B-91111-60101	SCREW	スクリュ	2	
73	B-92702-06181	BOLT	ボルト	2	
74	B-21011-30132	HOUSING	ハウジング	1	
75	B-21021-30104	TIE ROD	タイ ロッド	2	
76	B-21011-30103	TIE ROD	タイ ロッド	1	
77	B-93118-08652	NUT	ナット	2	
78	B-93128-10082	NUT	ナット	1	
79	B-97123-02111	PLUG	プラグ	1	
80	B-97123-01111	PLUG	プラグ	1	
81	― ― ― ― §	PISTON	ピストン	1	[LOAD SENSING
82	B-21036-12430	SPRING	スプリング	1	〃 VALVE]
83	B-94341-05102	WASHER	ワッシャ	AR	〃
84	― ― ― ― §	ORIFICE	オリフィス	1	〃

NOTE 1 Ⓐ[OC-21A][OC/POB-21A]
Ⓒ[OC-22A][OC/POB-22A]
[POB-22A, 22B][PC]

①

コントロール バルブ（4連用）
Fig.74 CONTROL VALVE (FOUR-THROW)

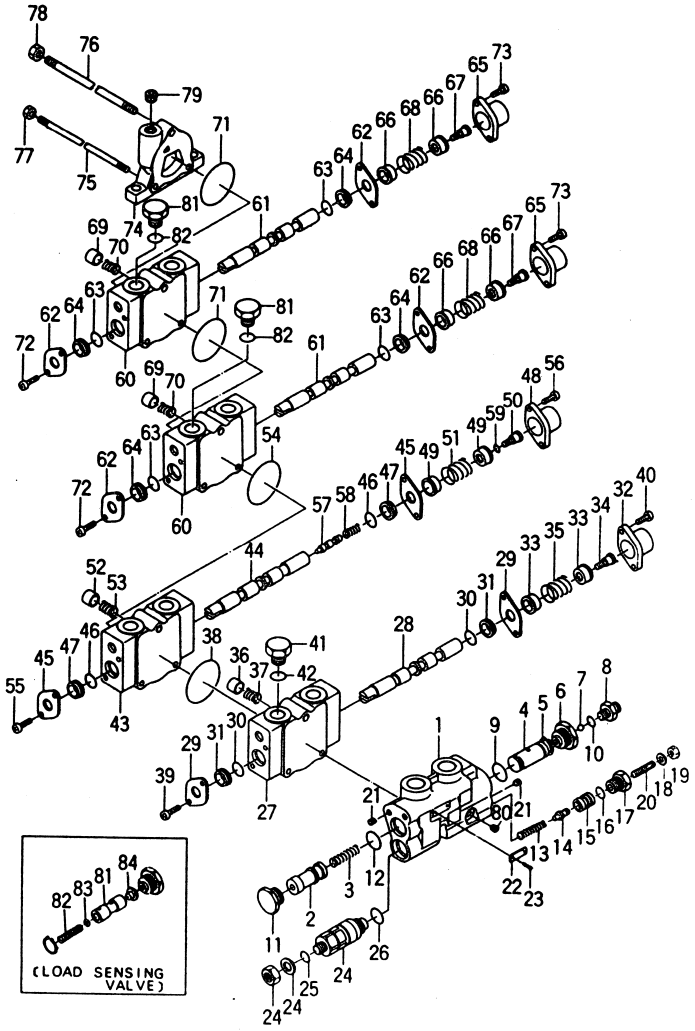

Ⓐ FG20N2S FG23N2S FG25N2S　Ⓑ FG20N13S FG23N13S FG25N13S　Ⓒ FD20Z2S FD23Z2S FD25Z2S　Ⓓ FD20Z13S FD23Z13S FD25Z13S

Fig.74

見出番号 Item No.	部品番号 Part No.	部品名称 Description	個数 Req'd	備考：適用号車 Remarks: Serial No.
A	25597-30401	CONTROL VALVE ASS' Y. (Inc.1～80) コントロール バルブ アッセン	1	
B	55592-10451	CONTROL VALVE ASS' Y. (Inc.1～80) コントロール バルブ アッセン	1	NOTE 1
C	222A7-30401	CONTROL VALVE ASS' Y. (Inc.1～84) コントロール バルブ アッセン	1	[LOAD SENSING VALVE]
D	B-21013-37310	INLET SECTION ASS' Y. (Inc.1～23) インレット セクション アッセン	1	
E	B-21013-37311	INLET SECTION ASS' Y. (Inc.1～23) インレット セクション アッセン	1	NOTE 1
F	B-21028-15901	INLET SECTION ASS' Y. (Inc.1～23, 81～84) インレット セクション アッセン	1	[LOAD SENSING VALVE]
1	―――― §	HOUSING ハウジング	1	
2	―――― §	SPOOL スプール	1	
3	B-21731-30802	SPRING スプリング	1	
4	―――― §	SLEEVE スリーブ	1	
※1	25597-39821	REPAIR KIT リペア キット (Inc.5, 9, 10, 12, 16, 25, 26, 30, 31, 38, 42, 46, 47, 54, 59, 63, 64, 71)	1	
5	B-25011-30701 ※	SNAP RING スナップ リング	1	

コントロール バルブ（4連用）
Fig.74 CONTROL VALVE (FOUR-THROW)

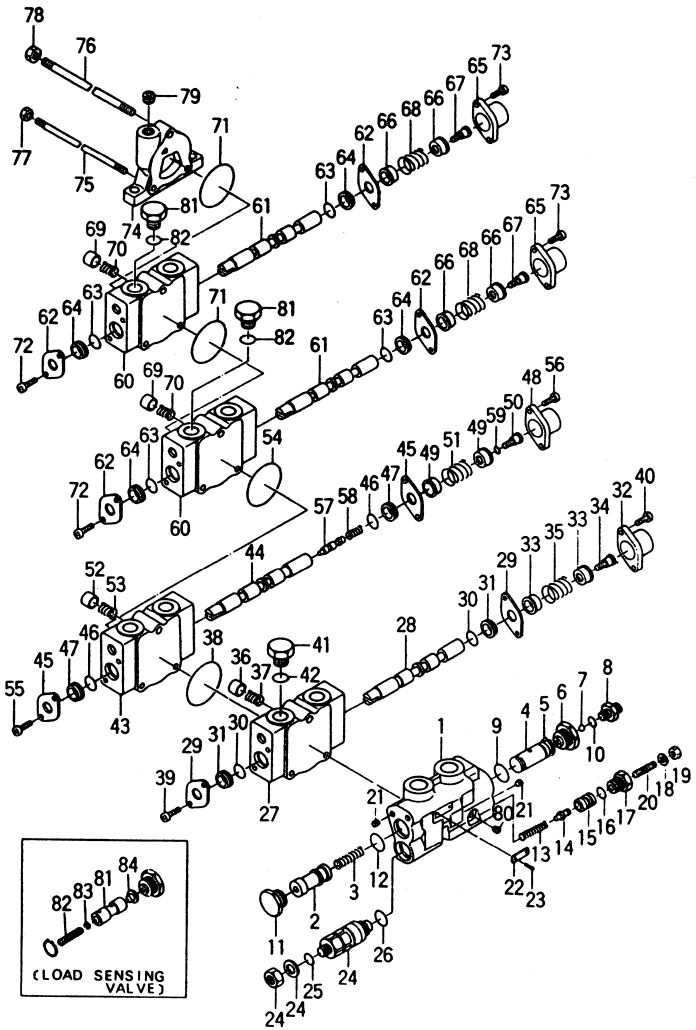

Ⓐ FG20N2S FG23N2S FG25N2S　Ⓑ FG20N13S FG23N13S FG25N13S　Ⓒ FD20Z2S FD23Z2S FD25Z2S　Ⓓ FD20Z13S FD23Z13S FD25Z13S

Fig.74

見出番号 Item No.	部品番号 Part No.	部品名称 Description	個数 Req'd	備考：適用号車 Remarks: Serial No.
G	B-21733-40205	CONNECTOR ASS'Y. (Inc.6～10) コネクタ アッセン	1	
H	B-21028-15902	CONNECTOR ASS'Y. (Inc.6～10) コネクタ アッセン	1	[LOAD SENSING VALVE]
6	B-21731-40608	CONNECTOR コネクタ	1	
7	B-96321-06350	BALL ボール	1	
8	B-21731-40705	PLUG プラグ	1	
9	B-95113-02400 ※	O-RING O－リング	1	
10	B-95113-01100 ※	O-RING O－リング	1	
11	B-21731-30603	PLUG プラグ	1	
12	B-95113-02400 ※	O-RING O－リング	1	
13	B-21731-30306	SPRING スプリング	1	
14	B-21731-30502	POPPET ポペット	1	
15	B-21731-30703	HOUSING ハウジング	1	
16	B-95111-01200 ※	O-RING O－リング	1	
17	B-21731-30612	PLUG プラグ	1	
18	B-94101-08201	WASHER ワッシャ	1	
19	B-93364-08052	NUT ナット	1	
20	B-91511-09351	SCREW スクリュ	1	
21	B-97123-01111	PLUG プラグ	3	
22	B-21001-00651	NAME PLATE ネーム プレート	1	
23	B-91911-01489	SCREW スクリュ	2	
24	B-21013-30664	RELIEF VALVE リリーフ バルブ (Inc.25,26)	1	
※2	B-2101A-30016	SEAL KIT シール キット (Inc.25,26)	1	

コントロール バルブ（4連用）
Fig.74 CONTROL VALVE (FOUR-THROW)

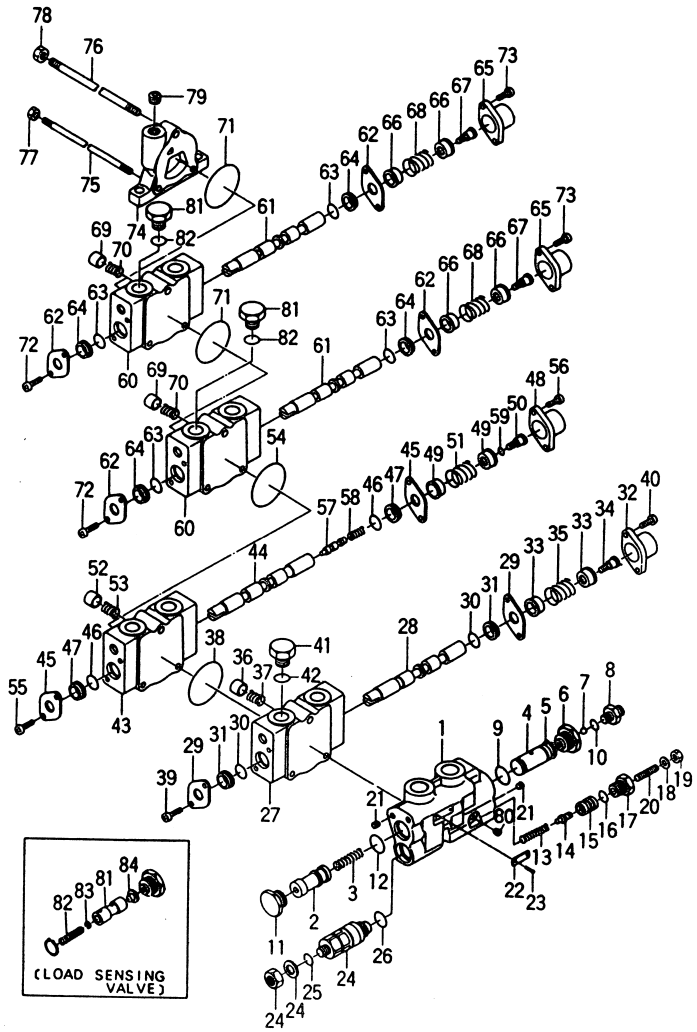

Ⓐ{FG20N2S FG23N2S FG25N2S Ⓑ{FG20N13S FG23N13S FG25N13S Ⓒ{FD20Z2S FD23Z2S FD25Z2S Ⓓ{FD20Z13S FD23Z13S FD25Z13S

Fig.74

見出番号 Item No.	部品番号 Part No.	部品名称 Description	個数 Req'd	備考：適用号車 Remarks: Serial No.
25	B-21001-00036 ※	O-RING O－リング	1	
26	B-95113-01000 ※	O-RING O－リング	1	
I	B-21013-35105	SPOOL SECTION ASS' Y. (Inc.27～42) スプール セクション アッセン	1	
27	―――― §	HOUSING ハウジング	1	
28	―――― §	SPOOL スプール	1	
29	B-21011-31702	PLATE プレート	2	
30	~~B-21001-00089~~ 03330-00110 ※	O-RING O－リング	2	
31	B-21011-32801 ※	WIPER ワイパ	2	
32	B-21011-31011	CAP キャップ	1	
33	B-21011-30702	SEAT シート	2	
34	B-21011-30507	SCREW スクリュ	1	
35	B-21011-30603	SPRING スプリング	1	
36	B-21011-32404	POPPET ポペット	1	
37	B-21011-30604	SPRING スプリング	1	
38	~~B-21001-00106~~ 03340-00060 ※	O-RING O－リング	1	
39	B-91111-60101	SCREW スクリュ	2	
40	B-92702-06181	BOLT ボルト	2	
41	B-21001-00128	PLUG プラグ	1	
42	B-21001-00035 ※	O-RING O－リング	1	
J	B-21013-35125	SPOOL SECTION ASS' Y. (Inc.43～59) スプール セクション アッセン	1	
43	―――― §	HOUSING ハウジング	1	
44	―――― §	SPOOL スプール	1	
45	B-21011-31702	PLATE プレート	2	

コントロール バルブ（4連用）
Fig.74 CONTROL VALVE (FOUR-THROW)

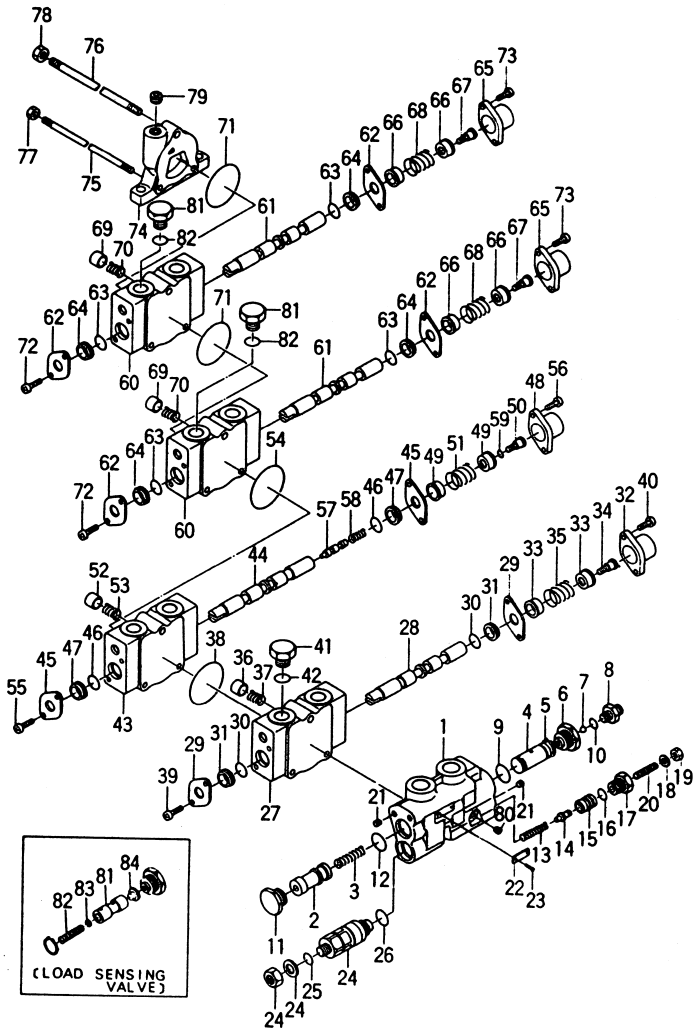

Ⓐ FG20N2S / FG23N2S / FG25N2S　Ⓑ FG20N13S / FG23N13S / FG25N13S　Ⓒ FD20Z2S / FD23Z2S / FD25Z2S　Ⓓ FD20Z13S / FD23Z13S / FD25Z13S

Fig.74

見出番号 Item No.	部品番号 Part No.	部品名称 Description		個数 Req'd	備考：適用号車 Remarks: Serial No.
46	~~B-21001-00689~~ 03330-00110 ※	O-RING	O－リング	2	
47	B-21011-32801 ※	WIPER	ワイパ	2	
48	B-21011-31011	CAP	キャップ	1	
49	B-21011-30702	SEAT	シート	2	
50	B-21011-30528	SCREW	スクリュ	1	
51	B-21011-30603	SPRING	スプリング	1	
52	B-21011-32404	POPPET	ポペット	1	
53	B-21011-30604	SPRING	スプリング	1	
54	~~B-21001-00106~~ 03340-00060 ※	O-RING	O－リング	1	
55	B-91111-60101	SCREW	スクリュ	2	
56	B-92702-06181	BOLT	ボルト	2	
57	B-21011-32414	VALVE	バルブ	1	
58	B-21011-30618	SPRING	スプリング	1	
59	B-95133-00500 ※	O-RING	O－リング	1	
K	B-21013-35102	SPOOL SECTION ASS'Y. (Inc.60～73)	スプール セクション アッセン	2	
60	―――― §	HOUSING	ハウジング	2	
61	―――― §	SPOOL	スプール	2	
62	B-21011-31702	PLATE	プレート	4	
63	~~B-21001-00689~~ 03330-00110 ※	O-RING	O－リング	4	
64	B-21011-32801 ※	WIPER	ワイパ	4	
65	B-21011-31011	CAP	キャップ	2	
66	B-21011-30702	SEAT	シート	4	
67	B-21011-30507	SCREW	スクリュ	2	
68	B-21011-30603	SPRING	スプリング	2	
69	B-21011-32404	POPPET	ポペット	2	

コントロール バルブ（4連用）
Fig.74 CONTROL VALVE (FOUR-THROW)

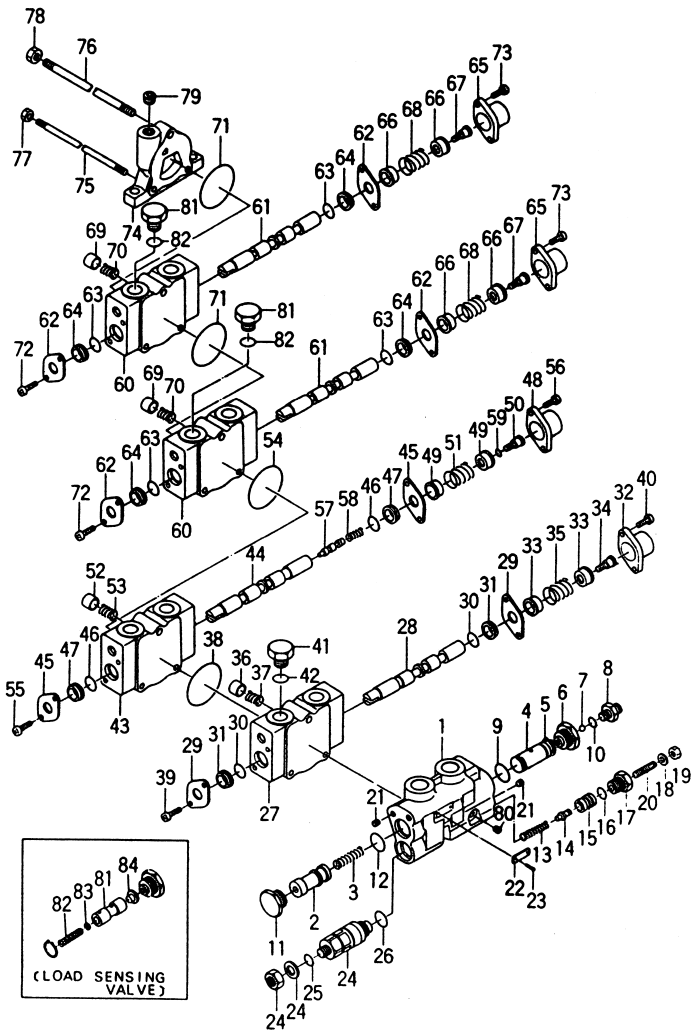

Ⓐ{FG20N2S FG23N2S FG25N2S} Ⓑ{FG20N13S FG23N13S FG25N13S} Ⓒ{FD20Z2S FD23Z2S FD25Z2S} Ⓓ{FD20Z13S FD23Z13S FD25Z13S}

Fig.74

見出番号 Item No.	部品番号 Part No.	部品名称 Description		個数 Req'd	備考：適用号車 Remarks: Serial No.
70	B-21011-30604	SPRING	スプリング	2	
71	~~B-21001-00106~~ 03340-00060 ※	O-RING	O-リング	2	
72	B-91111-60101	SCREW	スクリュ	4	
73	B-92702-06181	BOLT	ボルト	4	
74	B-21011-30132	HOUSING	ハウジング	1	
75	B-21031-30104	TIE ROD	タイ ロッド	2	
76	B-21031-30103	TIE ROD	タイ ロッド	1	
77	B-93118-08652	NUT	ナット	2	
78	B-93128-10082	NUT	ナット	1	
79	B-97123-02111	PLUG	プラグ	1	
80	B-97123-01111	PLUG	プラグ	1	
81	―――― §	PISTON	ピストン	1	[LOAD SENSING VALVE]
82	B-21036-12430	SPRING	スプリング	1	〃
83	B-94341-05102	WASHER	ワッシャ	1	〃
84	―――― §	ORIFICE	オリフィス	1	〃

NOTE 1 Ⓐ[OC-21A][OC/POB-21A]
Ⓒ[OC-22A][OC/POB-22A]
[POB-22A, 22B][PC]

コントロール バルブ
Fig. 74-1 CONTROL VALVE OP.

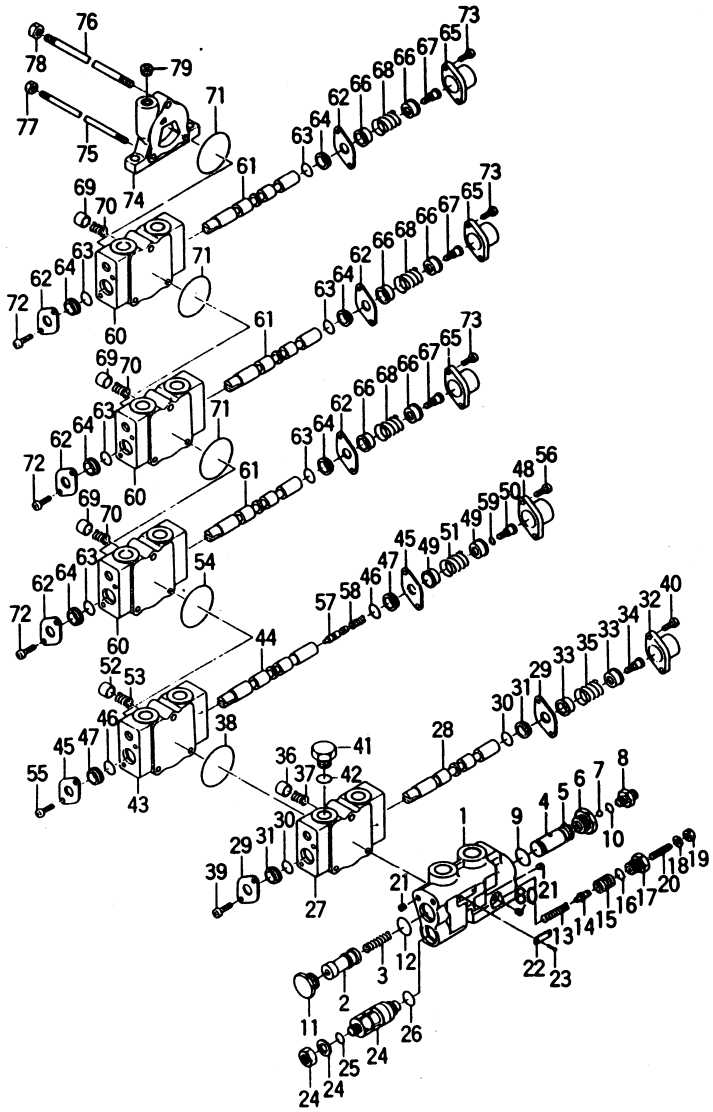

①

Ⓐ[5SV-22A] [5SV-22U] { FG20N2S / FG23N2S / FG25N2S Ⓑ[5SV-22A] { FG20N13S / FG23N13S / FG25N13S Ⓒ[5SV-22A] [5SV-22U] { FD20Z2S / FD23Z2S / FD25Z2S Ⓓ[5SV-22A] { FD20Z13S / FD23Z13S / FD25Z13S Fig. 74-1

見出番号 Item No.	部品番号 Part No.	部品名称 Description	個数 Req'd	備考：適用号車 Remarks: Serial No.
A	55593-02881	CONTROL VALVE ASS' Y. (Inc. 1～80) コントロール バルブ アッセン	1	
B	55592-10551	CONTROL VALVE ASS' Y. (Inc. 1～80) コントロール バルブ アッセン	1	[OC/5SV-22A] ⒶⒸ[5SV-22U]
C	B-21013-37310	INLET SECTION ASS' Y. (Inc. 1～23) インレット セクション アッセン	1	
D	B-21013-37311	INLET SECTION ASS' Y. (Inc. 1～23) インレット セクション アッセン	1	[OC/5SV-22A] ⒶⒸ[5SV-22U]
1	― ― ― ― §	HOUSING ハウジング	1	
2	― ― ― ― §	SPOOL スプール	1	
3	B-21731-30802	SPRING スプリング	1	
4	― ― ― ― §	SLEEVE スリーブ	1	
※1	25597-39831	REPAIR KIT リペア キット (Inc. 5, 9, 10, 12, 16, 25, 26, 30, 31, 38, 42, 46, 47, 54, 59, 63, 64, 71)	1	
5	B-25011-30701 ※	SNAP RING スナップ リング	1	
E	B-21733-40205	CONNECTOR ASS' Y. (Inc. 6～10) コネクタ アッセン	1	
6	B-21731-40608	CONNECTOR コネクタ	1	
7	B-96321-06350	BALL ボール	1	
8	B-21731-40705	PLUG プラグ	1	

コントロール バルブ
Fig. 74-1 CONTROL VALVE OP.

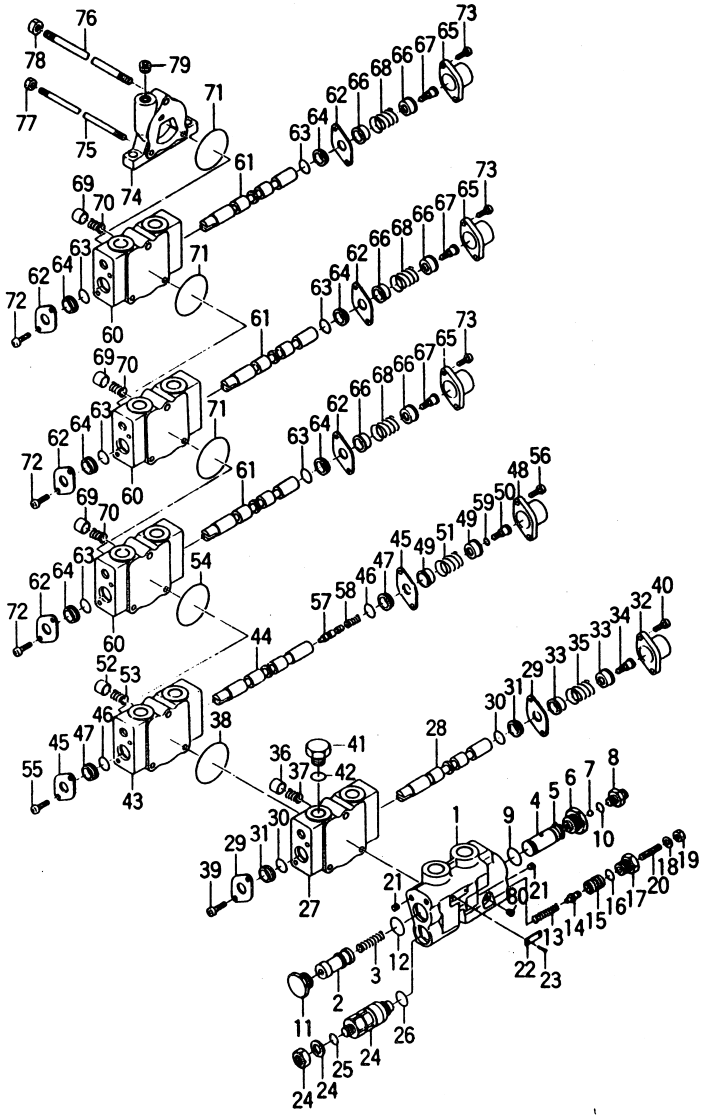

Ⓐ[5SV-22A] [5SV-22U] {FG20N2S FG23N2S FG25N2S} Ⓑ[5SV-22A] {FG20N13S FG23N13S FG25N13S} Ⓒ[5SV-22A] [5SV-22U] {FD20Z2S FD23Z2S FD25Z2S} Ⓓ[5SV-22A] {FD20Z13S FD23Z13S FD25Z13S} Fig. 74-1

見出番号 Item No.	部品番号 Part No.	部品名称 Description	個数 Req'd	備考：適用号車 Remarks: Serial No.
9	B-95113-02400 ※	O-RING O-リング	1	
10	B-95113-01100 ※	O-RING O-リング	1	
11	B-21731-30603	PLUG プラグ	1	
12	B-95113-02400 ※	O-RING O-リング	1	
13	B-21731-30306	SPRING スプリング	1	
14	B-21731-30502	POPPET ポペット	1	
15	B-21731-30703	HOUSING ハウジング	1	
16	B-95111-01200 ※	O-RING O-リング	1	
17	B-21731-30612	PLUG プラグ	1	
18	B-94101-08201	WASHER ワッシャ	1	
19	B-93364-08052	NUT ナット	1	
20	B-91511-08351	SCREW スクリュ	1	
21	B-97123-01111	PLUG プラグ	3	
22	B-21001-00651	NAME PLATE ネーム プレート	1	
23	B-91911-01489	SCREW スクリュ	2	
24	B-21013-30664	RELIEF VALVE リリーフ バルブ (Inc. 25, 26)	1	
※2	B-2101A-30016	SEAL KIT シール キット (Inc. 25, 26)	1	
25	B-21001-00036 ※	O-RING O-リング	1	
26	B-95113-01000 ※	O-RING O-リング	1	
F	B-21013-35105	SPOOL SECTION ASS'Y. (Inc. 27～42) スプール セクション アッセン	1	
27	― ― ― ― §	HOUSING ハウジング	1	
28	― ― ― ― §	SPOOL スプール	1	
29	B-21011-31702	PLATE プレート	2	

コントロール バルブ
Fig.74-1 CONTROL VALVE OP.

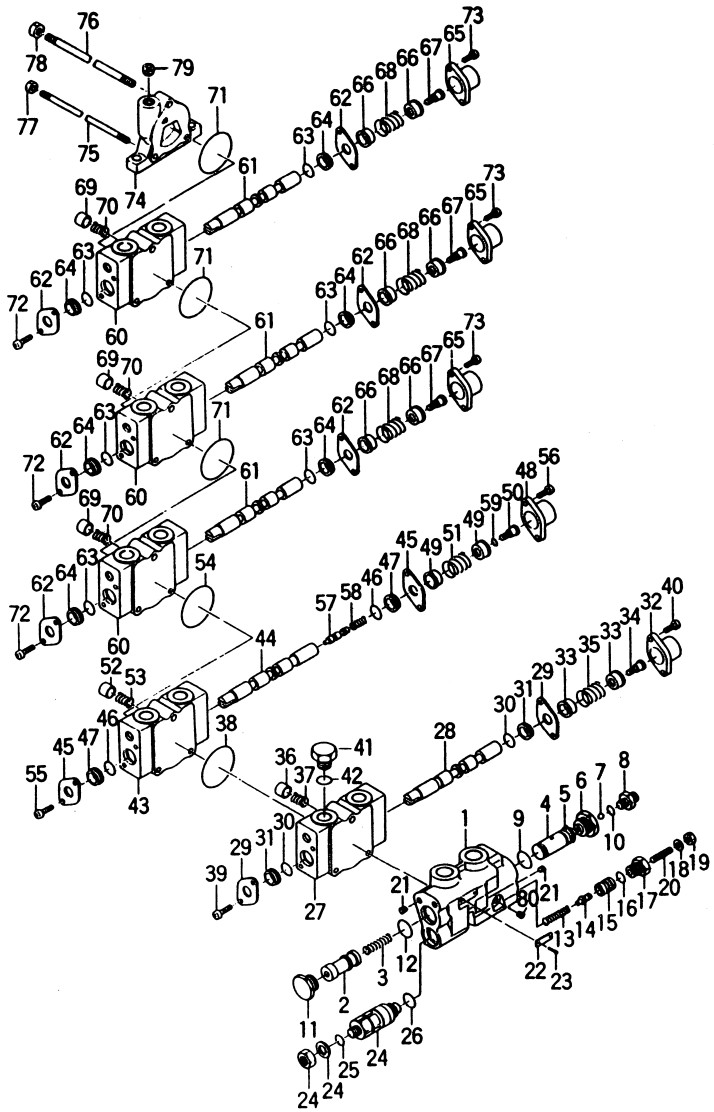

①

Ⓐ[5SV-22A] [5SV-22U] {FG20N2S FG23N2S FG25N2S} Ⓑ[5SV-22A] {FG20N13S FG23N13S FG25N13S} Ⓒ[5SV-22A] [5SV-22U] {FD20Z2S FD23Z2S FD25Z2S} Ⓓ[5SV-22A] {FD20Z13S FD23Z13S FD25Z13S} Fig.74-1

見出番号 Item No.	部品番号 Part No.	部品名称 Description	個数 Req'd	備考：適用号車 Remarks: Serial No.
30	~~B-21001-00689~~ 03330-00110 ※	O-RING O-リング	2	
31	B-21011-32801 ※	WIPER ワイパ	2	
32	B-21011-31011	CAP キャップ	1	
33	B-21011-30702	SEAT シート	2	
34	B-21011-30507	SCREW スクリュ	1	
35	B-21011-30603	SPRING スプリング	1	
36	B-21011-32404	POPPET ポペット	1	
37	B-21011-30604	SPRING スプリング	1	
38	~~B-21001-00106~~ 03330-00060 ※	O-RING O-リング	1	
39	B-91111-60101	SCREW スクリュ	2	
40	B-92702-06181	BOLT ボルト	2	
41	B-21001-00128	PLUG プラグ	1	
42	B-21001-00035 ※	O-RING O-リング	1	
G	B-21013-35125	SPOOL SECTION ASS'Y. (Inc.43～59) スプール セクション アッセン	1	
43	― ― ― ― §	HOUSING ハウジング	1	
44	― ― ― ― §	SPOOL スプール	1	
45	B-21011-31702	PLATE プレート	2	
46	~~B-21001-00689~~ 03330-00110 ※	O-RING O-リング	2	
47	B-21011-32801 ※	WIPER ワイパ	2	
48	B-21011-31011	CAP キャップ	1	
49	B-21011-30702	SEAT シート	2	
50	B-21011-30528	SCREW スクリュ	1	
51	B-21011-30603	SPRING スプリング	1	
52	B-21011-32404	POPPET ポペット	1	
53	B-21011-30604	SPRING スプリング	1	

コントロール バルブ
Fig. 74-1 CONTROL VALVE OP.

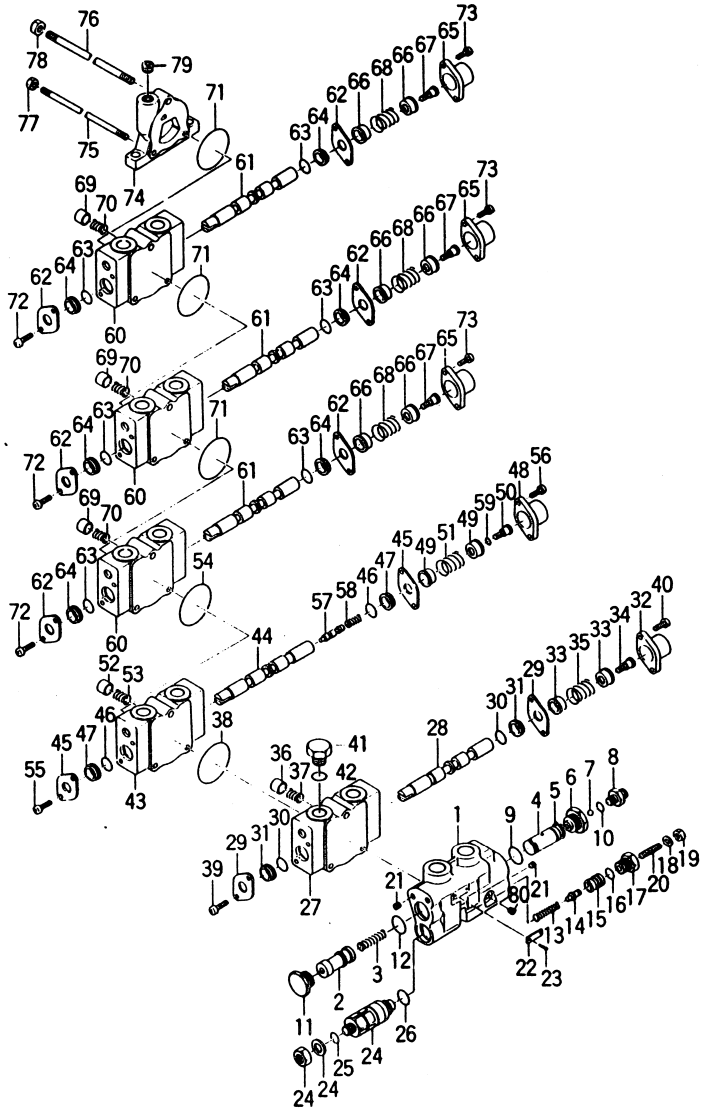

Ⓐ[5SV-22A] [5SV-22U] {FG20N2S FG23N2S FG25N2S} Ⓑ[5SV-22A] {FG20N13S FG23N13S FG25N13S} Ⓒ[5SV-22A] [5SV-22U] {FD20Z2S FD23Z2S FD25Z2S} Ⓓ[5SV-22A] {FD20Z13S FD23Z13S FD25Z13S} Fig. 74-1

見出番号 Item No.	部品番号 Part No.	部品名称 Description		個数 Req'd	備考：適用号車 Remarks: Serial No.
54	~~B-21001-00106~~ 03340-00060 ※	O-RING	Oーリング	1	
55	B-91111-60101	SCREW	スクリュ	2	
56	B-92702-06181	BOLT	ボルト	2	
57	B-21011-32414	VALVE	バルブ	1	
58	B-21011-30618	SPRING	スプリング	1	
59	B-95133-00500 ※	O-RING	Oーリング	1	
H	B-21013-35102	SPOOL SECTION ASS'Y. (Inc. 60～73)	スプール セクション アッセン	3	
60	― ― ― ― §	HOUSING	ハウジング	3	
61	― ― ― ― §	SPOOL	スプール	3	
62	B-21011-31702	PLATE	プレート	6	
63	~~B-21001-00689~~ 03330-00110 ※	O-RING	Oーリング	6	
64	B-21011-32801 ※	WIPER	ワイパ	6	
65	B-21011-31011	CAP	キャップ	3	
66	B-21011-30702	SEAT	シート	6	
67	B-21011-30507	SCREW	スクリュ	3	
68	B-21011-30603	SPRING	スプリング	3	
69	B-21011-32404	POPPET	ポペット	3	
70	B-21011-30604	SPRING	スプリング	3	
71	~~B-21001-00106~~ 03340-00060 ※	O-RING	Oーリング	3	
72	B-91111-60101	SCREW	スクリュ	6	
73	B-92702-06181	BOLT	ボルト	6	
74	B-21011-30132	HOUSING	ハウジング	1	
75	B-21031-30104	TIE ROD	タイ ロッド	2	
76	B-21031-30103	TIE ROD	タイ ロッド	1	
77	B-93118-08652	NUT	ナット	2	

コントロール バルブ
Fig. 74-1 CONTROL VALVE OP.

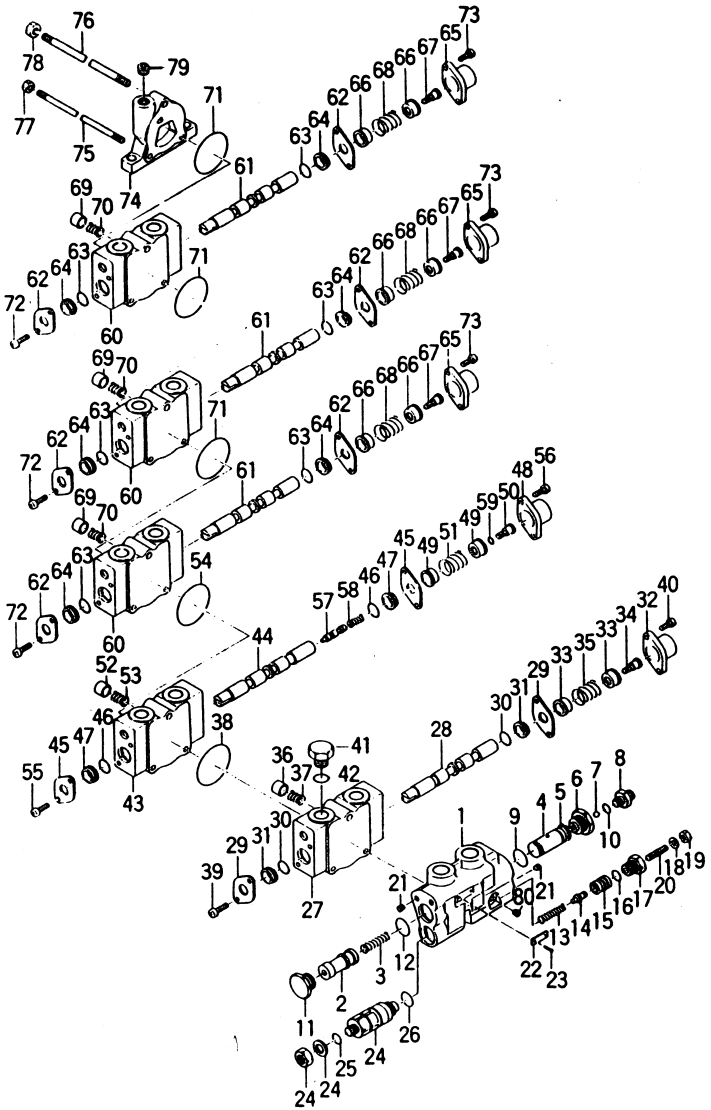

Ⓐ[5SV-22A] [5SV-22U] { FG20N2S FG23N2S FG25N2S Ⓑ[5SV-22A] { FG20N13S FG23N13S FG25N13S Ⓒ[5SV-22A] [5SV-22U] { FD20Z2S FD23Z2S FD25Z2S Ⓓ[5SV-22A] { FD20Z13S FD23Z13S FD25Z13S Fig. 74-1

見出番号 Item No.	部品番号 Part No.	部品名称 Description		個数 Req'd	備考：適用号車 Remarks: Serial No.
78	B-93128-10082	NUT	ナット	1	
79	B-97123-02111	PLUG	プラグ	1	
80	B-97123-01111	PLUG	プラグ	1	

オイル タンク
Fig.75 OIL TANK

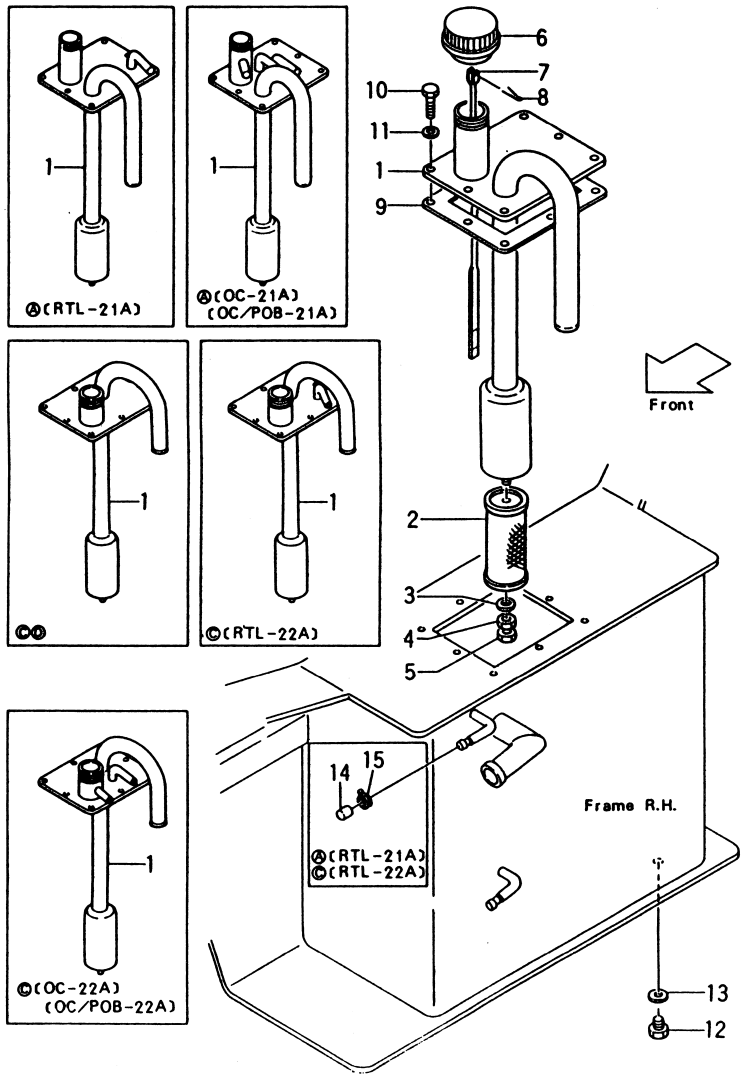

①

Ⓐ{FG20N2S, FG23N2S, FG25N2S} Ⓑ{FG20N13S, FG23N13S, FG25N13S} Ⓒ{FD20Z2S, FD23Z2S, FD25Z2S} Ⓓ{FD20Z13S, FD23Z13S, FD25Z13S}

Fig.75

見出番号 Item No.	部品番号 Part No.	部品名称 Description		個数 Req'd	備考：適用号車 Remarks: Serial No.
1	21237-52001	PIPE	パイプ	1	ⒶⒷ
1-1	521A6-10101	PIPE	パイプ	1	Ⓐ[RTL-21A]
1-2	521A3-62001	PIPE	パイプ	1	Ⓐ[OC-21A] [OC/POB-21A]
1-3	25597-52001	PIPE	パイプ	1	ⒸⒹ
1-4	55596-10101	PIPE	パイプ	1	Ⓒ[RTL-22A]
1-5	55593-62412	PIPE	パイプ	1	Ⓒ[OC-22A] [OC/POB-22A]
2	23457-52221	FILTER	フィルタ	1	
3	22252-21011	WASHER	ワッシャ	1	
4	01400-00008	NUT	ナット	1	
5	01402-00008	NUT	ナット	1	
6	23657-53051	CAP	キャップ	1	
6-1	23657-50421	CAP	キャップ	1	{FG20, 25N2A[OEM] FD20, 25Z2S[OEM]
7	23657-53121	ROD, level	ロッド	1	
7-1	23657-53131	ROD, level	ロッド	1	Ⓐ[OC-21A] [OC/POB-21A] Ⓒ[OC-22A] [OC/POB-22A]
8	02200-02015	PIN, cotter	ピン	1	
9	52252-72071	GASKET	ガスケット	1	
10	01100-08020	BOLT	ボルト	8	
11	02010-00008	WASHER	ワッシャ	8	
12	21237-52051	PLUG	プラグ	1	
13	21237-52061	PACKING	パッキング	1	
14	22250-62021	CAP	キャップ	1	Ⓐ[RTL-21A] Ⓒ[RTL-22A]
15	04911-00027	CLIP	クリップ	1	〃

①

ハイドロリック システム（メイン）
Fig.76 HYDRAULIC SYSTEM (MAIN) (1/2)

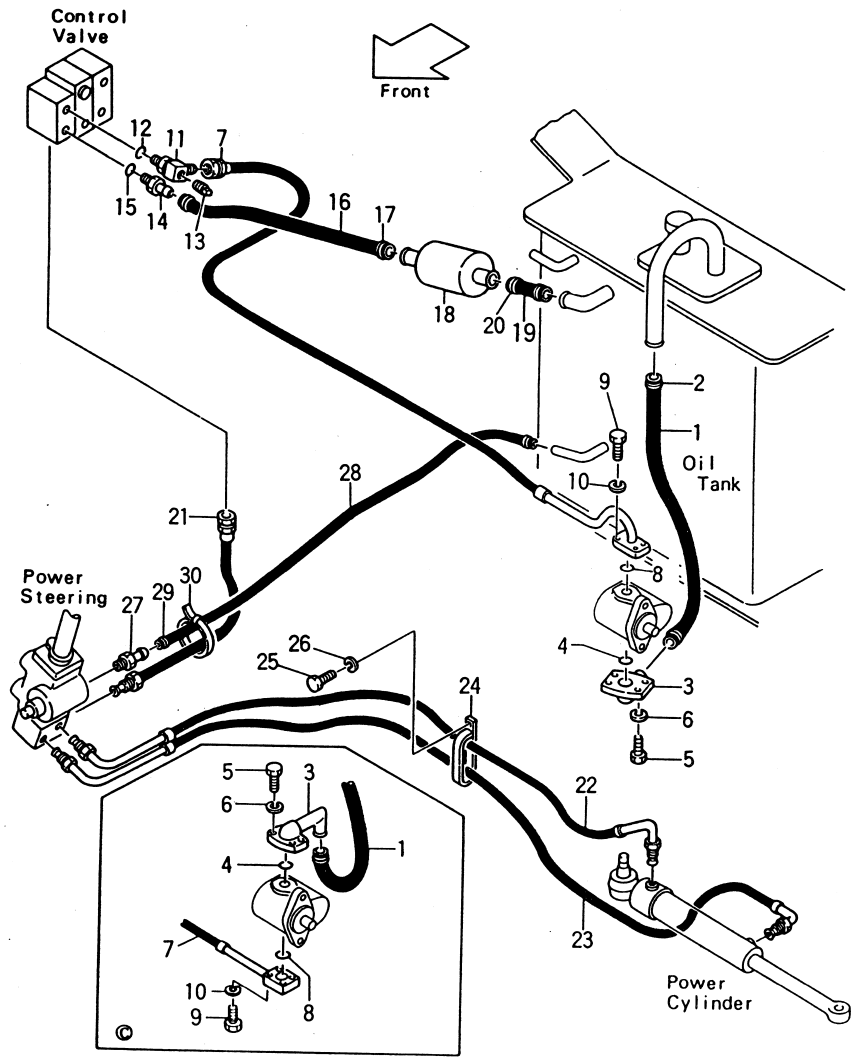

Ⓐ{FG20N2S, FG23N2S, FG25N2S} Ⓑ{FG20N13S, FG23N13S, FG25N13S} Ⓒ{FD20Z2S, FD23Z2S, FD25Z2S} Ⓓ{FD20Z13S, FD23Z13S, FD25Z13S}

Fig.76

見出番号 Item No.	部品番号 Part No.	部品名称 Description		個数 Req'd	備考：適用号車 Remarks: Serial No.
		<Oil Tank～Pump>			
		<オイル タンク～ポンプ>			
1	221A7-62001	HOSE	ホース	1	Ⓐ
1-1	221S7-62001	HOSE	ホース	1	FG20N2S(EX-K)
1-2	24477-62011	HOSE	ホース	1	Ⓑ
1-3	25597-62251	HOSE	ホース	1	Ⓒ
1-4	21327-62001	HOSE	ホース	1	Ⓓ
2	04911-00044	CLIP	クリップ	2	
2-1	04911-00046	CLIP	クリップ	2	FG20N2S, FD20Z2S(EX-K)
3	25537-62201	FITTING	フィッティング	1	
4	03310-00350	O-RING	リング	1	
5	80110-00616	BOLT	ボルト	→	Ⓐ=2 ⒷⒸⒹ=4
6	80430-00006	WASHER	ワッシャ	→	Ⓐ=2 ⒷⒸⒹ=4
		<Pump～ Control Valve>			
		<ポンプ コントロール バルブ>			
7	221A7-62011	HOSE	ホース	1	Ⓐ
7-1	521A3-62021	HOSE	ホース	1	Ⓐ[OC-21A] [OC/POB-21A]
7-2	21237-62031	HOSE	ホース	1	Ⓑ
7-3	25597-62261	HOSE	ホース	1	Ⓒ
7-4	55592-12761	HOSE	ホース	1	Ⓒ[OC-22A] [OC/POB-22A]
7-5	25717-62101	HOSE	ホース	1	Ⓓ
8	03310-00300	O-RING	O-リング	1	
9	80110-00624	BOLT	ボルト	4	ⒶⒸ
9-1	80110-00616	BOLT	ボルト	4	ⒷⒹ
10	80430-00006	WASHER	ワッシャ	4	

ハイドロリック システム (メイン)
Fig.76 HYDRAULIC SYSTEM (MAIN) (1/2)

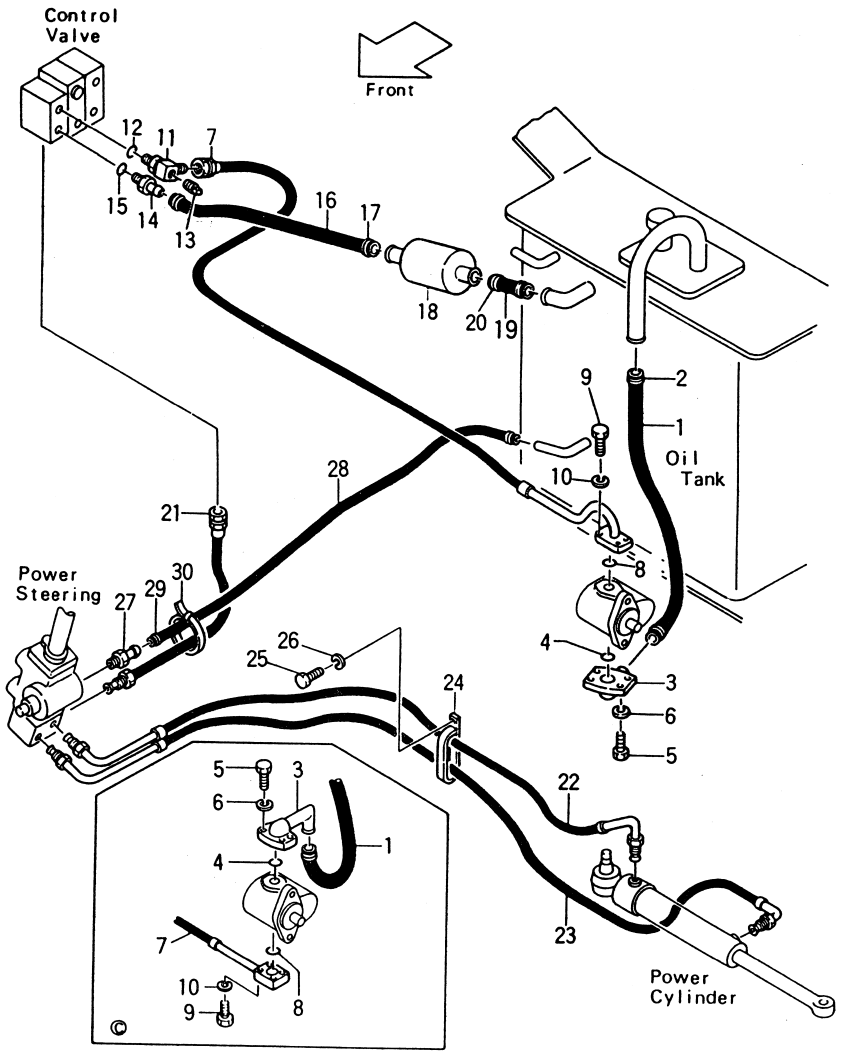

Ⓐ{FG20N2S FG23N2S FG25N2S} Ⓑ{FG20N13S FG23N13S FG25N13S} Ⓒ{FD20Z2S FD23Z2S FD25Z2S} Ⓓ{FD20Z13S FD23Z13S FD25Z13S}

Fig.76

見出番号 Item No.	部品番号 Part No.		部品名称 Description		個数 Req'd	備考：適用号車 Remarks: Serial No.
A	23657-60291		ELBOW ASS'Y. (Inc.11,12)	エルボ アッセン	1	
11	23657-62351	§	ELBOW	エルボ	1	
12	89140-00007		O-RING	リング	1	
13	04000-00200		PLUG	プラグ	1	
			<Control Valve～Oil Tank>			
			<コントロール バルブ～オイル タンク>			
B	24457-60211		NIPPLE ASS'Y.(Inc.14,15)	ニップル アッセン	1	
C	23657-62181		ELBOW ASS'Y.(Inc.14,15)	エルボ アッセン	1	{[5SV-22A]' ⒶⒸ[5SV-22U]
14	24457-62001	§	NIPPLE	ニップル	1	
14-1	23657-62191	§	ELBOW	エルボ	1	{[5SV-22A] ⒶⒸ[5SV-22U]
15	89140-00007		O-RING	リング	1	
16	24457-62011		HOSE L.P.	ホース	1	
16-1	24237-62111		HOSE L.P.	ホース	1	{[5SV-22A] ⒶⒸ[5SV-22U]
17	04911-00044		CLIP	クリップ	2	
18	25597-60301		LINE FILTER	ライン フィルタ	1	
18-1	22790-02031		LINE FILTER	ライン フィルタ	1	FG20, 25N2S[OEM] FD20, 25Z2S[OEM]
19	23657-62551		HOSE L.P.	ホース	1	
20	04911-00042		CLIP	クリップ	2	
			<Control Valve～Steering Handle>			
			<コントロール バルブ～ステアリング ハンドル>			
21	25597-62121		HOSE	ホース	1	

ハイドロリック システム (メイン)
Fig.76 HYDRAULIC SYSTEM (MAIN) (1/2)

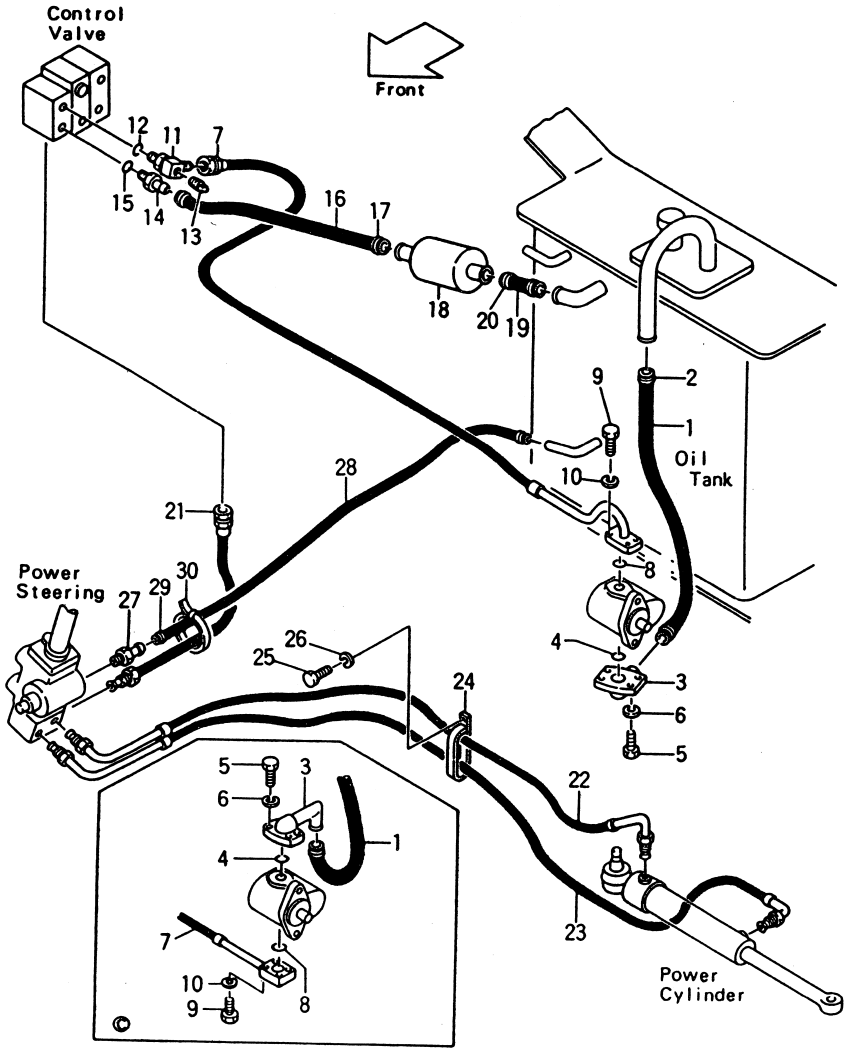

Ⓐ FG20N2S / FG23N2S / FG25N2S　Ⓑ FG20N13S / FG23N13S / FG25N13S　Ⓒ FD20Z2S / FD23Z2S / FD25Z2S　Ⓓ FD20Z13S / FD23Z13S / FD25Z13S

Fig.76

見出番号 Item No.	部品番号 Part No.	部品名称 Description		個数 Req'd	備考：適用号車 Remarks: Serial No.
		<Steering Handle～Power Cylinder>			
		<ステアリング ハンドル～パワー シリンダ>			
22	25597-62291	HOSE	ホース	1	
22-1	55592-12721	HOSE	ホース	1	Ⓐ[OC-21A] [OC/POB-21A] Ⓒ[OC-22A] [OC/POB-22A]
23	25597-62301	HOSE	ホース	1	
23-1	55592-12731	HOSE	ホース	1	Ⓐ[OC-21A] [OC/POB-21A] Ⓒ[OC-22A] [OC/POB-22A]
24	25597-62201	BAND	バンド	1	
25	01100-08025	BOLT	ボルト	1	
26	02010-00008	WASHER	ワッシャ	1	
		<Steering Handle～Oil Tank>			
		<ステアリング ハンドル～オイル タンク>			
27	25597-62211	NIPPLE	ニップル	1	
28	04710-04090	HOSE L.P.	ホース	1	
29	04911-00023	CLIP	クリップ	2	
30	27042-42312	BAND	バンド	2	

ハイドロリック システム メイン
Fig.77 HYDRAULIC SYSTEM(MAIN)(2/2)

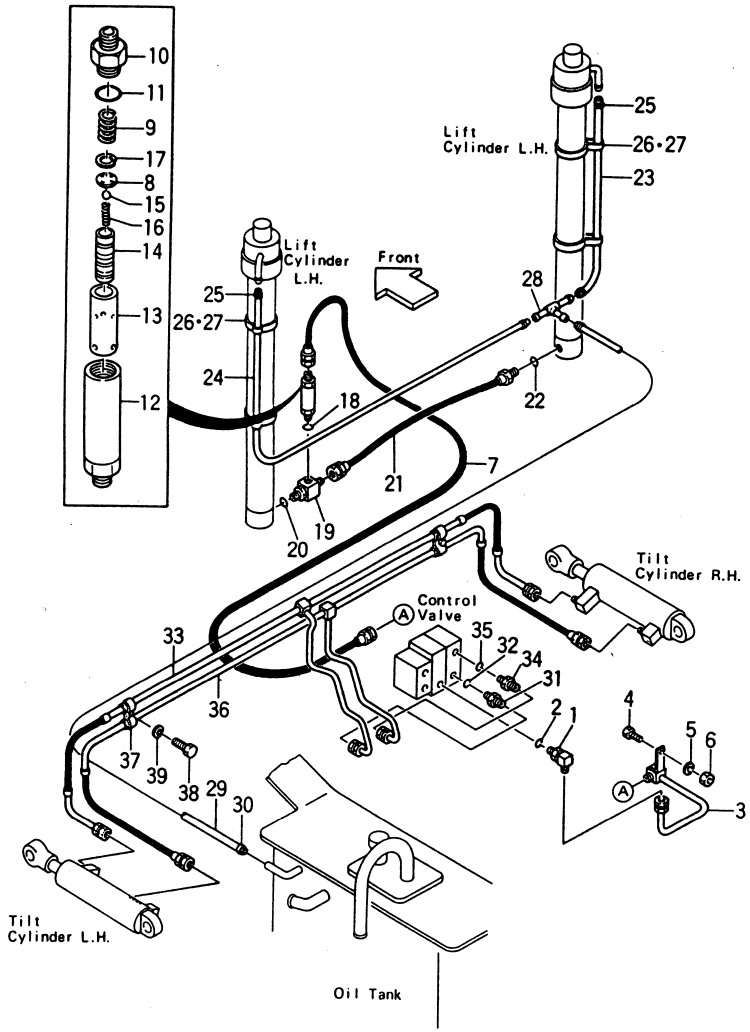

Ⓐ{FG20N2S, FG23N2S, FG25N2S} Ⓑ{FG20N13S, FG23N13S, FG25N13S} Ⓒ{FD20Z2S, FD23Z2S, FD25Z2S} Ⓓ{FD20Z13S, FD23Z13S, FD25Z13S}

Fig.77

見出番号 Item No.	部品番号 Part No.		部品名称 Description	個数 Req'd	備考：適用号車 Remarks: Serial No.
			<Control Valve～Lift Cylinder>		
			<コントロール バルブ～リフト シリンダ>		
A	25177-61131		ELBOW ASS'Y. エルボ アッセン	1	
			(Inc.1,2)		
1	25177-62081	§	ELBOW エルボ	1	
2	89140-00006		O-RING Oーリング	1	
3	25597-62151		PIPE パイプ	1	
3-1	55593-02851		PIPE パイプ	1	{[5SV-22A] ⒶⒸ[5SV-22U]}
4	01100-10030		BOLT ボルト	1	
5	02010-00010		WASHER ワッシャ	1	
6	01400-00010		NUT ナット	1	
7	23659-44801		HOSE H.P. ホース	1	
7-1	23678-04101		HOSE H.P. ホース	1	VFHM-367
7-2	53675-54031		HOSE H.P. ホース	1	CSA,B/VFHM-367
7-3	55592-12781		HOSE H.P. ホース	1	Ⓐ{[OC-21A] [OC/POB-21A]} Ⓒ{[OC-22A] [OC/POB-22A]}
B	23658-40403		FLOE REGULATOR ASS'Y.	1	
			(Inc.8～17)		
			フロー レギュレータ アッセン		
8	23659-45301	§	PLATE, orifice プレート	1	
9	23659-45311	§	SPRING スプリング	1	
10	24459-42971	§	NIPPLE ニップル	1	
11	03300-00280		O-RING Oーリング	1	
12	24459-42901	§	CASE ケース	1	
13	24459-42911	§	SLEEVE スリーブ	1	
14	24459-42921	§	PISTON ピストン	1	
15	24459-42951		BALL ボール	1	
16	24459-42961		SPRING スプリング	1	

ハイドロリック システム メイン
Fig.77 HYDRAULIC SYSTEM(MAIN)(2/2)

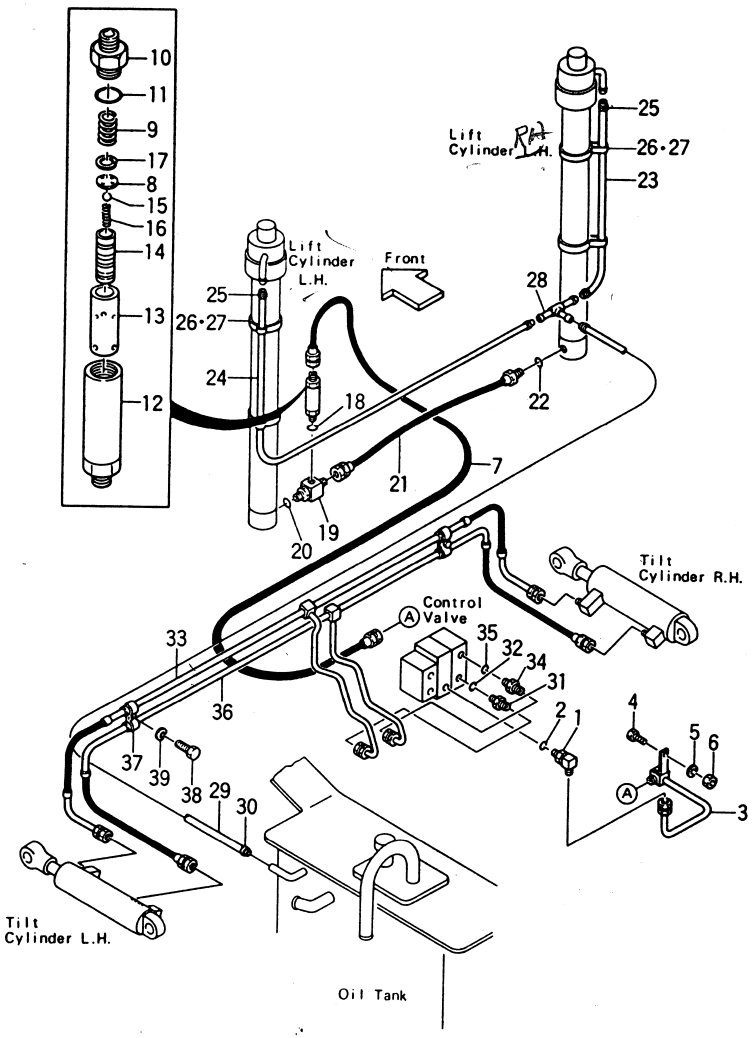

Ⓐ{FG20N2S FG23N2S FG25N2S} Ⓑ{FG20N13S FG23N13S FG25N13S} Ⓒ{FD20Z2S FD23Z2S FD25Z2S} Ⓓ{FD20Z13S FD23Z13S FD25Z13S}

Fig.77

見出番号 Item No.	部品番号 Part No.	部品名称 Description	個数 Req'd	備考：適用号車 Remarks: Serial No.
17	02110-00018	SNAP RING スナップ リング	1	
18	03320-00180	O-RING O-リング	1	
C	23679-45091	THREE-WAY ASS'Y. (Inc.19,20) スリー ウエイ アッセン	1	
19	23679-45101 §	THREE-WAY スリー ウエイ	1	
20	03320-00180	O-RING O-リング	1	
D	23679-41501	HOSE H.P. ASS'Y. (Inc.21,22) ホース アッセン	1	
21	23679-45151	HOSE H.P. ホース	1	
21-1	55592-12771	HOSE H.P. ホース	1	Ⓐ{[OC-21A] [OC/POB-21A]} Ⓒ{[OC-22A] [OC/POB-22A]}
22	03320-00180	O-RING O-リング	1	
		<Lift Cylinder～Oil Tank> <リフト シリンダ～オイル タンク>		
23	― ― ― ―	HOSE R.H. ホース (STD) H=VM300	1	See OP.Parts
24	― ― ― ―	HOSE L.H. ホース (STD) H=VM300	1	See OP.Parts
25	04911-00018	CLIP クリップ	4	
25-1	04911-00021	CLIP クリップ	4	[CSA·B]
26	27042-42322	INSJHU ROCK インシュ ロック	4	Yellow type
26-1	23678-42411	INSJHU ROCK インシュ ロック	4	Black type
27	24239-44311	BAND バンド	4	Yellow type
27-1	23678-42401	BAND バンド	4	Black type
27-2	54235-52501	BAND バンド	4	[CSA·B] Yellow type

ハイドロリック システム メイン
Fig.77 HYDRAULIC SYSTEM(MAIN)(2/2)

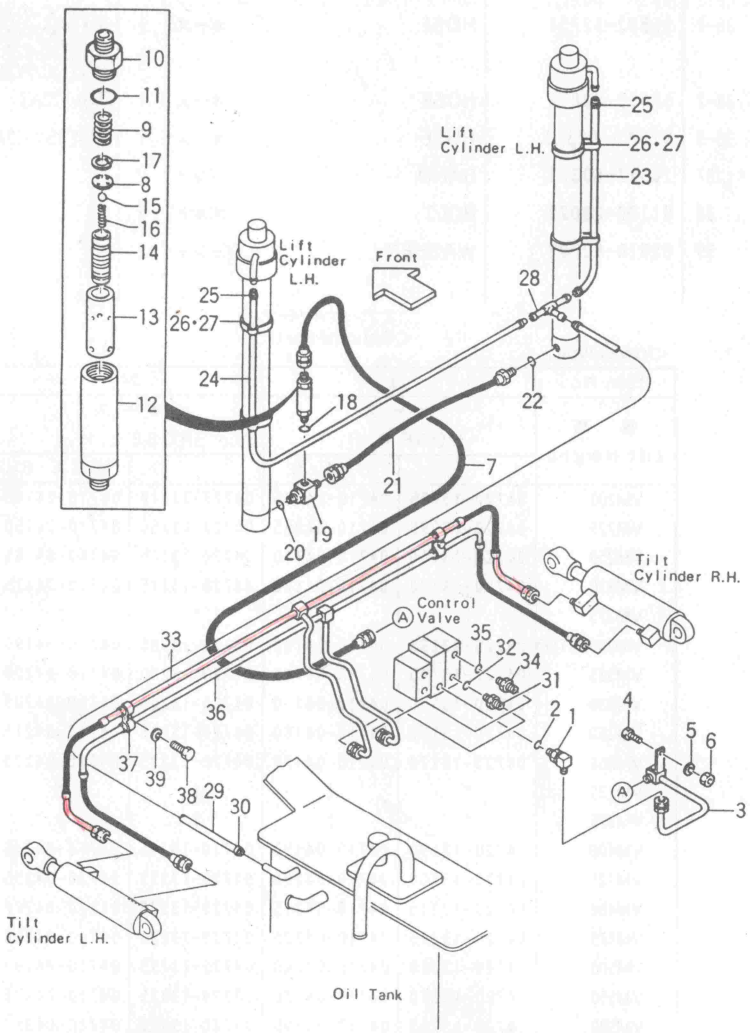

Ⓐ FG20N2S FG23N2S FG25N2S　Ⓑ FG20N13S FG23N13S FG25N13S　Ⓒ FD20Z2S FD23Z2S FD25Z2S　Ⓓ FD20Z13S FD23Z13S FD25Z13S

Fig.77

見出番号 Item No.	部品番号 Part No.	部品名称 Description	個数 Req'd	備考：適用号車 Remarks: Serial No.
27-3	53675-54101	BAND バンド	4	[CSA·B] Black type
28	23679-45051	THREE-WAY スリー ウエイ	1	
28-1	53675-55051	THREE-WAY スリー ウエイ	1	[CSA·B]
29	04720-13080	HOSE, vinyl ホース	1	Yellow type
29-1	23678-40080	HOSE, vinyl ホース	1	Black type
29-2	04710-04115	HOSE, L.P. ホース	1	[CSA·B] RTL, FC, CSA-B/VFHM-367
29-3	04720-13115	HOSE, vinyl ホース	1	Yellow type/VFHM-367
29-4	23678-40115	HOSE, vinyl ホース	1	Black type/VFHM-367
30	04911-00018	CLIP クリップ	2	
30-1	04911-00021	CLIP クリップ	2	RTL, FC, CSA B/VFHM-367
	<Control Valve～Tilt Cyilinder Front> <コントロール バルブ～ティルト シリンダ フロント>			
E	22197-60231	NIPPLE ASS'Y. (Inc.31,32) ニップル アッセン	1	
31	22197-62061 §	NIPPLE ニップル	1	
32	89140-00006	O-RING O-リング	1	
33	~~25597-62281~~	HOSE ホース	1	
33-1	55592-12741	HOSE ホース	1	Ⓐ[OC-21A] [OC/POB-21A] Ⓒ[OC-22A] [OC/POB-22A]
33-2	55593-02861	HOSE ホース	1	[5SV-22A]
33-3	522A3-62301	HOSE ホース	1	ⒶⒸ[5SV-22U]
	<Control Valve～Tilt Cylinder Rear> <コントロール バルブ～ティルト シリンダ リヤー>			
F	22197-60231	NIPPLE ASS'Y. (Inc.34,35) ニップル アッセン	1	
34	22197-62061 §	NIPPLE ニップル	1	
35	89140-00006	O-RING O-リング	1	

ハイドロリック システム メイン
Fig.77 HYDRAULIC SYSTEM(MAIN)(2/2)

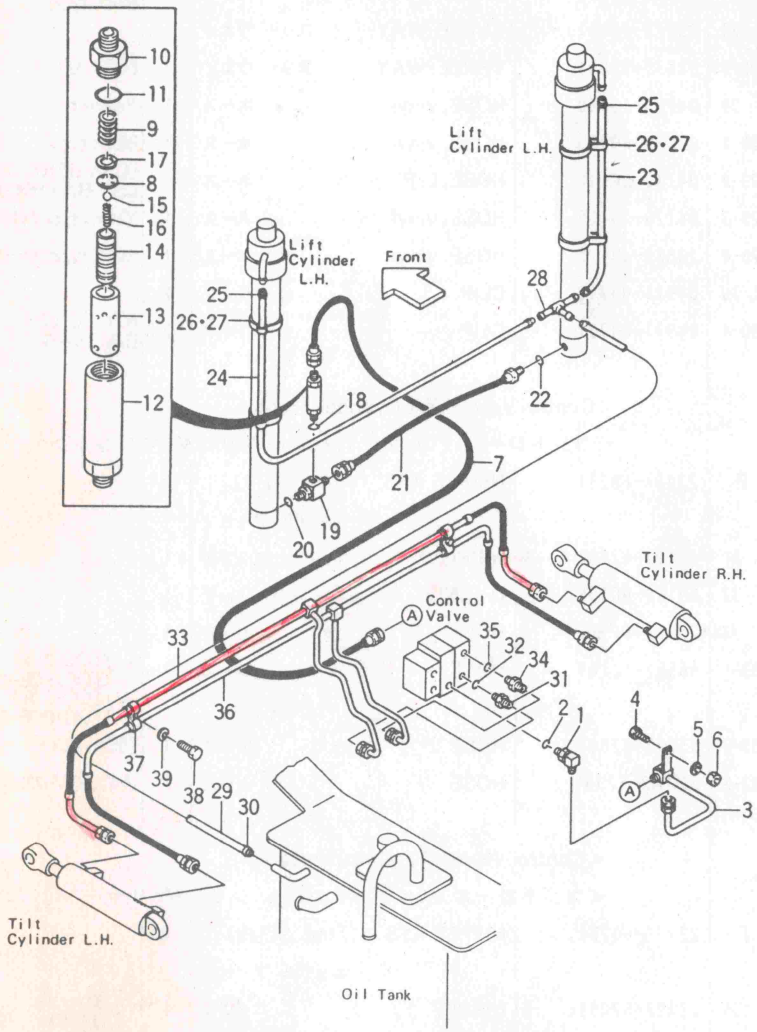

Ⓐ{FG20N2S / FG23N2S / FG25N2S} Ⓑ{FG20N13S / FG23N13S / FG25N13S} Ⓒ{FD20Z2S / FD23Z2S / FD25Z2S} Ⓓ{FD20Z13S / FD23Z13S / FD25Z13S}

Fig.77

見出番号 Item No.	部品番号 Part No.	部品名称 Description		個数 Req'd	備考：適用号車 Remarks: Serial No.
36	~~25597-62271~~ 55592-12751	HOSE	ホース	1	
36-1	55592-12751	HOSE	ホース	1	Ⓐ{[OC-21A] [OC/POB-21A]} Ⓒ{[OC-22A] [OC/POB-22A]}
36-2	55593-02871	HOSE	ホース	1	[5SV-22A]
36-3	522A3-62311	HOSE	ホース	1	ⒶⒷ[5SV-22A]
37	20317-60331	BAND	バンド	2	
38	01100-08025	BOLT	ボルト	2	
39	02010-00008	WASHER	ワッシャ	2	

オプショナル パーツ
<Optional Parts>

<Yellow type>

Item No.	23		24	
揚高 Lift Height	ホース HOSE R.H.		ホース HOSE L.H.	
		CSA·B		CSA·B
VM200	04720-13085	04710-04085	04720-13140	04710-04140
VM225	04720-13095	04710-04095	04720-13150	04710-04150
VM250	04720-13110	04710-04110	04720-13165	04710-04165
VM270	04720-13120	04710-04120	04720-13175	04710-04175
VM275	↑	↑	↑	↑
VM300(STD)	04720-13135	04710-04135	04720-13185	04710-04190
VM325	04720-13145	04710-04145	04720-13200	04710-04200
VM330	04720-13150	04710-04150	04720-13205	04710-04205
VM350	04720-13160	04710-04160	04720-13215	04710-04215
VM366	04720-13170	04710-04170	04720-13225	04710-04225
VM370	↑	↑	↑	↑
VM375	↑	↑	↑	↑
VM400	04720-13190	04710-04190	04720-13245	04710-04245
VM425	04720-13200	04710-04200	04720-13255	04710-04255
VM450	04720-13215	04710-04215	04720-13270	04710-04270
VM475	04720-13225	04710-04225	04720-13280	04710-04280
VM500	04720-13240	04710-04240	04720-13295	04710-04295
VM550	04720-13270	04710-04270	04720-13325	04710-04325
VM600	04720-13295	04710-04295	04720-13350	04710-04350

Fig.77 ハイドロリック システム メイン HYDRAULIC SYSTEM(MAIN)(2/2)

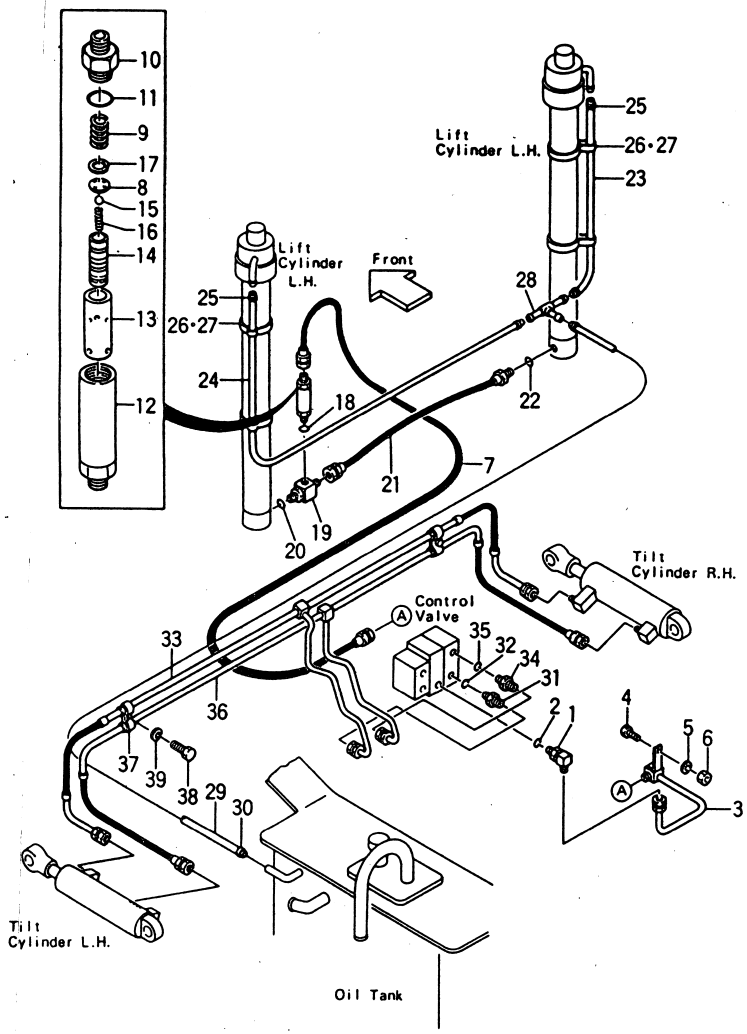

オプショナル パーツ
<Optional Parts>

<Black type>

Item No.	23		24	
揚 高 Lift Height	ホース HOSE R.H.		ホース HOSE L.H.	
		CSA·B		CSA·B
VM200	23678-40085	04710-04085	23678-40140	04710-04140
VM225	23678-40095	04710-04095	23678-40150	04710-04150
VM250	23678-40110	04710-04110	23678-40165	04710-04165
VM270	23678-40120	04710-04120	23678-40175	04710-04175
VM275	↑	↑	↑	↑
VM300(STD)	23678-40135	04710-04135	23678-40185	04710-04190
VM325	23678-40145	04710-04145	23678-40200	04710-04200
VM330	23678-40150	04710-04150	23678-40205	04710-04205
VM350	23678-40160	04710-04160	23678-40215	04710-04215
VM366	23678-40170	04710-04170	23678-40225	04710-04225
VM370	↑	↑	↑	↑
VM375	↑	↑	↑	↑
VM400	23678-40190	04710-04190	23678-40245	04710-04245
VM425	23678-40200	04710-04200	23678-40255	04710-04255
VM450	23678-40215	04710-04215	23678-40270	04710-04270
VM475	23678-40225	04710-04225	23678-40280	04710-04280
VM500	23678-40240	04710-04240	23678-40295	04710-04295
VM550	23678-40270	04710-04270	23678-40325	04710-04325
VM600	23678-40295	04710-04295	23678-40350	04710-04350

ハイドロリック システム (メイン)
Fig.77-1 HYDRAULIC SYSTEM (MAIN)
オービットロール付
-W/ ORBITROL [PS]-OP.

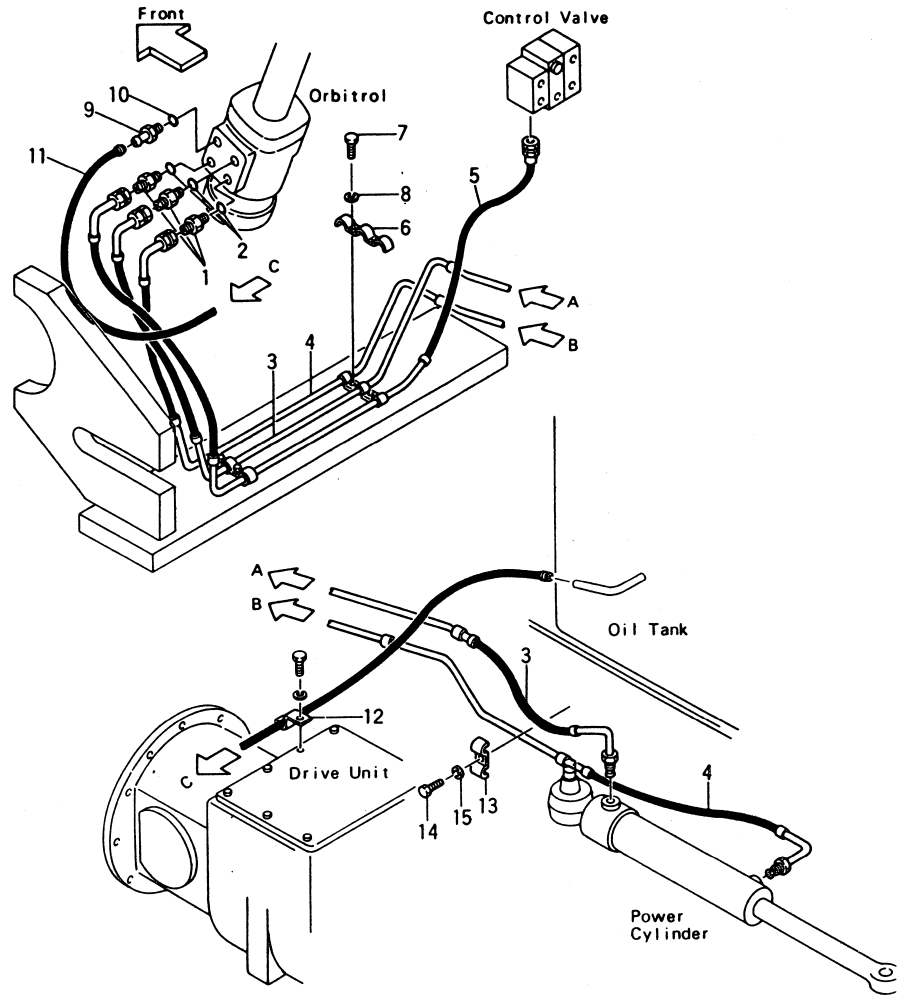

[PS-22A](C)type, [PS-22B](T)type { FG20N2S, FD20Z2S / FG23N2S, FD23Z2S / FG25N2S, FD25Z2S

Fig.77-1

見出番号 Item No.	部品番号 Part No.		部品名称 Description	個数 Req'd	備考：適用号車 Remarks: Serial No.
			<Added Parts>		
			< 追加部品 >		
A	22197-60231		NIPPLE ASS'Y.(Inc.1,2) ニップル アッセン	3	
1	22197-62061	§	NIPPLE ニップル	3	
2	89140-00006		O-RING リング	3	
3	55607-60311		HOSE ホース	1	
4	55607-60322		HOSE ホース	1	
5	55607-60302		HOSE ホース	1	
6	55607-60331		BAND バンド	2	
7	01100-08014		BOLT ボルト	4	
8	02010-00008		WASHER ワッシャ	4	
B	24627-60251		NIPPLE ASS'Y. (Inc.9,10) ニップル アッセン	1	
9	24627-62051	§	NIPPLE ニップル	1	
10	89140-00006		O-RING リング	1	
11	04710-04130		HOSE L.P. ホース	1	
12	55593-52161		CLIP クリップ	1	
13	20317-60331		BAND バンド	2	
14	01100-08025		BOLT ボルト	1	
15	02010-00008		WASHER ワッシャ	1	
			<Removed Parts>		
			< 消去部品 >		
21	25597-62121		HOSE ホース	1	Fig.76
22	25597-62291		HOSE ホース	1	〃
23	25597-62301		HOSE ホース	1	〃
24	25597-62201		BAND バンド	1	〃
27	25597-62211		NIPPLE ニップル	1	〃
28	04710-04090		HOSE L.P. ホース	1	〃

ハイドロリック システム (メイン)
Fig.77-2 HYDRAULIC SYSTEM (MAIN)
オイル クラッチ付
-W/OIL CLUTCH [OC]-OP.

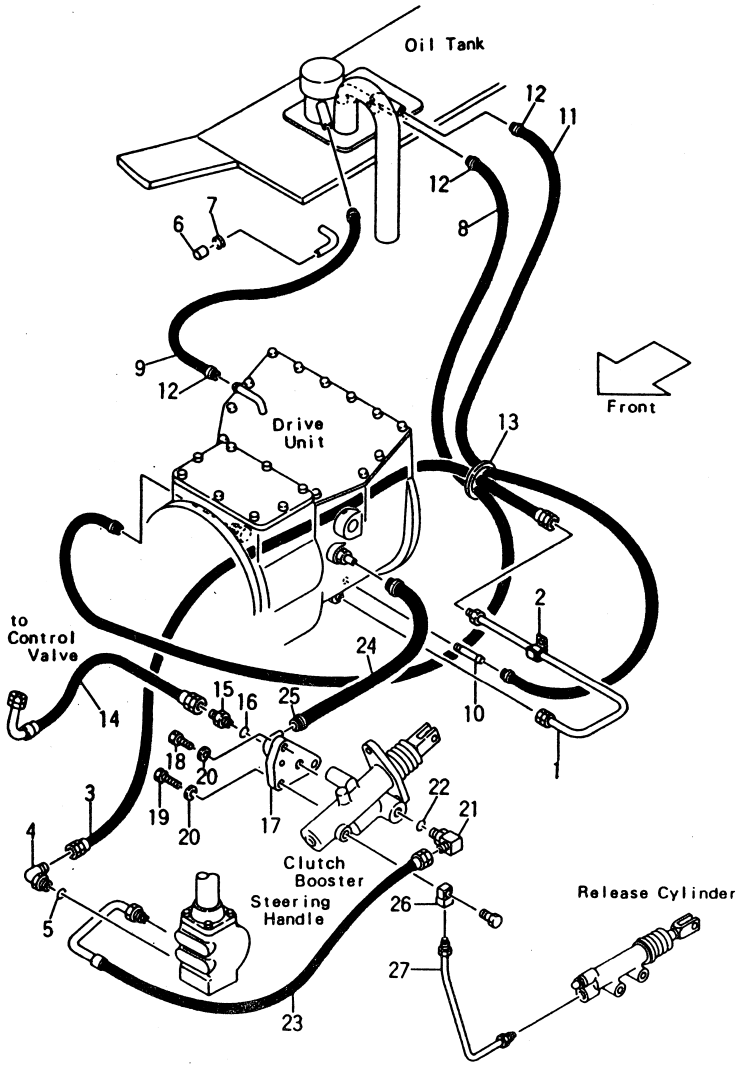

[OC-21A] { FG20N2S(C) FG23N2S(C) FG25N2S(C) [OC-22A] { FD20Z2S(C) FD23Z2S(C) FD25Z2S(C)

Fig.77-2

見出番号 Item No.	部品番号 Part No.	部品名称 Description	個数 Req'd	備考：適用号車 Remarks: Serial No.
		<Added Parts>		
		<追加部品>		
1	55593-62241	PIPE パイプ	1	
2	55593-62251	CLIP クリップ	1	
3	522A3-62151	HOSE H.P. ホース	1	
A	57246-04001	ELBOW ASS'Y. (Inc.4,5) エルボ アッセン	1	
4	57246-02181 §	ELBOW エルボ	1	
5	03320-00140	O-RING O-リング	1	
6	55593-62551	CAP キャップ	1	
7	04911-00023	CLIP クリップ	1	
8	04710-04090	HOSE L.P. ホース	1	
9	04710-04046	HOSE L.P. ホース	1	
10	04921-02005	FITTING フィッティング	1	
11	04710-04130	HOSE L.P. ホース	1	
12	04911-00023	CLIP クリップ	6	
13	27042-42312	BAND バンド	4	
14	522A3-62121	HOSE ホース	1	
15	04134-00202	NIPPLE ニップル	1	
16	03320-00110	O-RING O-リング	1	
17	522A3-62011	ADAPTER アダプタ	1	
18	01100-10030	BOLT ボルト	1	
19	01100-10055	BOLT ボルト	2	
20	02010-00010	WASHER ワッシャ	3	
B	23457-60311	ELBOW ASS'Y. (Inc.21,22) エルボ アッセン	1	
21	23457-62091 §	ELBOW エルボ	1	

ハイドロリック システム (メイン)
Fig.77-2 HYDRAULIC SYSTEM (MAIN)
オイル クラッチ付
-W/OIL CLUTCH [OC]-OP.

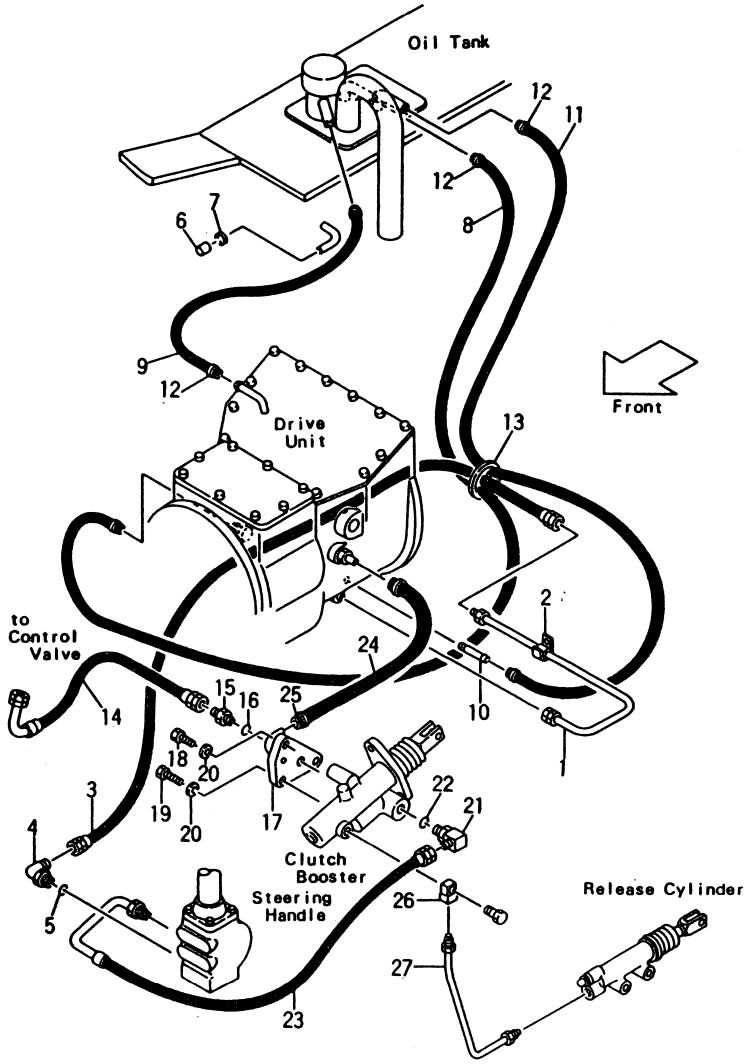

[OC-21A] { FG20N2S(C) FG23N2S(C) FG25N2S(C) } [OC-22A] { FD20Z2S(C) FD23Z2S(C) FD25Z2S(C) }

Fig.77-2

見出番号 Item No.	部品番号 Part No.	部品名称 Description		個数 Req'd	備考：適用号車 Remarks: Serial No.
22	89140-00006	O-RING	O-リング	1	
23	522A3-62131	HOSE	ホース	1	
23-1	522A3-02111	HOSE	ホース	1	{[OC/5SV-22A] [5SV-22U]}
24	522A3-62211	HOSE L.P.	ホース	1	
25	55593-52451	CLAMP	クランプ	2	
+	27732-42221	CLAMP	クランプ	1	
26	522A2-12271	FITTING	フィッティング	1	
27	522A2-12281	PIPE	パイプ	1	
		<Removed Parts>			
		<消去部品>			
21	25597-62121	HOSE	ホース	1	Fig.76
27	25597-62211	NIPPLE	ニップル	1	〃
28	04710-04090	HOSE L.P.	ホース	1	〃
29	04911-00023	CLIP	クリップ	2	〃

ハイドロリック システム (メイン)
Fig.77-3 HYDRAULIC SYSTEM (MAIN)
パワー ブレーキ付
-W/ POWER BRAKE [POB-22A] - OP.

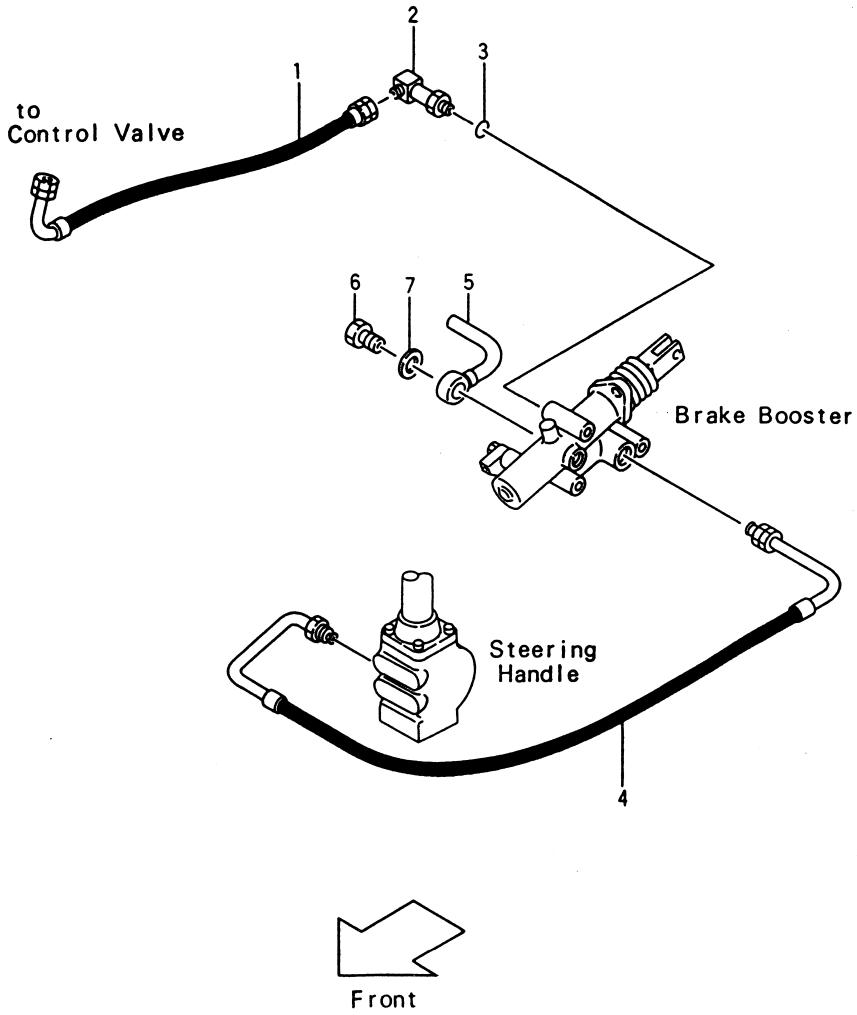

FG20N2S(C) FG20N13S(C) FD20Z2S(C) FD20Z13S(C)
FG23N2S(C) FG23N13S(C) FD23Z2S(C) FD23Z13S(C)
FG25N2S(C) FG25N13S(C) FD25Z2S(C) FD25Z13S(C)

Fig.77-3

見出番号 Item No.	部品番号 Part No.		部品名称 Description	個数 Req'd	備考：適用号車 Remarks: Serial No.
			<Added Parts>		
			<追加部品>		
1	522A2-12351		HOSE ホース	1	
A	23457-60301		ELBOW ASS'Y. (Inc.2,3) エルボ アッセン	1	
2	23457-62081	§	ELBOW エルボ	1	
3	89140-00006		O-RING O-リング	1	
4	522A3-52011		HOSE ホース	1	
5	522A2-12321		FITTING フィッティング	1	
6	522A2-12301		BOLT, eye ボルト	1	
7	522A2-12311		GASKET ガスケット	2	
+	23679-45051		THREE WAY スリー ウエイ	1	
+	04710-04010		HOSE L.P. ホース	1	
+	04911-00023		CLAMP クランプ	2	
+	04710-04060		HOSE L.P. ホース	1	
+	04911-00023		CLAMP クランプ	2	
B	22777-60321		ELBOW ASS'Y. (Inc.+-1, +-2) エルボ アッセン	1	
+-1	22777-62061	§	ELBOW エルボ	1	
+-2	03320-00140		O-RING O-リング	1	
+	23007-62061		NIPPLE ニップル	1	
			<Removed Parts>		
			<消去部品>		
21	25597-62121		HOSE H.P. ホース	1	Fig.76
27	25597-62211		NIPPLE ニップル	1	〃

ハイドロリック システム (メイン)
Fig.77-4 HYDRAULIC SYSTEM (MAIN)
パワー ブレーキ付
-W/ POWER BRAKE [POB-22B]-OP.

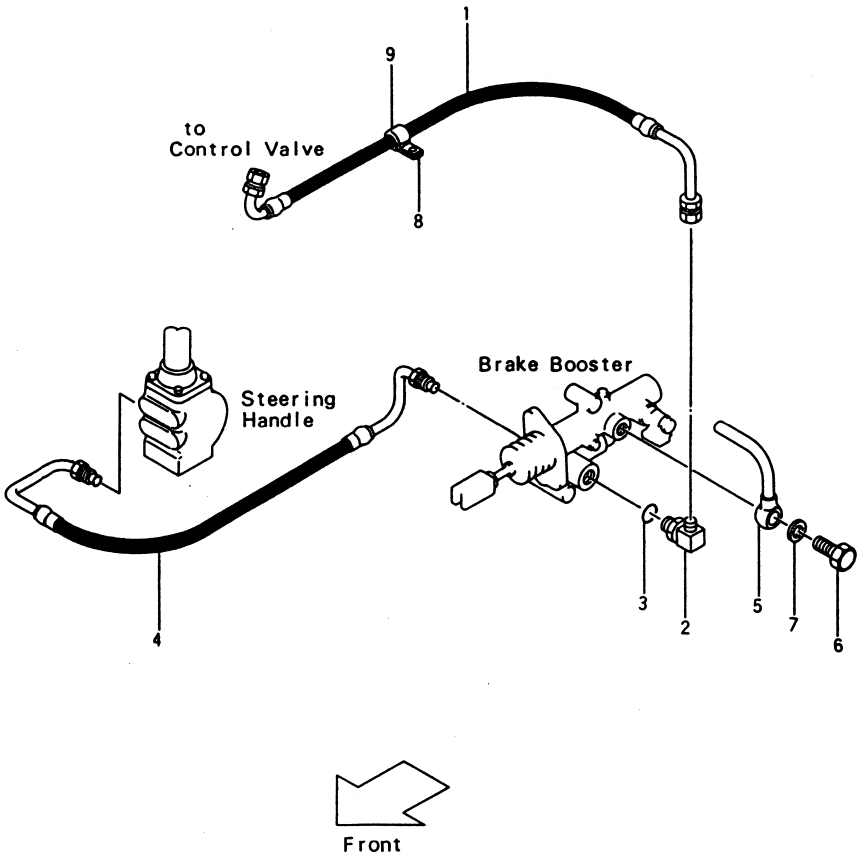

FG20N2S(T) FG20N13S(T) FD20Z2S(T) FD20Z13S(T)
FG23N2S(T) FG23N13S(T) FD23Z2S(T) FD23Z13S(T)
FG25N2S(T) FG25N13S(T) FD25Z2S(T) FD25Z13S(T)

Fig.77-4

見出番号 Item No.	部品番号 Part No.		部品名称 Description		個数 Req'd	備考：適用号車 Remarks: Serial No.
			<Added Parts>			
			<追加部品>			
1	522B3-52051		HOSE	ホース	1	
A	23457-60311		ELBOW ASS'Y. (Inc.2,3)		1	
				エルボ アッセン		
2	23457-62091	§	ELBOW	エルボ	1	
3	89140-00006		O-RING	O-リング	1	
4	522B3-52061		HOSE	ホース	1	
5	522A2-12321		FITTING	フィッティング	1	
6	522A2-12301		BOLT, eye	ボルト	1	
7	522A2-12311		GASKET	ガスケット	2	
+	23679-45051		THREE WAY	スリー ウエイ	1	
+	04710-04010		HOSE L.P.	ホース	1	
+	04911-00023		CLAMP	クランプ	2	
+	04710-04070		HOSE L.P.	ホース	1	
+	04911-00023		CLAMP	クランプ	2	
8	23652-42371		CLIP	クリップ	1	
9	04720-12006		PIPE, viny	パイプ	1	
B	22777-60321		ELBOW ASS'Y.		1	
			(Inc. +-1, +-2)			
				エルボ アッセン		
+-1	22777-62061	§	ELBOW	エルボ	1	
+-2	03320-00140		O-RING	O-リング	1	
+	23007-62061		NIPPLE	ニップル	1	
			<Removed Parts>			
			<消去部品>			
21	25597-62121		HOSE H.P.	ホース	1	Fig.76
27	25597-62211		NIPPLE	ニップル	1	〃

ハイドロリック システム (メイン)
Fig. 77-5 HYDRAULIC SYSTEM (MAIN)
パワー クラッチ付
-W/ POWER CLUTCH [PC]-OP.

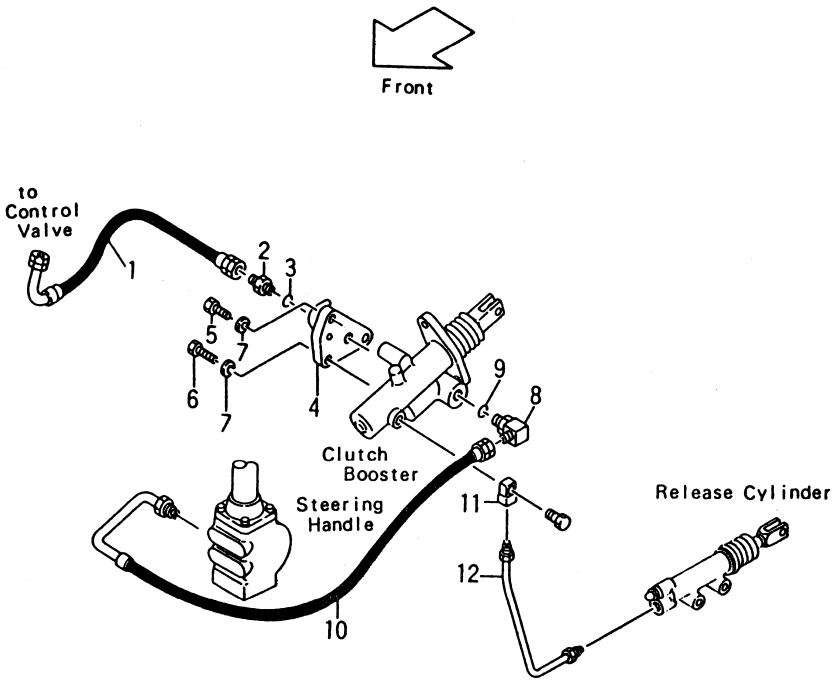

[PC-21A] {FG20N2S(C) FG23N2S(C) FG25N2S(C)} [PC-21G] {FG20N13S(C) FG23N13S(C) FG25N13S(C)} [PC-22A] {FD20Z2S(C) FD23Z2S(C) FD25Z2S(C)} [PC-22G] {FD20Z13S(C) FD23Z13S(C) FD25Z13S(C)} Fig. 77-5

見出番号 Item No.	部品番号 Part No.	部品名称 Description	個数 Req'd	備考：適用号車 Remarks: Serial No.
		<Added Parts>		
		< 追加部品 >		
1	522A2-12361	HOSE ホース	1	
2	04134-00202	NIPPLE ニップル	1	
3	03320-00110	O-RING O-リング	1	
4	522A2-12231	ADAPTER アダプタ	1	
5	01100-10030	BOLT ボルト	1	
6	01100-10055	BOLT ボルト	2	
7	02010-00010	WASHER ワッシャ	3	
A	23457-60311	ELBOW ASS'Y. (Inc.8,9) エルボ アッセン	1	
8	23457-62091 §	ELBOW エルボ	1	
9	89140-00006	O-RING O-リング	1	
10	522A2-12371	HOSE ホース	1	
+	23679-45051	THREE WAY スリー ウエイ	1	
+	04710-04010	HOSE L.P. ホース	1	
+	04911-00023	CLAMP クランプ	2	
+	04710-04060	HOSE L.P. ホース	1	
+	04911-00023	CLAMP クランプ	2	
B	22777-60321	ELBOW ASS'Y. (Inc. +-1, +-2) エルボ アッセン	1	
+-1	22777-62061 §	ELBOW エルボ	1	
+-2	03320-00140	O-RING O-リング	1	
+	23007-62061	NIPPLE ニップル	1	
11	522A2-12271	FITTING フィッティング	1	
12	522A2-12281	PIPE パイプ	1	

ハイドロリック システム (メイン)
Fig.77-5 HYDRAULIC SYSTEM (MAIN)
パワー クラッチ付
-W/ POWER CLUTCH [PC]-OP.

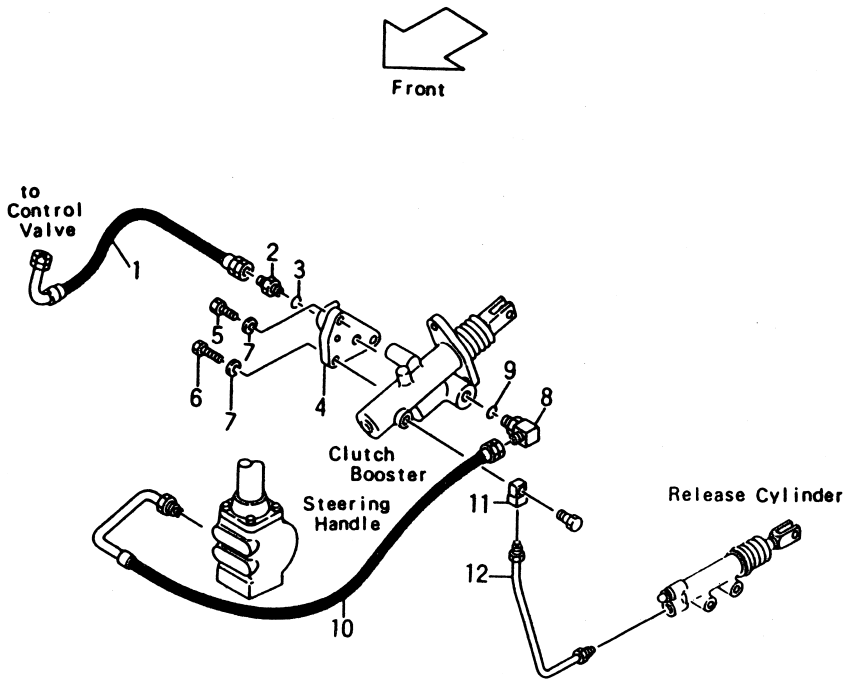

[PC-21A] {FG20N2S(C) FG23N2S(C) FG25N2S(C)} [PC-21G] {FG20N13S(C) FG23N13S(C) FG25N13S(C)} [PC-22A] {FD20Z2S(C) FD23Z2S(C) FD25Z2S(C)} [PC-22G] {FD20Z13S(C) FD23Z13S(C) FD25Z13S(C)} Fig.77-5

見出番号 Item No.	部品番号 Part No.	部品名称 Description		個数 Req'd	備考：適用号車 Remarks: Serial No.
		<Removed Parts>			
		<消去部品>			
21	25597-62121	HOSE H.P.	ホース	1	Fig.76
27	25597-62211	NIPPLE	ニップル	1	〃

ハイドロリック システム (メイン)
Fig.77-6 HYDRAULIC SYSTEM (MAIN)
オイル クラッチ&パワー ブレーキ付
-W/ OIL CLUTCH & POWER BRAKE [OC/POB] - OP.

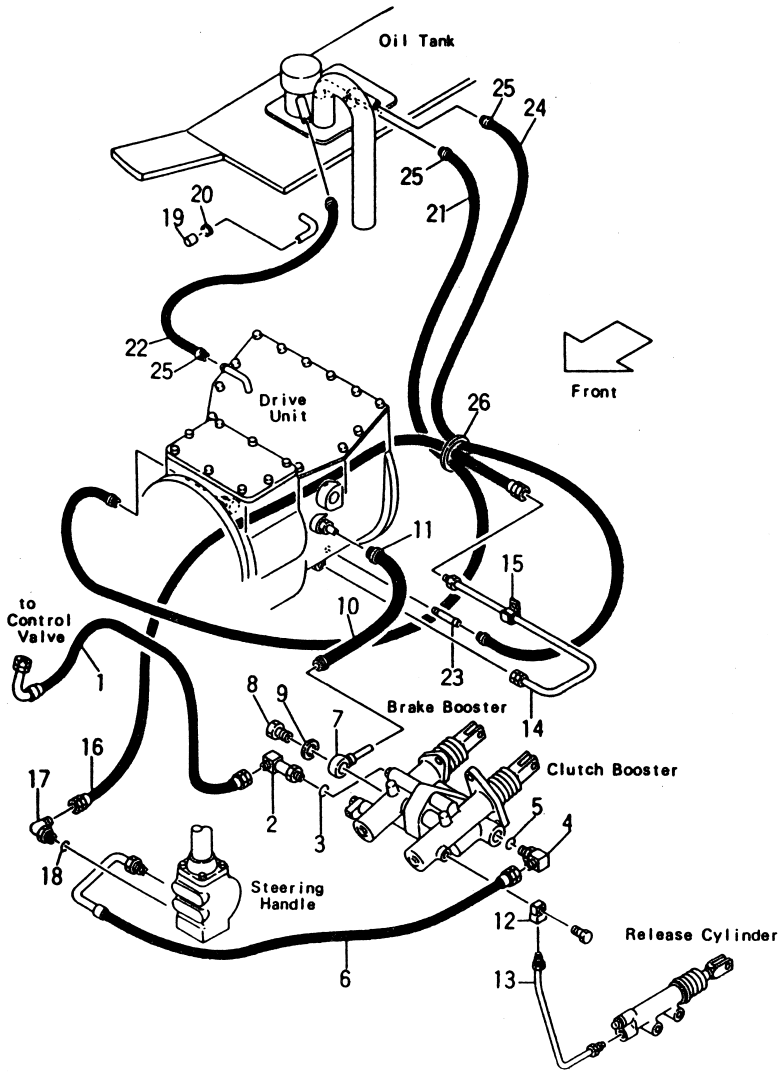

①

[OC/POB-21A] { FG20N2S(C) FG23N2S(C) FG25N2S(C) [OC/POB-22A] { FD20Z2S(C) FD23Z2S(C) FD25Z2S(C)

Fig.77-6

見出番号 Item No.	部品番号 Part No.	部品名称 Description	個数 Req'd	備考:適用号車 Remarks: Serial No.
		<Added Parts>		
		<追加部品>		
1	522A3-62111	HOSE ホース	1	
A	23457-60301	ELBOW ASS'Y. (Inc.2,3) エルボ アッセン	1	
2	23457-62081 §	ELBOW エルボ	1	
3	89140-00006	O-RING O-リング	1	
B	23457-60311	ELBOW ASS'Y. (Inc.4,5) エルボ アッセン	1	
4	23457-62091 §	ELBOW エルボ	1	
5	89140-00006	O-RING O-リング	1	
6	522A3-62131	HOSE ホース	1	
7	522A3-62041	FITTING フィッティング	1	
8	522A2-12301	BOLT, eye ボルト	1	
9	522A2-12311	GASKET ガスケット	1	
10	55592-12241	HOSE L.P. ホース	1	
11	55593-52451	CLAMP クランプ	2	
+	27732-42221	CLAMP クランプ	1	
12	522A2-12271	FITTING フィッティング	1	
13	522A2-12281	PIPE パイプ	1	
14	55593-62241	PIPE パイプ	1	
15	55593-62251	CLIP クリップ	1	
16	522A3-62151	HOSE H.P. ホース	1	
C	57246-04001	ELBOW ASS'Y. (Inc.17,18) エルボ アッセン	1	
17	57246-02181 §	ELBOW エルボ	1	
18	03320-00140	O-RING O-リング	1	

ハイドロリック システム (メイン)
Fig.77-6 HYDRAULIC SYSTEM (MAIN)
オイル クラッチ＆パワー ブレーキ付
-W/ OIL CLUTCH & POWER BRAKE [OC/POB]-OP.

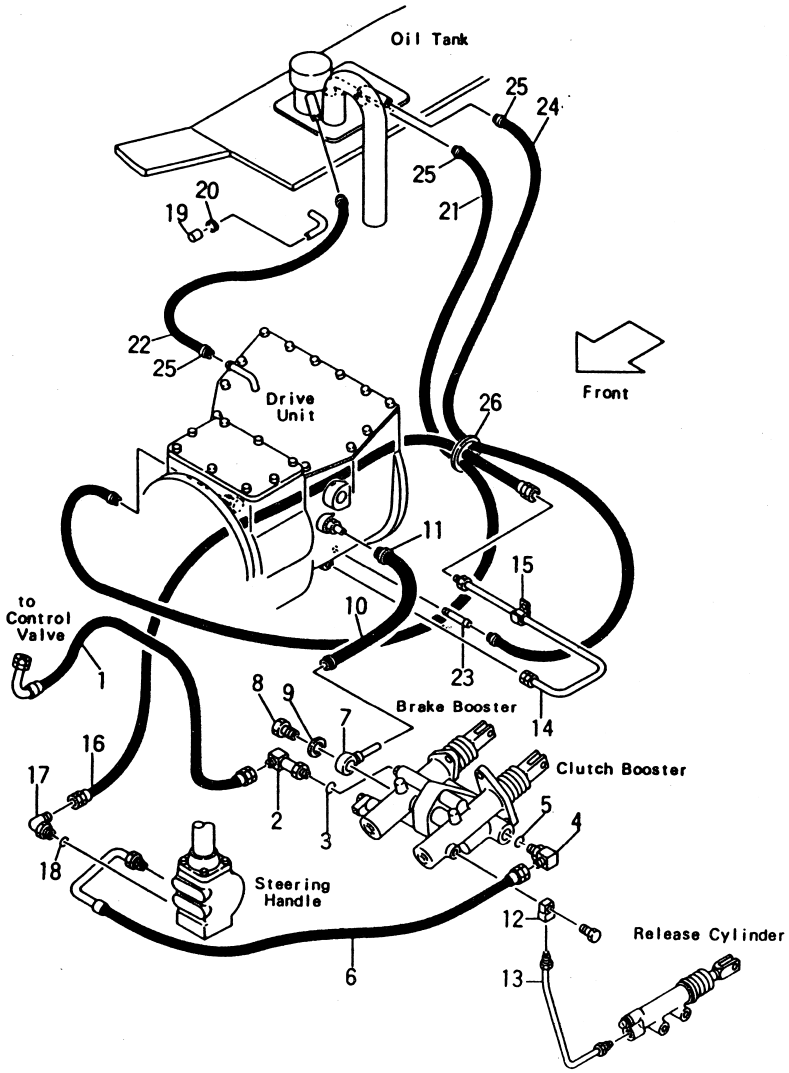

①

[OC/POB-21A] { FG20N2S(C) FG23N2S(C) FG25N2S(C) [OC/POB-22A] { FD20Z2S(C) FD23Z2S(C) FD25Z2S(C)

Fig.77-6

見出番号 Item No.	部品番号 Part No.	部品名称 Description		個数 Req'd	備考：適用号車 Remarks: Serial No.
19	55593-62551	CAP	キャップ	1	
20	04911-00023	CLIP	クリップ	1	
21	04710-04090	HOSE L.P.	ホース	1	
22	04710-04046	HOSE L.P.	ホース	1	
23	04921-02005	FITTING	フィッティング	1	
24	04710-04130	HOSE L.P.	ホース	1	
25	04911-00023	CLIP	クリップ	6	
26	27042-42312	BAND	バンド	4	
		<Removed Parts>			
		<消去部品>			
21	25597-62121	HOSE H.P.	ホース	1	Fig.76
27	25597-62211	NIPPLE	ニップル	1	〃
28	04710-04090	HOSE L.P.	ホース	1	〃
29	04911-00023	CLIP	クリップ	2	〃

①

ハイドロリック システム（メイン）
Fig.77-7 HYDRAULIC SYSTEM (MAIN)
パワー クラッチ＆パワー ブレーキ付
W/ POWER CLUTCH & POWER BRAKE [PC/POB] - OP.

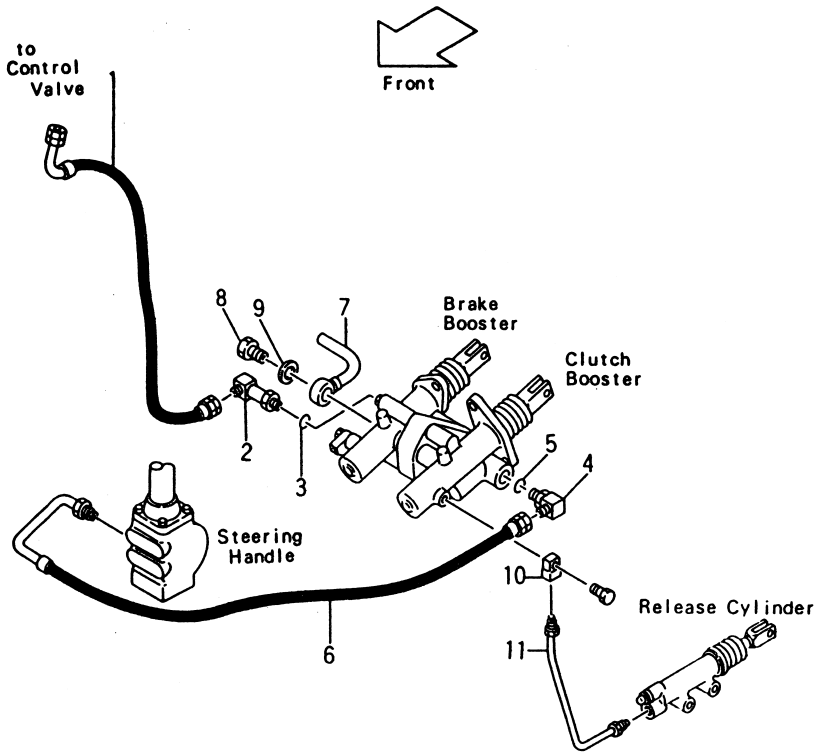

[PC/POB-21A] {FG20N2S(C) FG23N2S(C) FG25N2S(C)} [PC/POB-21G] {FG20N13S(C) FG23N13S(C) FG25N13S(C)} [PC/POB-22A] {FD20Z2S(C) FD23Z2S(C) FD25Z2S(C)} [PC/POB-22G] {FD20Z13S(C) FD23Z13S(C) FD25Z13S(C)} Fig.77-7

見出番号 Item No.	部品番号 Part No.		部品名称 Description		個数 Req'd	備考：適用号車 Remarks: Serial No.
			<Added Parts>			
			<追加部品>			
1	522A2-12351		HOSE	ホース	1	
A	23457-60301		ELBOW ASS'Y. (Inc.2,3)		1	
				エルボ アッセン		
2	23457-62081	§	ELBOW	エルボ	1	
3	89140-00006		O-RING	O-リング	1	
B	23457-60311		ELBOW ASS'Y. (Inc.4,5)		1	
				エルボ アッセン		
4	23457-62091	§	ELBOW	エルボ	1	
5	89140-00006		O-RING	O-リング	1	
6	522A2-12371		HOSE	ホース	1	
7	522A2-12321		FITTING	フィッティング	1	
8	522A2-12301		BOLT, eye	ボルト	1	
9	522A2-12311		GASKET	ガスケット	1	
+	23679-45051		THREE WAY	スリー ウエイ	1	
+	04710-04010		HOSE L.P.	ホース	1	
+	04911-00023		CLAMP	クランプ	2	
+	04710-04060		HOSE L.P.	ホース	1	
+	04911-00023		CLAMP	クランプ	2	
C	22777-60321		ELBOW ASS'Y.		1	
			(Inc. +-1, +-2)			
				エルボ アッセン		
+-1	22777-62061	§	ELBOW	エルボ	1	
+-2	03320-00140		O-RING	O-リング	1	
+	23007-62061		NIPPLE	ニップル	1	
10	522A2-12271		FITTING	フィッティング	1	
11	522A2-12281		PIPE	パイプ	1	

ハイドロリック システム（メイン）
Fig.77-7 HYDRAULIC SYSTEM (MAIN)
パワー クラッチ＆パワー ブレーキ付
W/ POWER CLUTCH & POWER BRAKE [PC/POB] - OP.

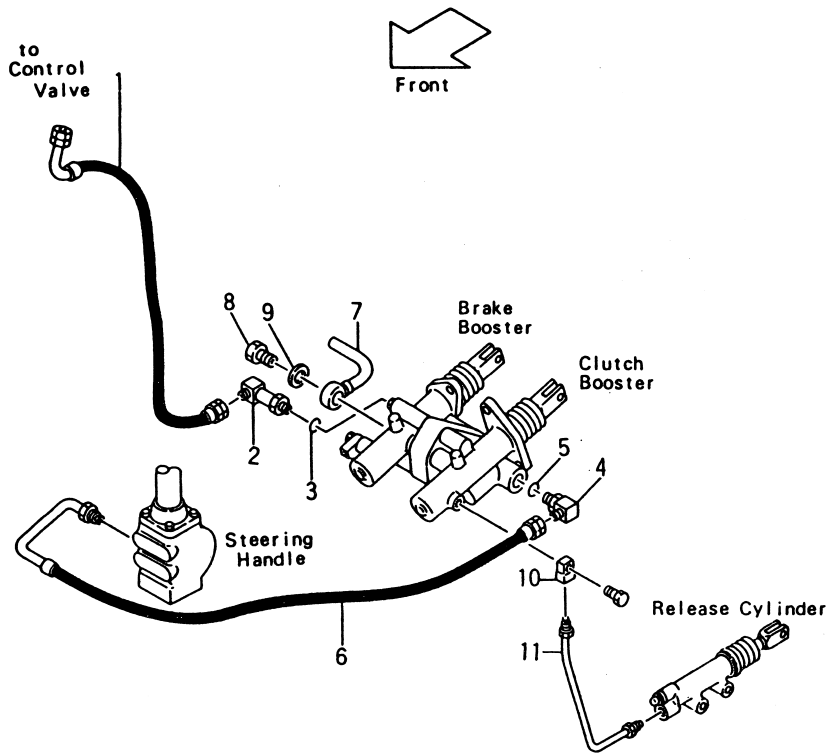

[PC/POB-21A] (FG20N2S(C) FG23N2S(C) FG25N2S(C)) [PC/POB-21G] (FG20N13S(C) FG23N13S(C) FG25N13S(C)) [PC/POB-22A] (FD20Z2S(C) FD23Z2S(C) FD25Z2S(C)) [PC/POB-22G] (FD20Z13S(C) FD23Z13S(C) FD25Z13S(C)) Fig.77-7

見出番号 Item No.	部品番号 Part No.	部品名称 Description		個数 Req'd	備考：適用号車 Remarks: Serial No.
		<Removed Parts>			
		<消去部品>			
21	25597-62121	HOSE H.P.	ホース	1	Fig.76
27	25597-62211	NIPPLE	ニップル	1	〃

①

ハイドロリック システム (メイン)
Fig.77-8 HYDRAULIC SYSTEM (MAIN)
パワー ブレーキ付
-W/POWER BRAKE [POB]-OP.

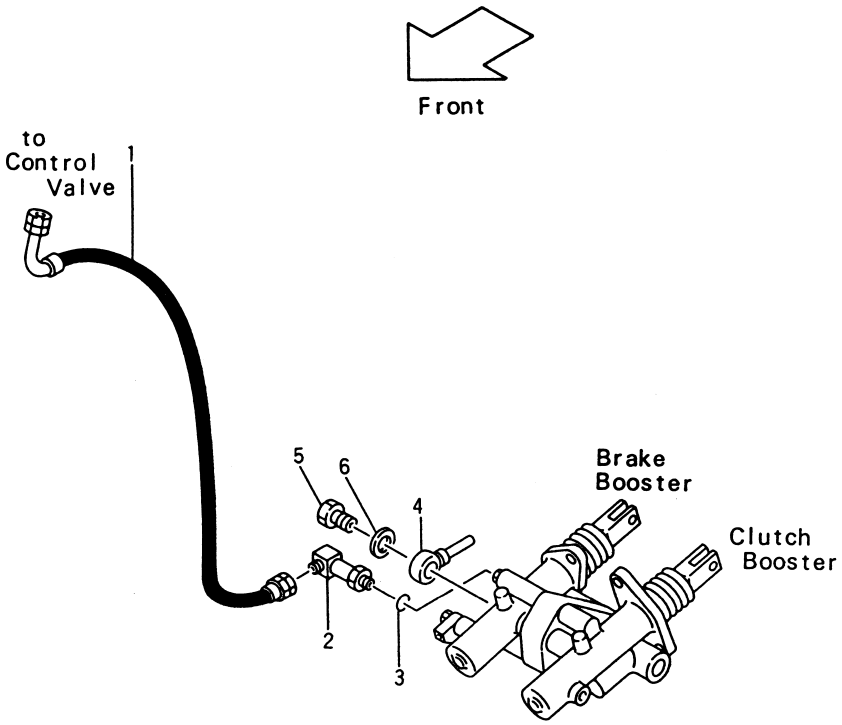

[POB-21U] { FG20N2S(OC) FG23N2S(OC) FG25N2S(OC) } [POB-22U] { FD20Z2S(OC) FD23Z2S(OC) FD25Z2S(OC) }

Fig.77-8

見出番号 Item No.	部品番号 Part No.	部品名称 Description	個数 Req'd	備考：適用号車 Remarks: Serial No.
		<Added Parts>		
		<追加部品>		
1	522A3-62111	HOSE ホース	1	
A	23457-60301	ELBOW ASS'Y. (Inc.2,3) エルボ アッセン	1	
2	23457-62081 §	ELBOW エルボ	1	
3	89140-00006	O-RING O-リング	1	
4	89140-62041	FITTING フィッティング	1	
5	522A2-12301	BOLT, eye ボルト	1	
6	522A2-12311	GASKET ガスケット	1	
+	55592-12241	HOSE L.P. ホース	1	
		<Removed Parts>		
		<消去部品>		
14	522A3-62121	HOSE ホース	1	Fig.77-2
15	04134-00202	NIPPLE ニップル	1	〃
16	03320-00110	O-RING O-リング	1	〃
17	522A3-62011	ADAPTER アダプタ	1	〃
18	01100-10030	BOLT ボルト	1	〃
19	01100-10055	BOLT ボルト	2	〃
20	02010-00010	WASHER ワッシャ	3	〃
24	522A3-62211	HOSE L.P. ホース	1	〃

マスト パイピング
Fig.77-9 MAST PIPING [VFM367]

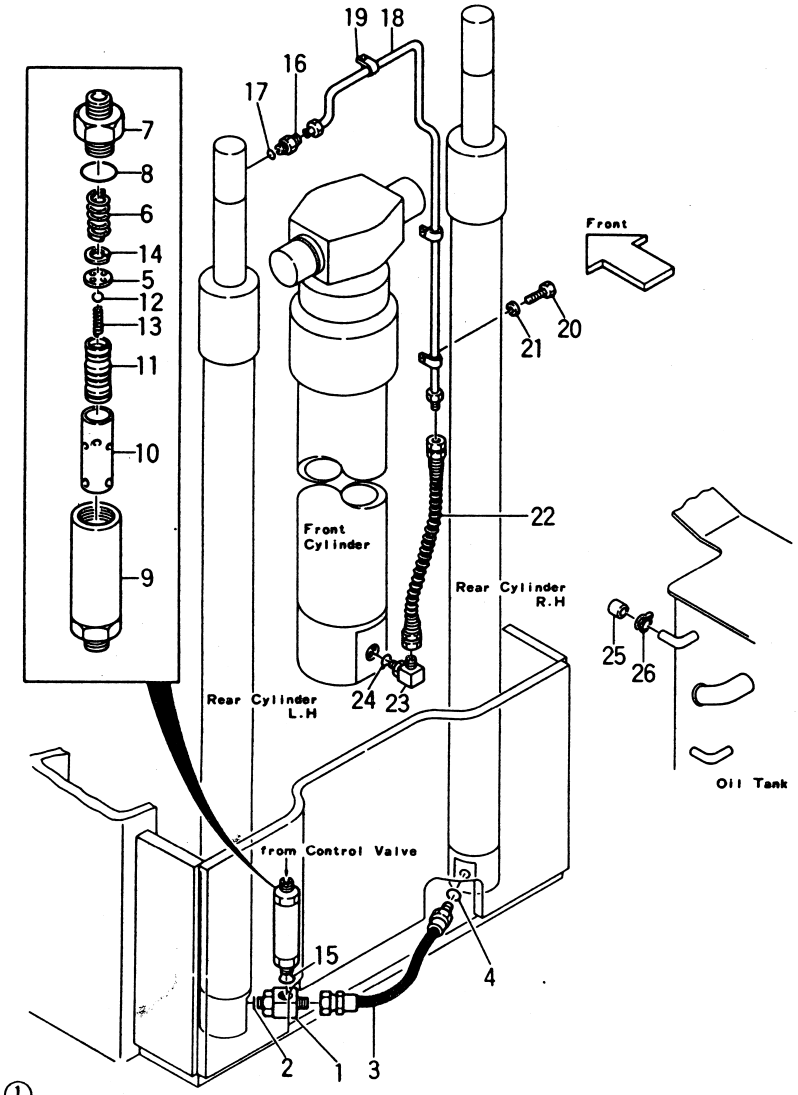

見出番号 Item No.	部品番号 Part No.		部品名称 Description	個数 Req'd	備考：適用号車 Remarks: Serial No.
A	23679-45091		THREE-WAY ASS'Y. (Inc.1,2) スリーウェイ アッセン	1	
1	23679-45101	§	THREE-WAY スリーウェイ	1	
2	03320-00180		O-RING O-リング	1	
B	23679-41501		HOSE ASS'Y. ホース アッセン (Inc.3,4)	1	
3	23679-45151		HOSE H.P. ホース	1	
4	03320-00180		O-RING O-リング	1	
C	23658-40403		FLOW LEGULATOR ASS'Y. (Inc.5～14) フロー レギュレータ アッセン	1	
5	23659-45301	§	PLATE, orifice プレート	1	
6	23659-45311		SPRING スプリング	1	
7	24459-42971	§	NIPPLE ニップル	1	
8	03300-00280		O-RING O-リング	1	
9	24459-42901	§	CASE ケース	1	
10	24459-42911	§	SLEEVE スリーブ	1	
11	24459-42921	§	PISTON ピストン	1	
12	24459-42951		BALL ボール	1	
13	24459-42961		SPRING スプリング	1	
14	02110-00018		SNAP RING スナップ リング	1	
15	03320-00180		O-RING O-リング	1	
			<リヤー シリンダ フロント シリンダ> <Rear Cylinder ～ Front Cyliner>		
D	23670-62991		NIPPLE ASS'Y. (Inc.16,17) ニップル アッセン	1	

マスト パイピング
Fig.77-9 MAST PIPING[VFM367]

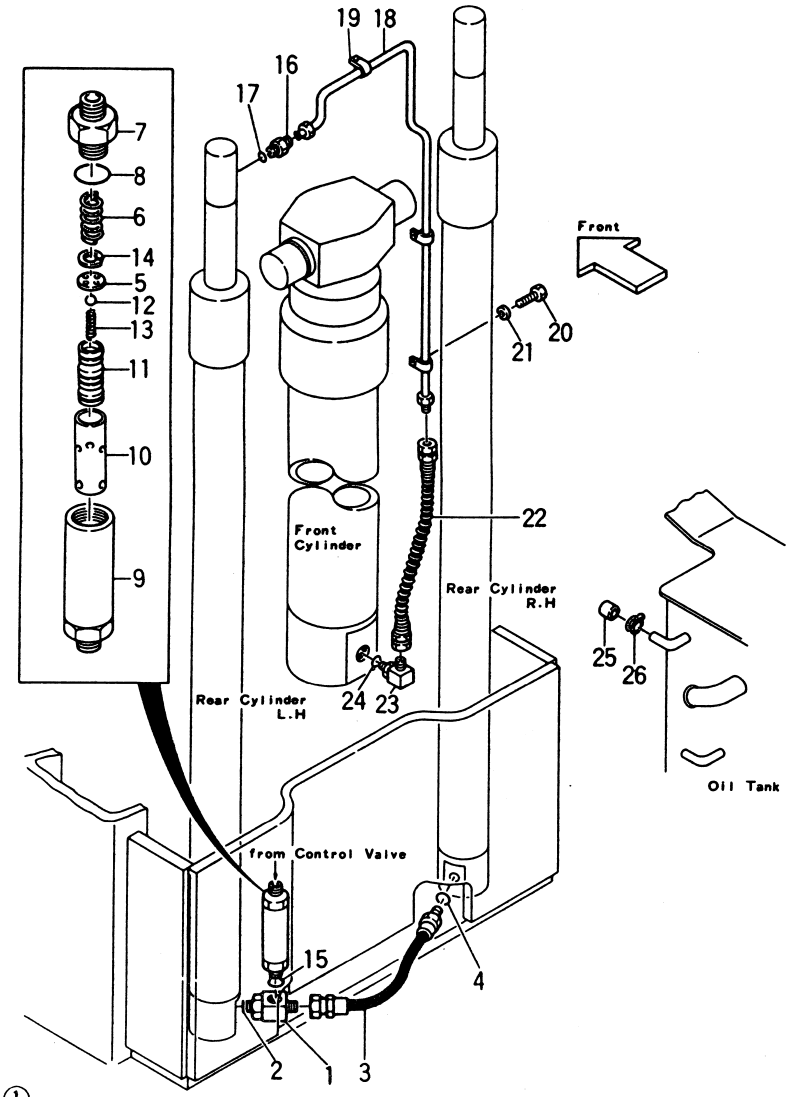

①

[VFM367]

Fig.77-9

見出番号 Item No.	部品番号 Part No.	部品名称 Description	個数 Req'd	備考：適用号車 Remarks: Serial No.
16	23670-63001 §	NIPPLE ニップル	1	
17	03320-00180	O-RING O-リング	1	
18	23670-60211	PIPE パイプ	1	See OP.Parts
		(Inc.19) (STD)H=VFM300		
19	23670-62201	CLIP クリップ	3	
20	01100-06016	BOLT ボルト	3	
21	02010-00006	WASHER ワッシャ	3	
22	23650-62261	HOSE H.P. ホース	1	See OP.Parts
		(STD)H=VFM300		
23	04150-00404	ELBOW エルボ	1	
24	03320-00180	O-RING O-リング	1	
25	22250-62021	CAP キャップ	1	
26	04911-00027	CLIP クリップ	1	

①

マスト パイピング
Fig.77-9 MAST PIPING[VFM367]

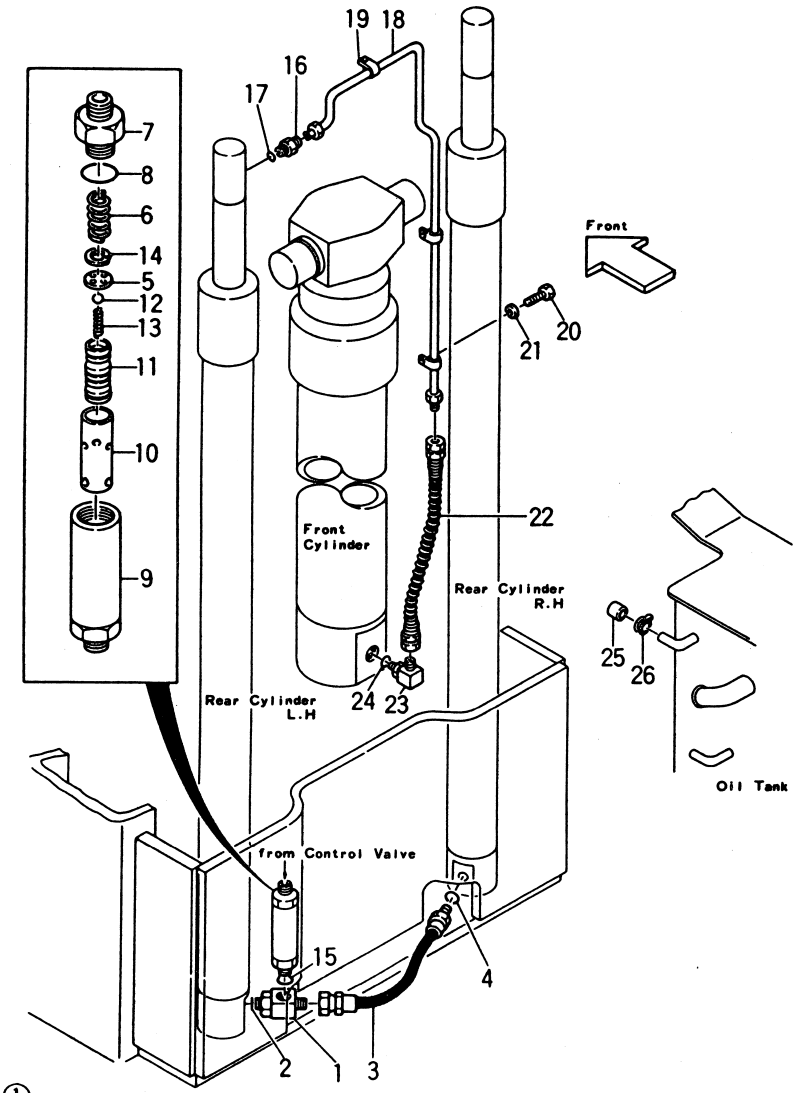

①

オプショナル パーツ
<Optional Parts>

Item No.	18	21
揚 高 Lift Height	パイプ PIPE	ホース HOSE H.P.
VFM200	23670-60261	23650-62221
VFM225	23670-60201	23650-62231
VFM250	↑	23650-62261
VFM270	23670-60211	23650-62221
VFM275	↑	23650-62231
VFM300	(STD)	(STD)
VFM325	23670-60271	23650-62251
VFM330	↑	23650-62261
VFM350	23670-60221	23650-62231
VFM366	↑	23650-62241
VFM370	↑	23650-62251
VFM375	↑	23650-62261
VFM400	23670-60281	↑
VFM425	23670-60231	23650-62231
VFM450	↑	23650-62261
VFM475	23670-60241	23650-62231
VFM500	↑	23650-62261
VFM550	23670-60291	↑
VFM600	23670-60251	↑

マスト パイピング
Fig.77-10 MAST PIPING [VFHM367]

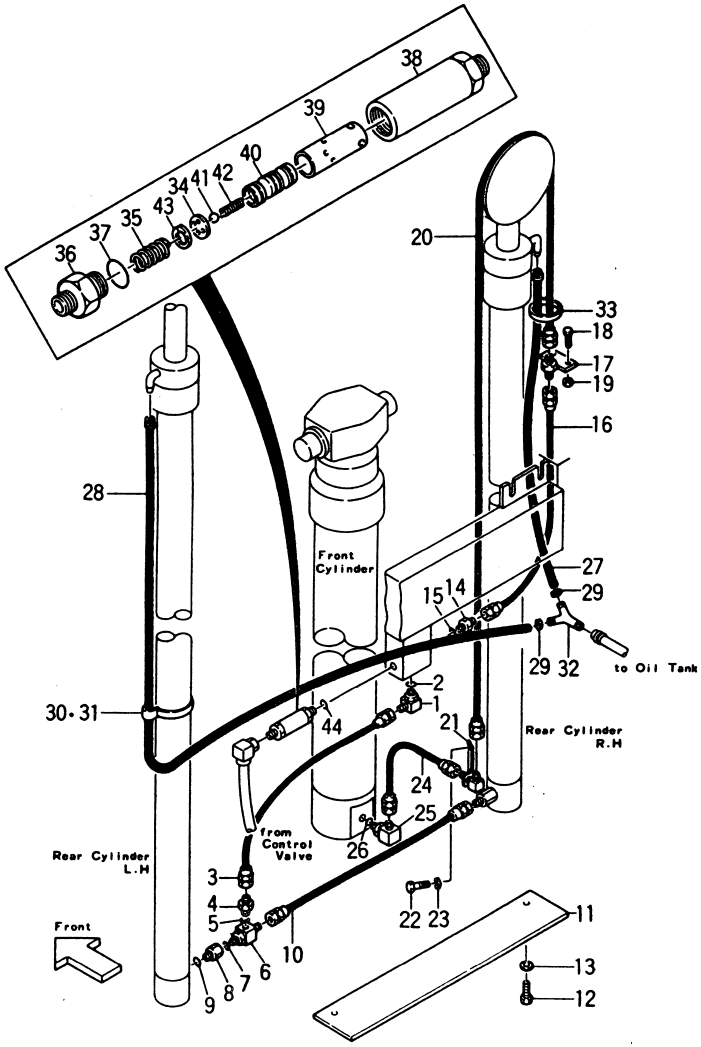

①

[VFHM367] Fig.77-10

見出番号 Item No.	部品番号 Part No.	部品名称 Description	個数 Req'd	備考：適用号車 Remarks: Serial No.
		<スリーウェイ リヤー シリンダ>		
		<Three-Way～Rear Cylinder>		
1	04150-00404	ELBOW エルボ	1	
2	03320-00180	O-RING O-リング	1	
3	24450-92111	HOSE H.P. ホース	1	
3-1	53675-54001	HOSE H.P. ホース	1	CSA·B
4	04134-00404	NIPPLE ニップル	1	
5	03320-00180	O-RING O-リング	1	
A	23679-45091	THREE-WAY ASS'Y.	1	
		(Inc.6,7)		
		スリーウェイ アッセン		
6	23679-45101 §	THREE-WAY スリーウェイ	1	
7	03320-00180	O-RING O-リング	1	
B	27419-45101	NIPPLE ASS'Y.	1	
		(Inc.8,9) ニップル アッセン		
8	27419-45111 §	NIPPLE ニップル	1	
9	03320-00180	O-RING O-リング	1	
10	23670-92061	HOSE H.P. ホース	1	
10-1	53675-54011	HOSE H.P. ホース	1	CSA·B
11	23670-92101	GUARD ガード	1	
12	01100-10020	BOLT ボルト	2	
13	02010-00010	WASHER ワッシャ	2	
		<スリーウェイ フロント シリンダ>		
		<Three-Way ～ Front Cyliner>		
14	04134-00404	NIPPLE ニップル	1	
15	03320-00180	O-RING O-リング	1	

マスト パイピング
Fig. 77-10 MAST PIPING [VFHM367]

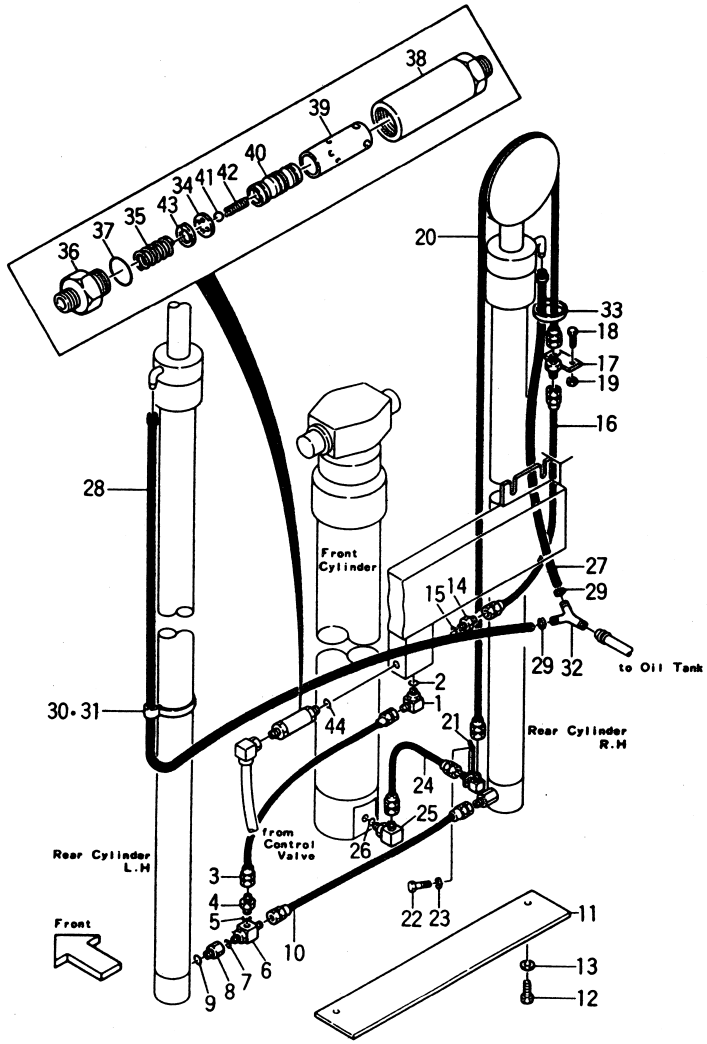

①

[VFHM367]

Fig. 77-10

見出番号 Item No.	部品番号 Part No.	部品名称 Description		個数 Req'd	備考：適用号車 Remarks: Serial No.
16	24230-92321	HOSE H.P.	ホース	1	
16-1	53675-54021	HOSE H.P.	ホース	1	CSA·B
17	23650-92071	NIPPLE	ニップル	1	
18	01120-10065	BOLT	ボルト	2	
19	01400-00010	NUT	ナット	2	
20	04601-44266	HOSE H.P.	ホース	1	See OP. Parts
		(STD)H=VFHM435			
21	23650-90231	ELBOW	エルボ	1	
22	01100-06020	BOLT	ボルト	2	
23	02010-00006	WASHER	ワッシャ	2	
24	24329-46011	HOSE H.P.	ホース	1	
24-1	57415-52971	HOSE H.P.	ホース	1	CSA·B
25	04150-00404	ELBOW	エルボ	1	
26	03320-00180	O-RING	O-リング	1	
		<ロワー プレッシャ パイピング>			
		<Low Pressure Piping>			
27	04720-13100	HOSE, vinyl R.H.	ホース	1	See OP. Parts
		(STD)H=VFHM435			
27-1	04710-04100	HOSE L.P. R.H.	ホース	1	RTL, FC, CSA·B See OP. Parts
		(STD)H=VFHM435			
28	04720-13150	HOSE, vinyl L.H.	ホース	1	See OP. Parts
		(STD)H=VFHM435			
28-1	04710-04150	HOSE L.P. R.H.	ホース	1	RTL, FC, CSA·B See OP. Parts
		(STD)H=VFHM435			
29	04911-00018	CLIP	クリップ	4	
29-1	04911-00021	CLIP	クリップ	4	RTL, FC, CSA·B

①

マスト パイピング
Fig.77-10 MAST PIPING [VFHM367]

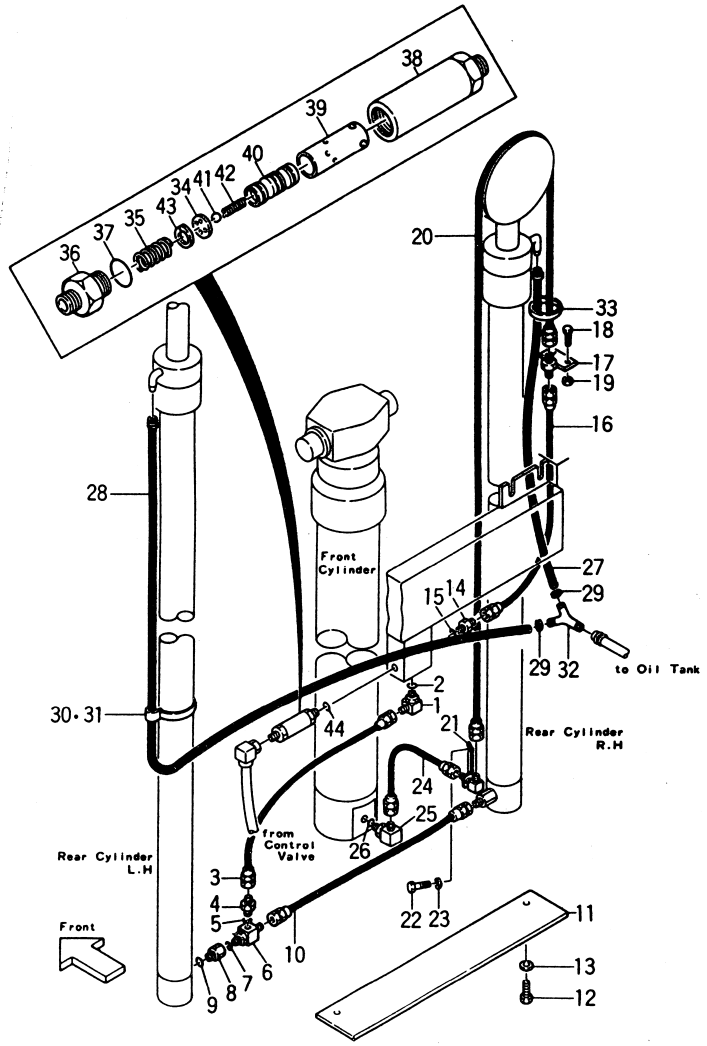

[VFHM367] Fig.77-10

見出番号 Item No.	部品番号 Part No.		部品名称 Description		個数 Req'd	備考：適用号車 Remarks: Serial No.
30	24239-44311		BAND	バンド	1	Yellow type
30-1	23678-42401		BAND	バンド	1	Black type
30-2	54235-52501		BAND	バンド	1	RTL, FC, CSA·B Yellow type
30-3	53675-54101		BAND	バンド	1	RTL, FC, CSA·B Black type
31	27042-42322		INSHU-LOCK	インシュロック	1	Yellow type
31-1	23678-42411		INSHU-LOCK	インシュロック	1	Black type
32	23679-45051		THREE-WAY	スリーウェイ	1	
32-1	53675-55051		THREE-WAY	スリーウェイ	1	RTL, FC, CSA·B
33	27042-42312		INSHU-LOCK	インシュロック	1	Yellow type
33-1	23678-42421		INSHU-LOCK	インシュロック	1	Black type
C	23658-40403		FLOW LEGULATOR ASS'Y. (Inc.34～43)	フロー レギュレータ アッセン	1	
34	23659-45301	§	PLATE, orifice	プレート	1	
35	23659-45311		SPRING	スプリング	1	
36	24459-42971	§	NIPPLE	ニップル	1	
37	03300-00280		O-RING	O-リング	1	
38	24459-42901	§	CASE	ケース	1	
39	24459-42911	§	SLEEVE	スリーブ	1	
40	24459-42921	§	PISTON	ピストン	1	
41	24459-42951		BALL	ボール	1	
42	24459-42961		SPRING	スプリング	1	
43	02110-00018		SNAP RING	スナップ リング	1	
44	03320-00180		O-RING	O-リング	1	

マスト パイピング
Fig.77-10 MAST PIPING [VFHM367]

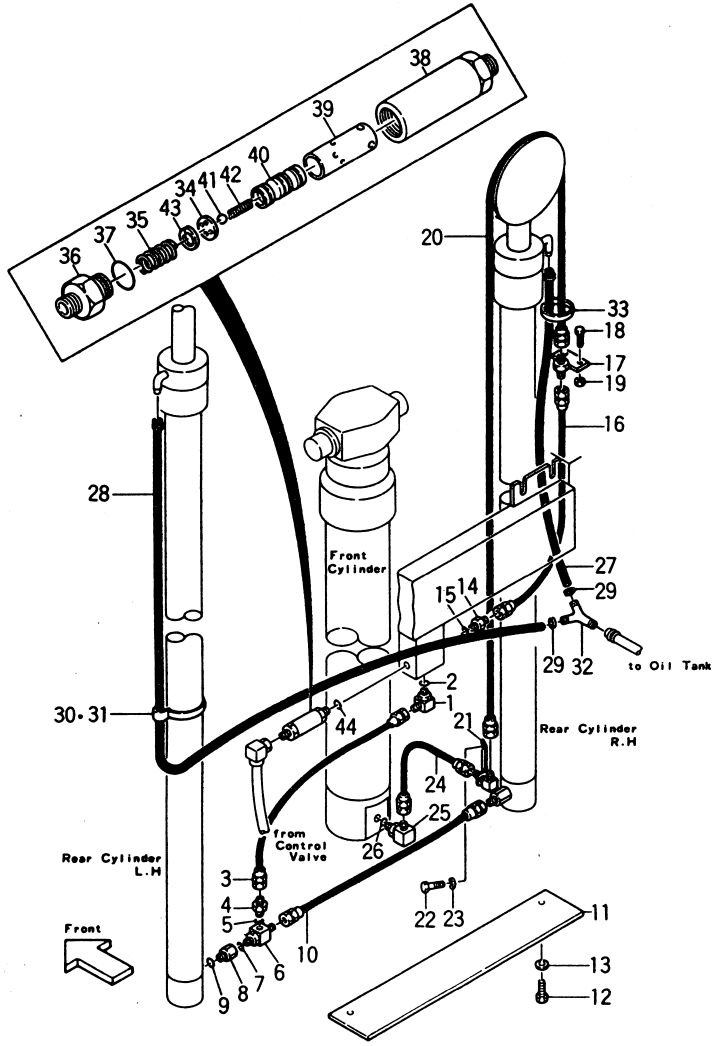

①

Item No.	20
揚 高 Lift Height	ホース HOSE H.P.
VFHM360	04601-44217
VFHM400	04601-44242
VFHM435	(STD)
VFHM480	04601-44296
VFHM500	04601-44316
VFHM540	04601-44341
VFHM600	04601-44385

オプショナル パーツ
<Optional Parts>

<Yellow type>

Item No.	27	27-1	28	28-1
揚 高 Lift Height	ホース ビニール HOSE, vinyl R.H.	ホース HOSE L.P.R.H. RTL, FC, CSA・B	ホース ビニール HOSE, vinyl L.H.	ホース HOSE L.P.L.H. RTL, FC, CSA・B
VFHM360	04720-13075	04710-04075	04720-13125	04710-04125
VFHM400	04720-13085	04710-04085	04720-13140	04710-04140
VFHM435	(STD)	(STD)	(STD)	(STD)
VFHM480	04720-13115	04710-04115	04720-13165	04710-04165
VFHM500	04720-13125	04710-04125	04720-13175	04710-04175
VFHM540	04720-13135	04710-04135	04720-13190	04710-04190
VFHM600	04720-13160	04710-04160	04720-13210	04710-04210

<Black type>

Item No.	27	28
揚 高 Lift Height	ホース ビニール HOSE, vinyl R.H.	ホース ビニール HOSE, vinyl L.H.
VFHM360	23678-40075	23678-40125
VFHM400	23678-40085	23678-40140
VFHM435(STD)	23678-40100	23678-40150
VFHM480	23678-40115	23678-40165
VFHM500	23678-40125	23678-40175
VFHM540	23678-40135	23678-40190
VFHM600	23678-40160	23678-40210

ハイドロリック システム（トル コン）
Fig.78 HYDRAULIC SYSTEM (TOR-CON)

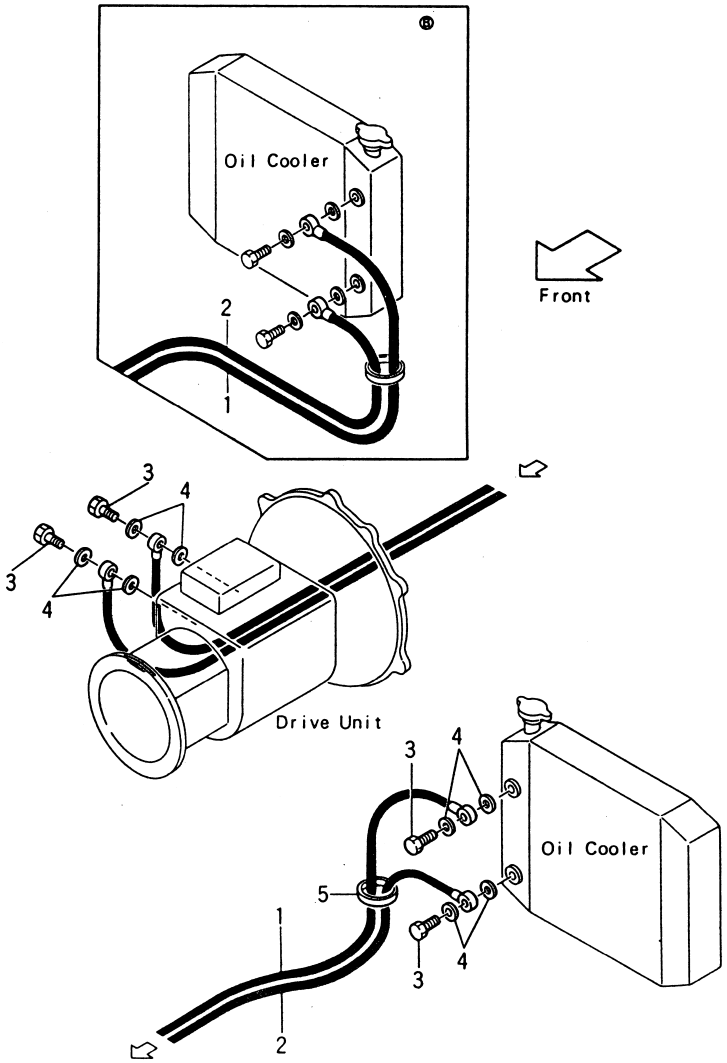

Ⓐ{FG20N2S(T) FG23N2S(T) FG25N2S(T)} Ⓑ{FG20N13S(T) FG23N13S(T) FG25N13S(T)} Ⓒ{FD20Z2S(T) FD23Z2S(T) FD25Z2S(T)} Ⓓ{FD20Z13S(T) FD23Z13S(T) FD25Z13S(T)}

Fig.78

見出番号 Item No.	部品番号 Part No.	部品名称 Description		個数 Req'd	備考：適用号車 Remarks: Serial No.
1	221B7-82011	HOSE L.P.	ホース	1	ⒶⒷ
1-1	21167-82011	HOSE L.P.	ホース	1	Ⓒ～0003
1-1a	222B7-82011	HOSE L.P.	ホース	1	Ⓒ0004～
2	221B7-82001	HOSE L.P.	ホース	1	ⒶⒷ
2-1	222B7-82001	HOSE L.P.	ホース	1	ⒸⒹ
3	~~23467-82031~~ AE-09490-107	BOLT	ボルト	4	
4	~~23467-82041~~ AE09260-017	PACKING	パッキング	8	
5	27042-42322	BAND	バンド	→	ⒶⒷ=1 ⒸⒹ=2

フォーク & リフト ブラケット
Fig.79 FORK & LIFT BRACKET

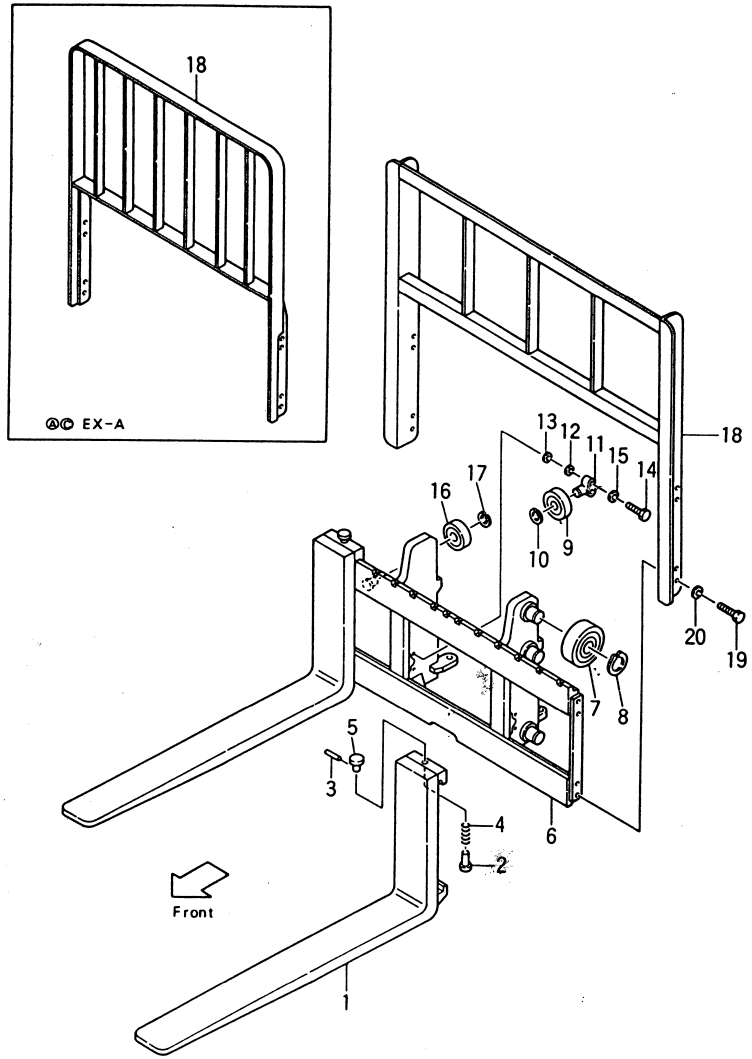

Ⓐ FG20N2S FG23N2S FG25N2S　Ⓑ FG20N13S FG23N13S FG25N13S　Ⓒ FD20Z2S FD23Z2S FD25Z2S　Ⓓ FD20Z13S FD23Z13S FD25Z13S

Fig.79

見出番号 Item No.	部品番号 Part No.	部品名称 Description	個数 Req'd	備考：適用号車 Remarks: Serial No.
1	― ― ― ―	FORK (Inc.2～5) フォーク	2	See OP. Parts 920mm=2t, 2.3t(STD) 1070mm=2.5t(STD)
1-1	― ― ― ―	FORK (Inc.2～5) フォーク	2	EX, OP. See OP. Parts
※1	22198-19802	STOPPER KIT (Inc.2～5) ストッパ キット	2	
2	22198-12111	※ STOPPER ストッパ	2	
3	02270-04032	※ PIN ピン	2	
4	22198-12051	※ SPRING スプリング	2	
5	22198-12031	※ HANDLE ハンドル	2	
6	23679-40141	LIFT BRACKET (Inc.6-1, 6-2) リフト ブラケット	1	
6-1	23460-72231	SHAFT, end roller シャフト	6	
6-2	23658-22041	SHFT, retaining roller シャフト	2	
7	23458-22111	END ROLLER (119.5φ) エンド ローラ	2	Middle Roller
7-1	23458-22111	END ROLLER (119.5φ) エンド ローラ	4	Upper & Lower
7-2	23458-22109	END ROLLER (120.0φ) エンド ローラ	(4)	〃 〃
8	02100-00045	SNAP RING スナップ リング	6	
9	22578-22401	RETAINING ROLLER リテイニング ローラ	2	
10	02100-00025	SNAP RING スナップ リング	2	
11	22679-43761	SHAFT シャフト	2	
12	23917-42191	SHIM (t 1.0) シム	AR	
13	22679-43831	SHIM (t 0.2) シム	AR	
14	01103-16040	BOLT ボルト	4	

フォーク & リフト ブラケット
Fig.79 FORK & LIFT BRACKET

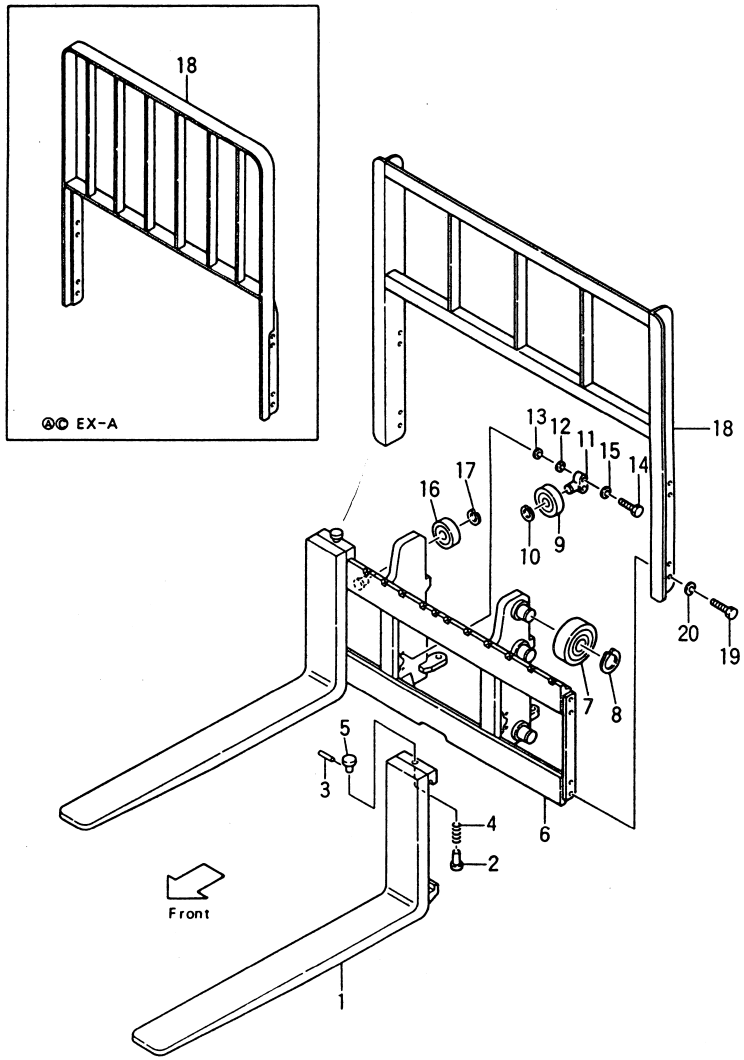

Ⓐ{FG20N2S FG23N2S FG25N2S} Ⓑ{FG20N13S FG23N13S FG25N13S} Ⓒ{FD20Z2S FD23Z2S FD25Z2S} Ⓓ{FD20Z13S FD23Z13S FD25Z13S}

Fig.79

見出番号 Item No.	部品番号 Part No.	部品名称 Description	個数 Req'd	備考：適用号車 Remarks: Serial No.
15	02011-00016	WASHER ワッシャ	4	
16	22578-22401	RETAINING ROLLER リテイニング ローラ	2	
17	02100-00025	SNAP RING スナップ リング	2	
18	23659-42101	BACKREST バックレスト	1	
18-1	53672-72041	BACKREST バックレスト	1	ⒶⒸEX-A
18-2	― ― ― ―	BACKREST バックレスト	1	[HIGH BACKREST] See OP. Parts
19	01100-14025	BOLT ボルト	8	STD [HIGH BACKREST] ～H=1200mm
19-1	01100-14030	BOLT ボルト	8	[HIGH BACKREST] H=1300mm～
20	02010-00014	WASHER ワッシャ	8	

オプショナル パーツ
＜Optional Parts＞

Item No.	1
Description / フォーク 長さ Fork Length(mm)	フォーク FORK
920	23658-10112
1070	23658-10212
1220	23658-10312
1370	23658-10412
1520	23658-10512
1670	23658-10612
1820	23678-12191

オプショナル パーツ
＜Optional Parts＞

Item No.	1-1
Description / フォーク 長さ Fork Length(mm)	フォーク FORK (EX. Option)
900	23678-12112
1000	23658-19112
1100	23658-19122
1200	23658-19132
1300	23678-12122
1400	23678-12132
1500	23678-12142
1600	23678-12152
1700	23678-12161
1800	23678-12171

フォーク & リフト ブラケット
Fig.79 FORK & LIFT BRACKET

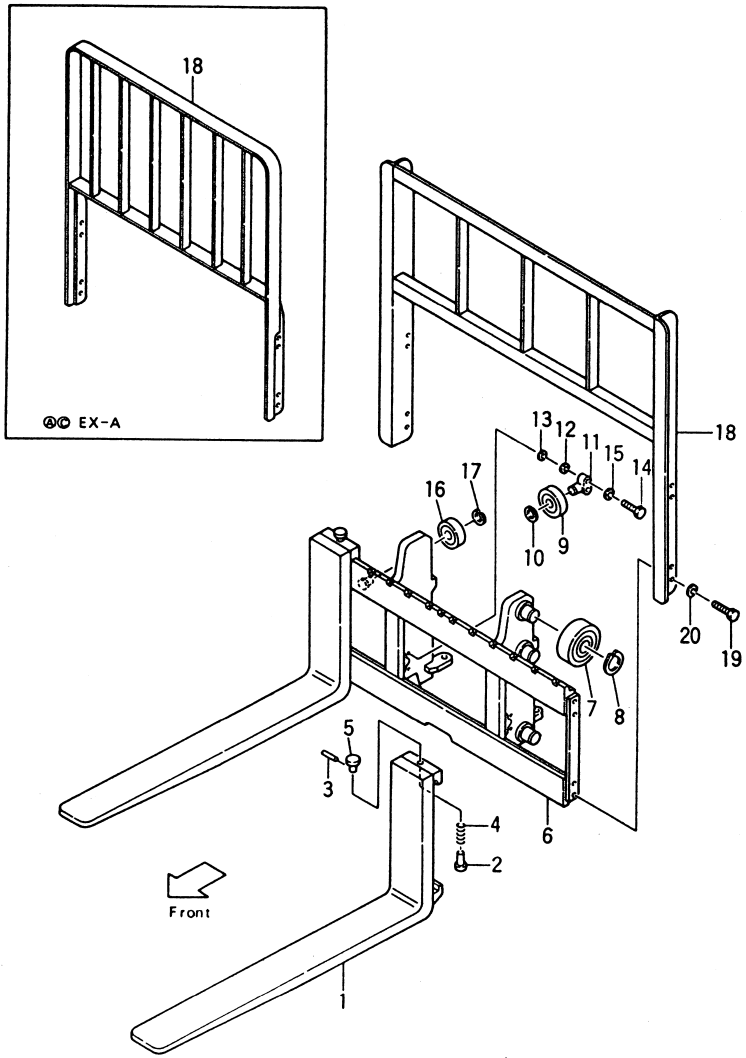

オプショナル パーツ
<Optional Parts>

Item No.	18-2
Description / フォーク 長さ Fork Length(mm)	バックレスト BACKREST
1100	23678-22021
1200	23678-22031
1300	23678-22041
1400	23678-22051
1500	23678-22061

フォーク & リフト ブラケット
Fig.79-1 FORK & LIFT BRACKET [SNR]

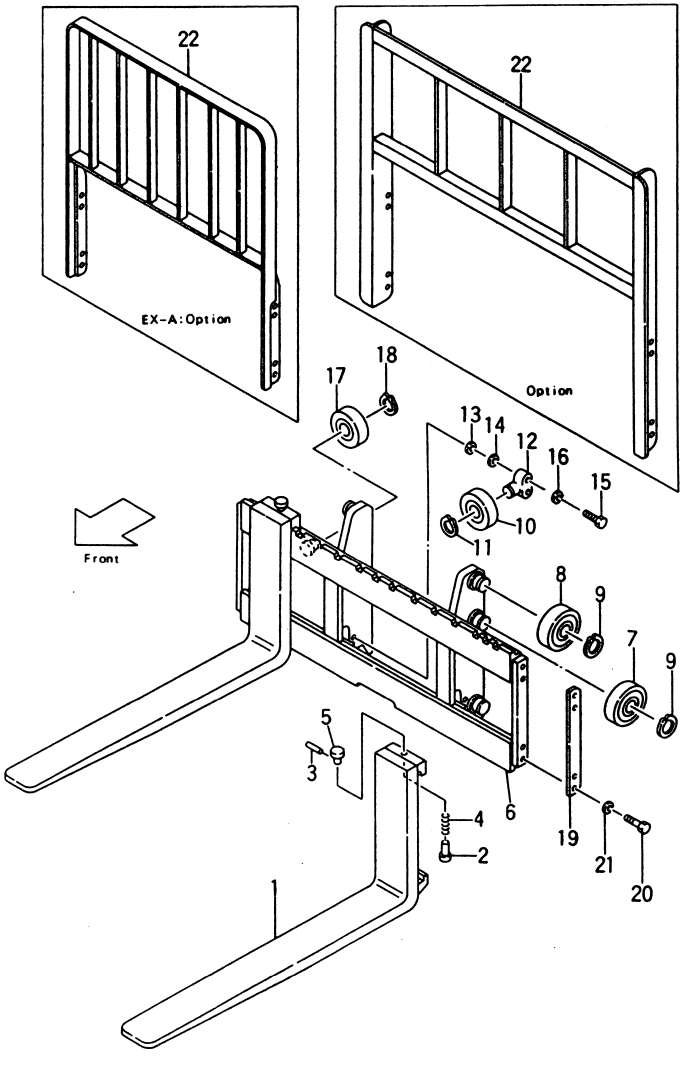

[VFM367]

Fig.79-1

見出番号 Item No.	部品番号 Part No.	部品名称 Description	個数 Req'd	備考：適用号車 Remarks: Serial No.
1	― ― ― ―	FORK (Inc.2～5) フォーク	2	See OP.Parts 920mm=2,2,3t(STD) 1070mm=2.5t(STD)
1-1	― ― ― ―	FORK (Inc.2～5) フォーク	2	EX,OP. See OP.Parts
※1	22198-19802	STOPPER KIT (Inc.2～5) ストッパ キット	2	
2	22198-12111 ※	STOPPER ストッパ	2	
3	02270-04032 ※	PIN ピン	2	
4	22198-12051 ※	SPRING スプリング	2	
5	22198-12031 ※	HANDLE ハンドル	2	
6	23670-62001	LIFT BRACKET (Inc.6-1,6-2) リフト ブラケット	1	
6-1	23460-72231	SHFT, end roller シャフト	6	
6-2	23658-22041	SHAFT, シャフト retaining roller	2	
7	23458-22101	END ROLLER エンド ローラ φ=119mm	2	
8	23458-22101	END ROLLER エンド ローラ φ=119mm	4	
8-1	23458-22111	END ROLLER エンド ローラ φ=119.5mm	(4)	
9	02100-00045	SNAP RING スナップ リング	6	
A	22679-43751	SIDE ROLLER ASS'Y. (Inc.10～12) サイド ローラ アッセン	2	
10	22578-22401	RETAINING ROLLER リテイニング ローラ	2	
11	02100-00025	SNAP RING スナップ リング	2	

フォーク & リフト ブラケット
Fig.79-1 FORK & LIFT BRACKET [SNR]

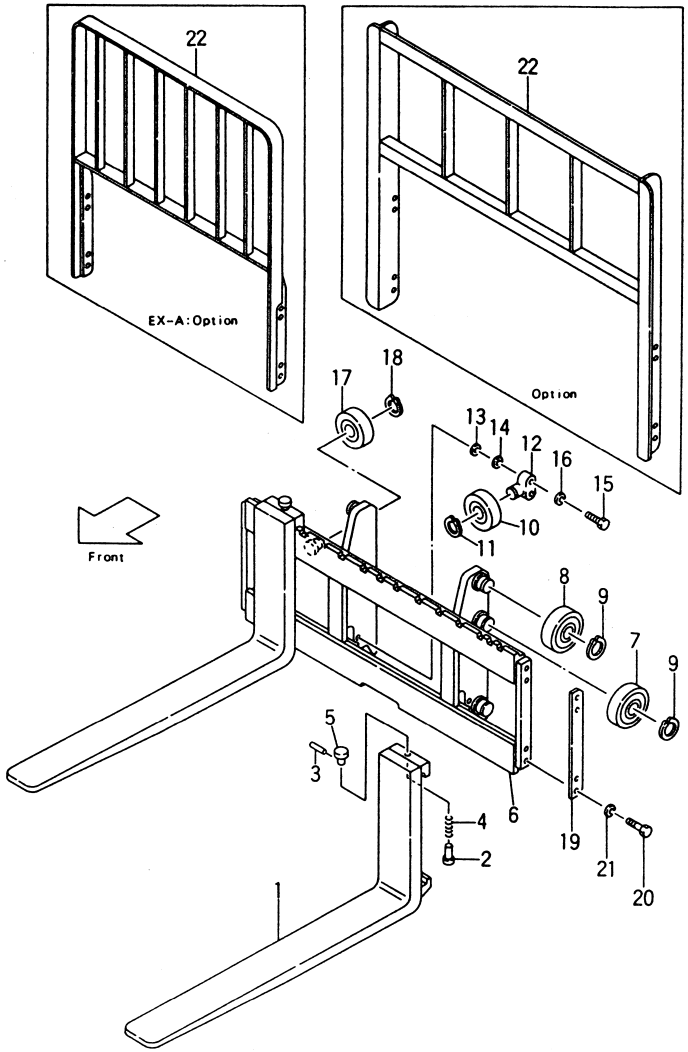

[VFM367]

Fig.79-1

見出番号 Item No.	部品番号 Part No.	部品名称 Description		個数 Req'd	備考：適用号車 Remarks: Serial No.
12	22679-43761	SHAFT	シャフト	2	
13	23917-42191	SHIM (t=1.0)	シム	AR	
14	22679-43831	SHIM (t=0.2)	シム	AR	
15	01103-16040	BOLT	ボルト	4	
16	02011-00016	WASHER	ワッシャ	4	
17	22578-22401	RETAINING ROLLER	リテイニング ローラ	2	
18	02100-00025	SNAP RING	スナップ リング	2	
19	23659-42161	PLATE	プレート	2	
20	01100-14025	BOLT	ボルト	→	STD=4,OP.=8
21	02010-00014	WASHER	ワッシャ	→	〃
22	23659-42101	BACKREST	バックレスト	1	OP.
22-1	53672-72041	BACKREST	バックレスト	1	EXA:OP.

オプショナル パーツ
＜Optional Parts＞

Item No.	1
Description / フォーク 長さ Fork Length(mm)	フォーク FORK
920	23658-10112
1070	23658-10212
1220	23658-10312
1370	23658-10412
1520	23658-10512
1670	23658-10612
1820	23678-12191

オプショナル パーツ
＜Optional Parts＞

Item No.	1-1
Description / フォーク 長さ Fork Length(mm)	フォーク FORK (EX.Option)
900	23678-12112
1000	23658-19112
1100	23658-19122
1200	23658-19132
1300	23678-12122
1400	23678-12132
1500	23678-12142
1600	23678-12152
1700	23678-12161
1800	23678-12171

フォーク & リフト ブラケット
Fig.79-2 FORK & LIFT BRACKET [VFHM367]

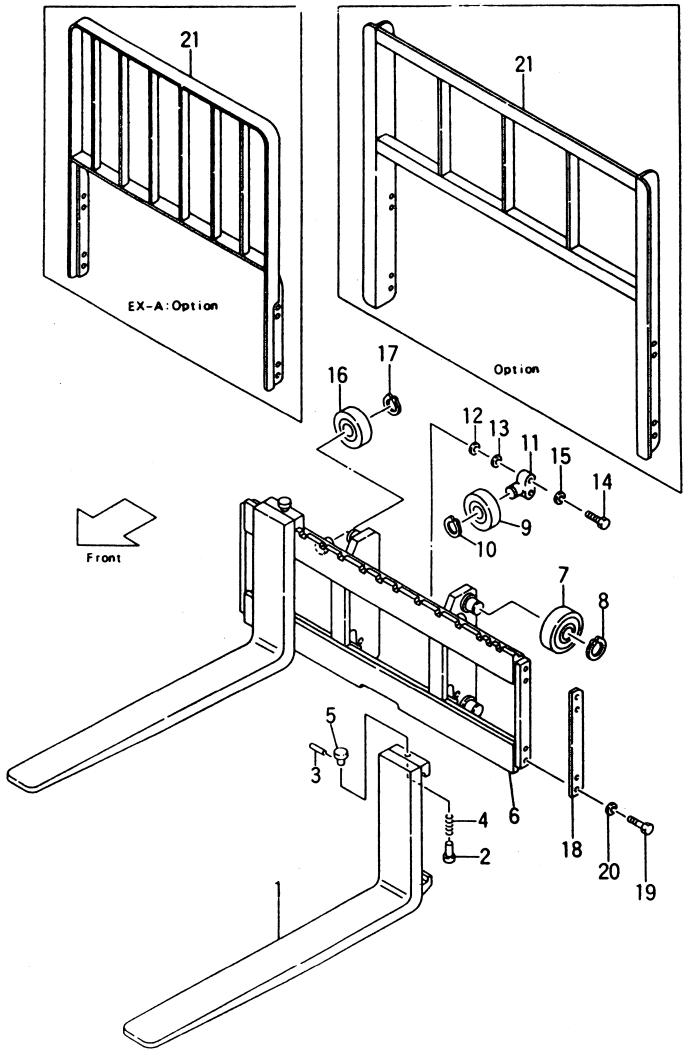

[VFHM367]

Fig.79-2

見出番号 Item No.	部品番号 Part No.	部品名称 Description	個数 Req'd	備考：適用号車 Remarks: Serial No.
1	― ― ― ―	FORK (Inc.2～5) フォーク	2	See OP.Parts 920mm=2,2.3t(STD) 1070mm=2.5t(STD)
1-1	― ― ― ―	FORK (Inc.2～5) フォーク	2	EX,OP. See OP.Parts
※1	22198-19802	STOPPER KIT (Inc.2～5) ストッパ キット	2	
2	22198-12111	※ STOPPER ストッパ	2	
3	02270-04032	※ PIN ピン	2	
4	22198-12051	※ SPRING スプリング	2	
5	22198-12031	※ HANDLE ハンドル	2	
6	23670-90001	LIFT BRACKET (Inc.6-1,6-2) リフト ブラケット	1	
6-1	23460-72231	SHAFT, end roller (weld) シャフト	4	
6-2	23658-22041	SHAFT, retaining roller (weld) シャフト	2	
7	23458-22101	END ROLLER 119φmm エンド ローラ	4	
7-1	23458-22111	END ROLLER 119.5φmm エンド ローラ	(4)	
8	02100-00045	SNAP RING スナップ リング	4	
A	22679-43751	SIDE ROLLER ASS'Y. (Inc.9～11) サイド ローラ アッセン	2	
9	22578-22401	RETAINING ROLLER リテイニング ローラ	2	
10	02100-00025	SNAP RING スナップ リング	2	
11	22679-43761	SHAFT シャフト	2	

フォーク & リフト ブラケット
Fig.79-2 FORK & LIFT BRACKET [VFHM367]

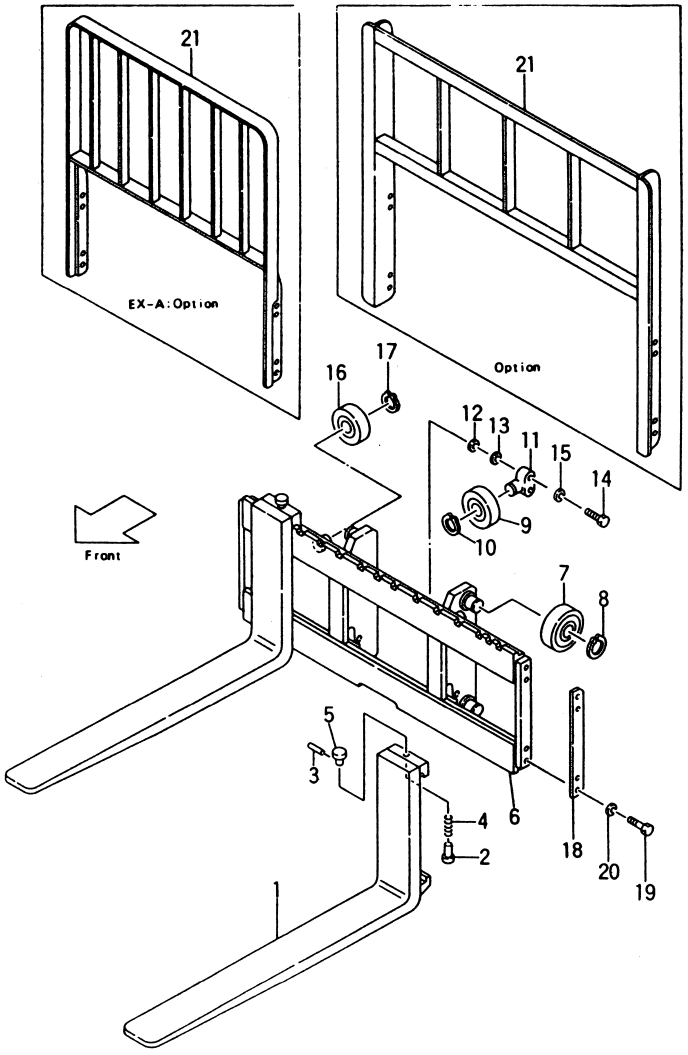

[VFHM367]

Fig.79-2

見出番号 Item No.	部品番号 Part No.	部品名称 Description	個数 Req'd	備考：適用号車 Remarks: Serial No.
12	23917-42191	SHIM t=1.0 シム	AR	
13	22679-43831	SHIM t=0.2 シム	AR	
14	01103-16040	BOLT ボルト	4	
15	02011-00016	WASHER ワッシャ	4	
16	22578-22401	RETAINING ROLLER リテイニング ローラ	2	
17	02100-00025	SNAP RING スナップ リング	2	
18	23659-42161	PLATE プレート	2	
19	01100-14025	BOLT ボルト	→	STD=4, OP=8
20	02010-00014	WASHER ワッシャ	→	〃
21	23659-42101	BACKREST バックレスト	1	OP.
21-1	53672-72041	BACKREST バックレスト	1	EXA OP.

オプショナル パーツ
＜Optional Parts＞

Item No.	1
Description / フォーク 長さ Fork Length(mm)	フォーク FORK
920	23658-10112
1070	23658-10212
1220	23658-10312
1370	23658-10412
1520	23658-10512
1670	23658-10612
1820	23678-12191

オプショナル パーツ
＜Optional Parts＞

Item No.	1-1
Description / フォーク 長さ Fork Length(mm)	フォーク FORK (EX.Option)
900	23678-12112
1000	23658-19112
1100	23658-19122
1200	23658-19132
1300	23678-12122
1400	23678-12132
1500	23678-12142
1600	23678-12152
1700	23678-12161
1800	23678-12171

フォーク＆リフト ブラケット
ワイド フィンガーバ

Fig.79-3 FORK & LIFT BRACKET-WIDE FINGER-BAR [WF135,146/VFM,VFHM367]-OP.

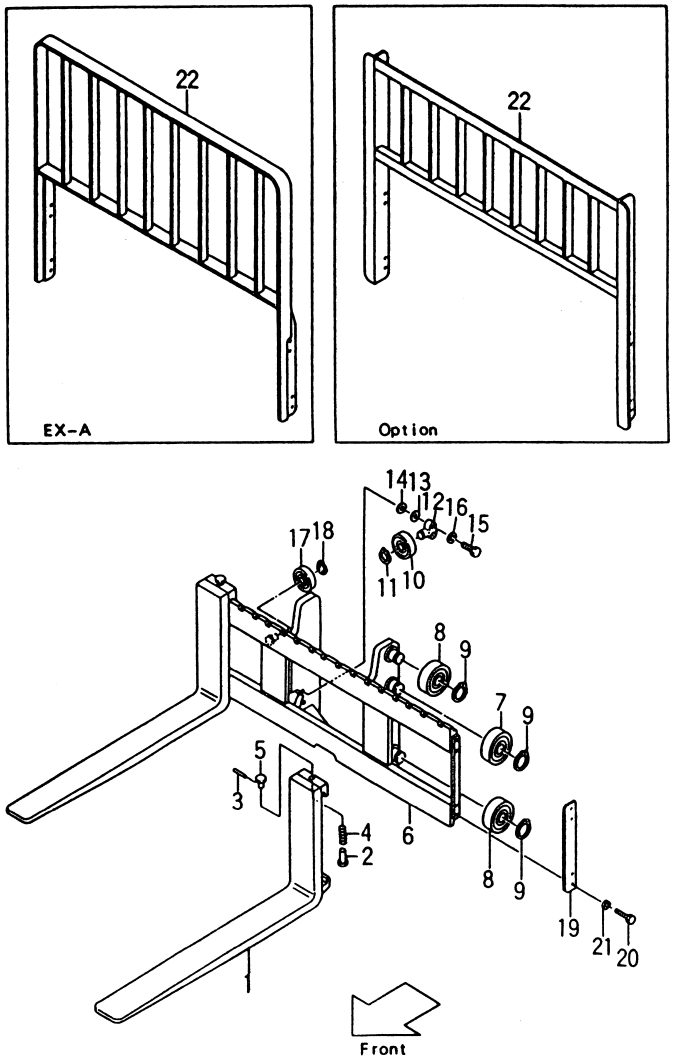

①

FG20N2S, FG02N13S, FD20Z2S, FD20Z13S
FG23N2S, FG23N13S, FD23Z2S, FD23Z13S
FG25N2S, FG25N13S, FD25Z2S, FD25Z13S

Fig.79-3

見出番号 Item No.	部品番号 Part No.		部品名称 Description	個数 Req'd	備考：適用号車 Remarks: Serial No.
1	――――		FORK (Inc.2～5) フォーク	2	See OP. 920mm=2, 2.3t(STD) 1070mm=2.5t(STD)
※1	22198-19802		FORK STOPPER KIT (Inc.2～5) フォーク ストッパ キット	2	
2	22198-12111	※	STOPPER ストッパ	2	
3	02270-04032	※	PIN ピン	2	
4	22198-12051	※	SPRING スプリング	2	
5	22198-12031	※	HANDLE ハンドル	2	
6	53671-61031		LIFT BRACKET(Inc.6-4, 6-5) リフト ブラケット	1	[WF135/VFM367]
6-1	53671-61041		LIFT BRACKET(Inc.6-4, 6-5) リフト ブラケット	1	[WF146/VFM367]
6-2	53671-61011		LIFT BRACKET(Inc.6-4, 6-5) リフト ブラケット	1	[WF135/VFHM367]
6-3	53671-61021		LIFT BRACKET(Inc.6-4, 6-5) リフト ブラケット	1	[WF146/VFHM367]
6-4	23460-72231		SHAFT, end roller シャフト	→	VFM=6, VFHM=4
6-5	23658-22041		SHAFT, retaining roller シャフト	2	
7	23458-22101		END ROLLER 119φmm エンド ローラ	2	VFM
8	23458-22101		END ROLLER 119φmm エンド ローラ	4	
8-1	23458-22111		END ROLLER 119.5φmm エンド ローラ	(4)	
9	02100-00045		SNAP RING スナップ リング	→	VFM=6 VFHM=4
10	22578-22401		RETAINING ROLLER リテーニング ローラ	2	

①

フォーク＆リフト ブラケット
ワイド フィンガーバ
Fig.79-3 FORK & LIFT BRACKET－WIDE FINGER－BAR
[WF135,146/VFM,VFHM367]－OP.

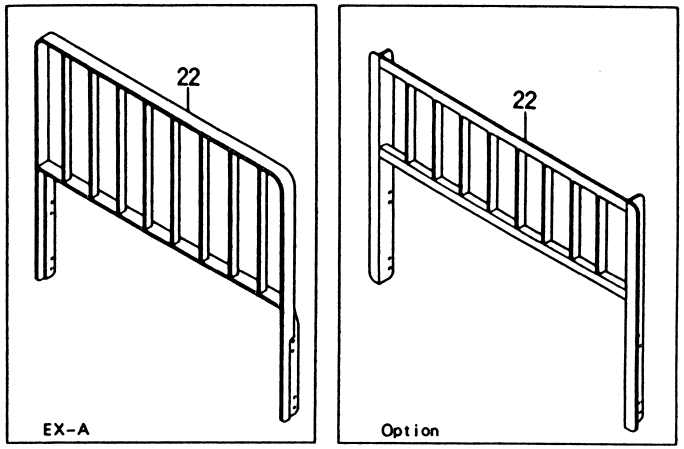

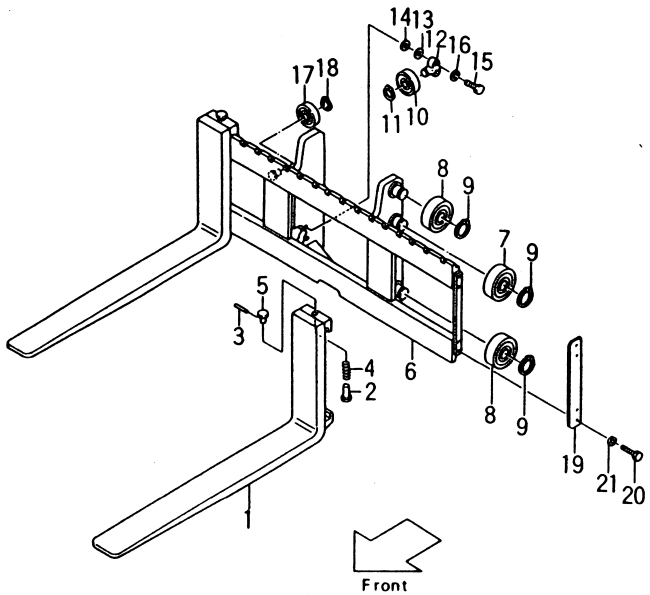

①

FG20N2S,FG20N13S,FD20Z2S,FD20Z13S
FG23N2S,FG23N13S,FD23Z2S,FD23Z13S
FG25N2S,FG25N13S,FD25Z2S,FD25Z13S

Fig.79-3

見出番号 Item No.	部品番号 Part No.	部品名称 Description	個数 Req'd	備考：適用号車 Remarks: Serial No.
11	02100-00025	SNAP RING スナップ リング	2	
12	22679-43761	SHAFT, end roller シャフト	2	
13	23917-42191	SHIM (t=1.0) シム	AR	
14	22679-43831	SHIM (t=0.2) シム	AR	
15	01103-16040	BOLT ボルト	4	
16	02011-00016	WASHER ワッシャ	4	
17	22578-22401	RETAINING ROLLER リテーニング ローラ	2	
18	02100-00025	SNAP RING スナップ リング	2	
19	23659-42161	SIDE PLATE サイド プレート	2	
20	01100-14025	BOLT ボルト	→	STD=4 OP.=8
21	02010-00014	WASHER ワッシャ	→	〃
22	53671-64101	BACKREST バックレスト	1	[WF135/VFM, VFHM367]OP.
22-1	53671-62041	BACKREST バックレスト	1	EX-A 〃 〃
22-2	53671-62151	BACKREST バックレスト	1	[WF146/VFM, VFHM367]OP.
22-3	53671-62121	BACKREST バックレスト	1	EX-A 〃 〃

オプショナル パーツ
＜Optional Parts＞

Item No.	1
Description / フォーク 長さ Fork Length(mm)	フォーク FORK
920	23658-10112
1070	23658-10212
1220	23658-10312
1370	23658-10412
1520	23658-10512
1670	23658-10612
1820	23678-12191

①

Fig. 80 マスト MAST

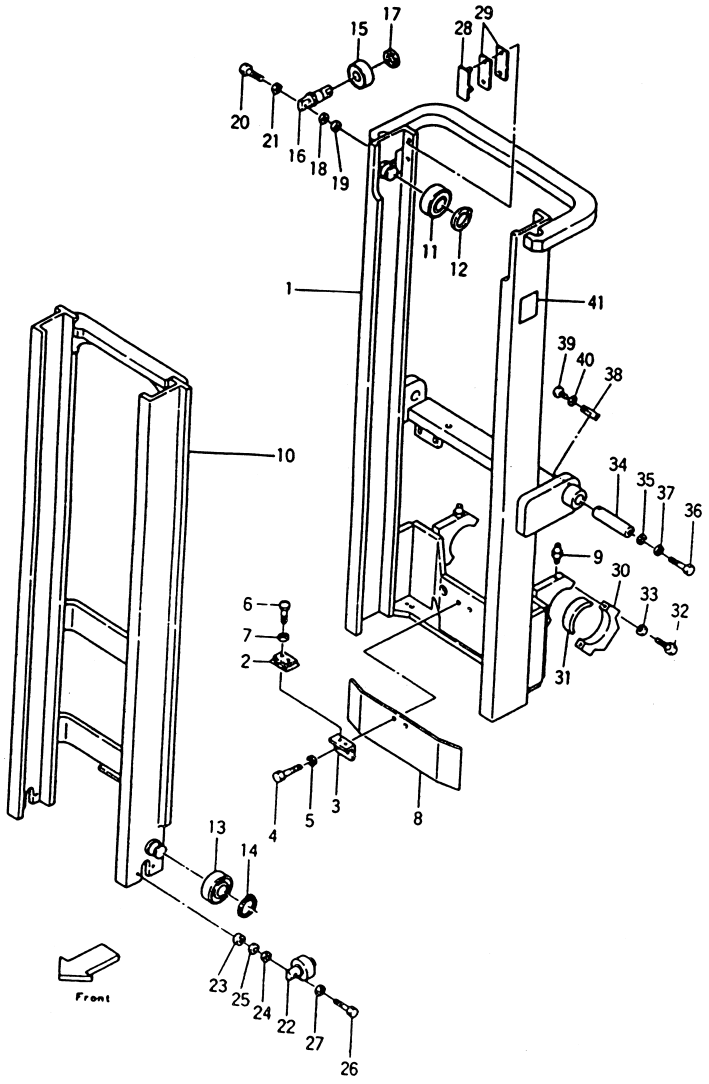

見出番号 Item No.	部品番号 Part No.	部品名称 Description	個数 Req'd	備考：適用号車 Remarks: Serial No.
1	23679-40201	OUTER MAST アウタ マスト	1	See OP. Parts
		(Inc. 1-1)(STD)HVM300)		
1-1	23658-32801	SHAFT, end roller シャフト	2	
2	27419-43321	STOPPER ストッパ	1	
3	23659-43271	BRACKET ブラケット	1	
4	01103-16035	BOLT ボルト	2	
5	02010-00016	WASHER ワッシャ	2	
6	01030-06012	SCREW スクリュ	2	
7	02000-00006	WASHER ワッシャ	2	
8	23679-43271	GUARD カード	1	
9	04901-00160	FITTING フイッチング	2	
10	23679-40401	INNER MAST インナ マスト	1	See OP. Parts
		(Inc. 10-1)(STD)HVM300		
10-1	22679-43301	SHAFT, end roller シャフト	2	
11	23658-33001	END ROLLER エンド ローラ	2	
		(109.5φ)		
11-1	27419-42911	END ROLLER エンド ローラ	(2)	
		(110φ)		
12	02100-00040	SNAP RING スナップ リング	2	
13	23458-22101	END ROLLER エンド ローラ	2	
		(119.5φ)		
13-1	23458-22111	END ROLLER エンド ローラ	2	
		(120φ)		
14	02100-00045	SNAP RING スナップ リング	2	
A	22548-30601	SIDE ROLLER ASS'Y.	2	
		(Inc. 15～17)		
		サイド ローラ アッセン		

マスト
Fig.80 MAST

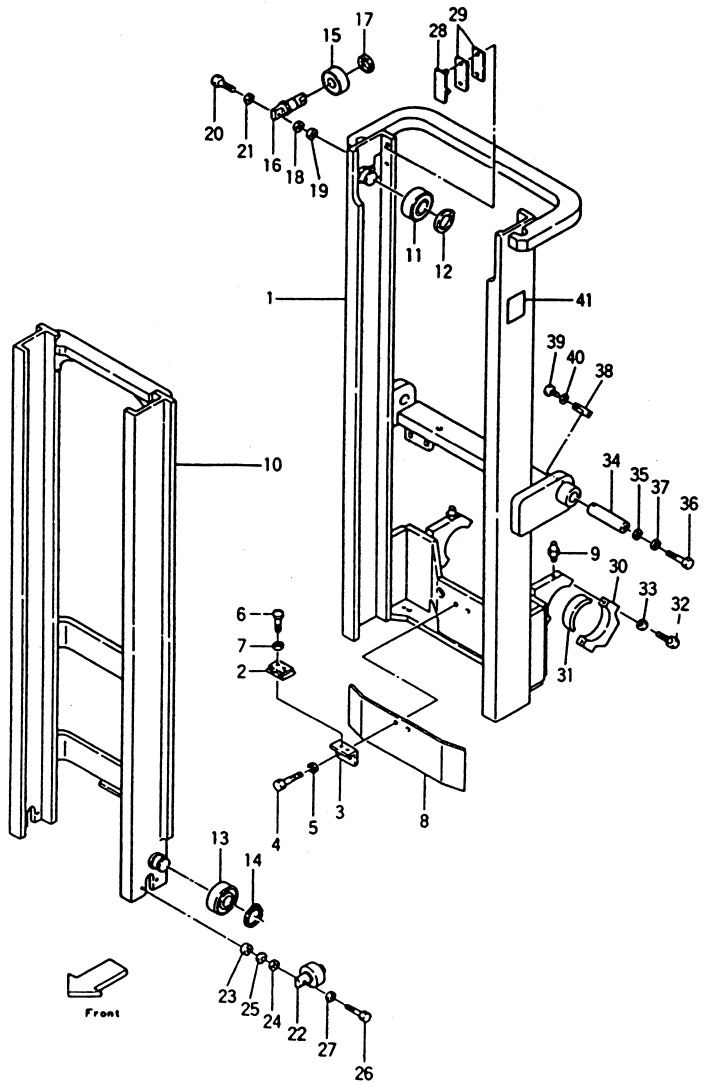

FG20N2S, FG20N13S, FD20Z2S, FD20Z13S
FG23N2S, FG23N13S, FD23Z2S, FD23Z13S
FG25N2S, FG25N13S, FD25Z2S, FD25Z13S

Fig.80

見出番号 Item No.	部品番号 Part No.	部品名称 Description	個数 Req'd	備考：適用号車 Remarks: Serial No.
15	22578-22401	ROLLER, retaining ローラ	2	
16	22548-34021	SHAFT シャフト	2	
17	02100-00025	SNAP RING スナップ リング	2	
18	22548-34051	SHIM(t0.5) シム	AR	
19	22548-34061	SHIM(t1.0) シム	AR	
20	01103-12035	BOLT ボルト	4	
21	02011-00012	WASHER ワッシャ	4	
22	23458-32051	SIDE ROLLER サイド ローラ	2	
23	23818-30071	SPACER スペーサ	4	
24	22548-34051	SHIM シム	AR	
25	22548-34061	SHIM シム	AR	
26	01100-12040	BOLT ボルト	4	
27	02010-00012	WASHER ワッシャ	4	
28	22678-32001	SLIPPER(t4) 5/32 スリッパ	2	
28-1	23460-72501	SLIPPER(t6) 15/64 スリッパ	2	
29	~~22~~679-43231	SHIM(t0.5) .20 シム	AR	
30	22018-30064	CAP キャップ	2	
31	~~22518-30031~~ 214A8-02201	BUSHING ブッシング	2	
32	01100-16065	BOLT ボルト	4	
33	02010-00016	washer ワッシャ	4	
34	23658-02001	PIN ピン	2	
35	27042-62661	WASHER ワッシャ	2	
36	01100-12025	BOLT ボルト	2	
37	02010-00012	WASHER ワッシャ	2	
38	23648-50161	KEY キー	2	
39	01100-12020	BOLT ボルト	4	
40	02010-00010	WASHER ワッシャ	4	

マスト
Fig. 80 MAST

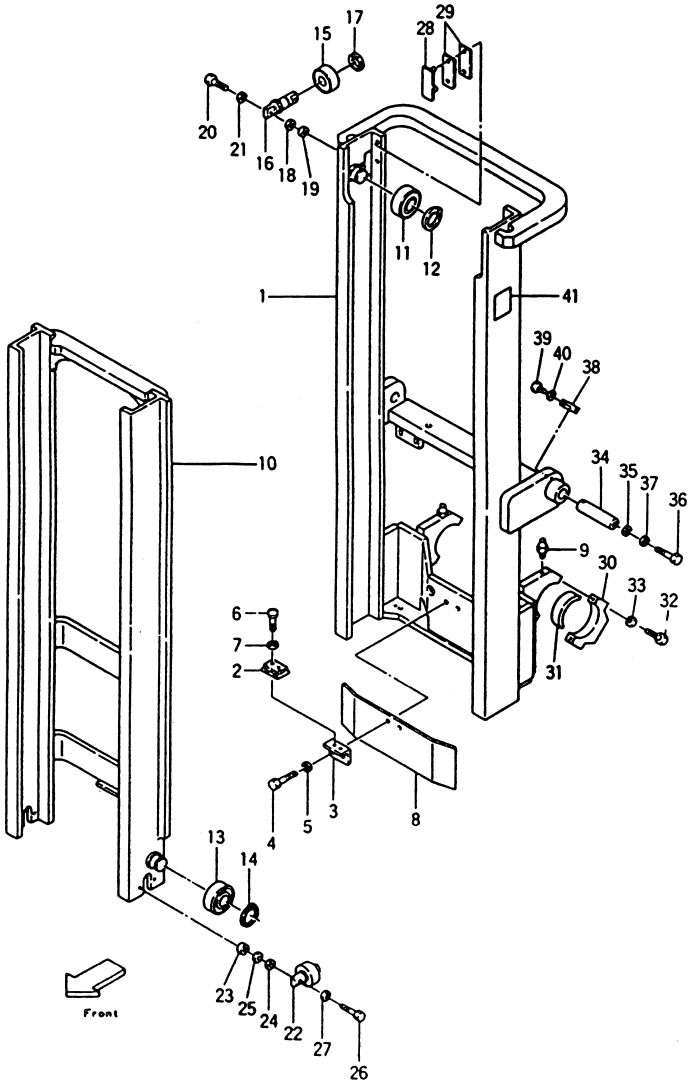

見出番号 Item No.	部品番号 Part No.	部品名称 Description	個数 Req'd	備考：適用号車 Remarks: Serial No.
41	23679-44901	NAME PLATE ネーム プレート (STD)HVM300	1	See OP. Parts

オプショナル パーツ
<Optional Parts>

Item No.	1	10	41
揚高 Lift Height	マスト MAST, outer	マスト MAST, inner	ネーム プレート NAME PLATE
VM200	23679-40211	23679-40411	22438-03011
VM225	23679-40221	23679-40421	22198-03021
VM250	23679-40231	23679-40431	22438-03031
VM270	23679-40241	23679-40441	22198-03041
VM275	23679-40251	23679-40451	22198-03051
VM300	(STD)	(STD)	(STD)
VM325	23679-40261	23679-40461	22198-03061
VM330	23679-40271	23679-40471	23679-44911
VM350	23679-40281	23679-40481	23679-44921
VM366	23679-40291	23679-40491	22198-03091
VM370	23679-40301	23679-40501	22198-03101
VM375	23679-40311	23679-40511	23679-44931
VM400	23679-40321	23679-40521	23679-44941
VM425	23679-40331	23679-40531	23679-44951
VM450	23679-40341	23679-40541	23679-44961
VM475	23679-40351	23679-40551	23679-44971
VM500	23679-40361	23679-40561	23679-44981
VM550	23679-40371	23679-40571	22198-03171
VM600	23679-40381	23679-40581	22198-03181

マスト
Fig. 80-1 MAST [VFM367]

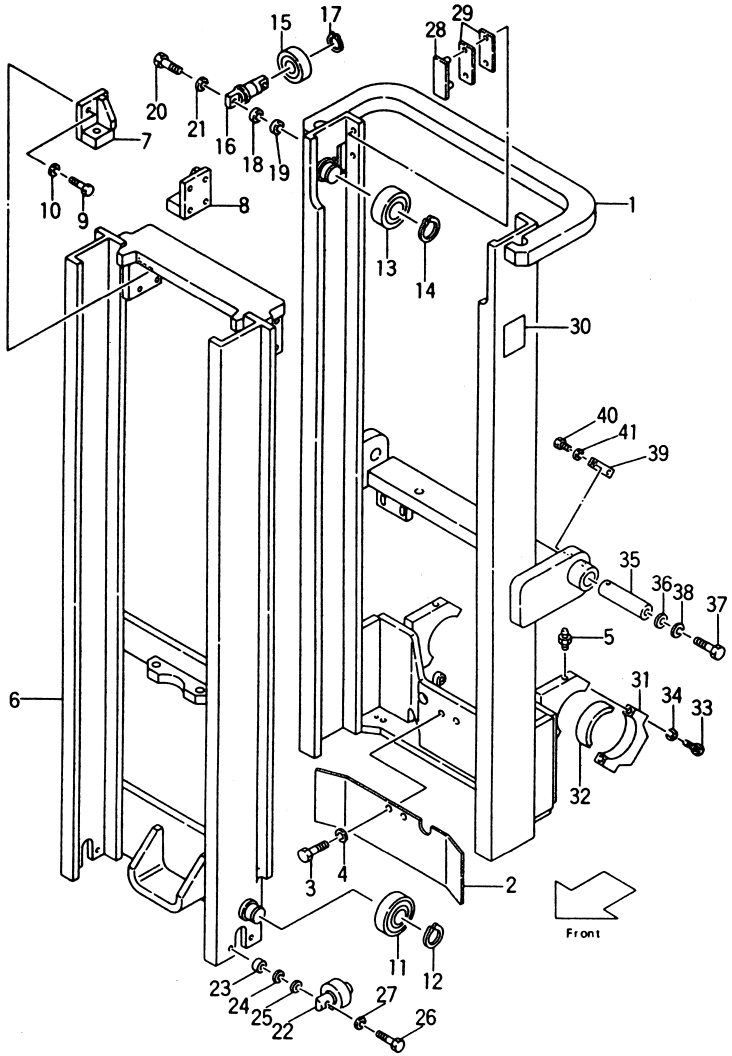

①

[VFM367]

Fig. 80-1

見出番号 Item No.	部品番号 Part No.	部品名称 Description	個数 Req'd	備考：適用号車 Remarks: Serial No.
1	23670-40001	OUTER MAST アウタ マスト	1	See OP. Parts
		(Inc. 1-1)		
		(STD)H=VFM300		
1-1	23658-32801	SHAFT, end roller シャフト	2	
2	23679-43271	GUARD ガード	1	
3	01100-16030	BOLT ボルト	2	
4	02010-00016	WASHER ワッシャ	2	
5	04901-00160	FITTING フィッティング	2	
6	23670-40201	INNER MAST インナ マスト	1	See OP. Parts
		(Inc. 6-1)		
		(STD)H=VFM300		
6-1	22679-43301	SHAFT, end roller シャフト	2	
7	23650-42571	HEAD R.H. piston ヘッド	1	
8	23650-42511	HEAD L.H. piston ヘッド	1	
9	01103-14040	BOLT ボルト	8	
10	02011-00014	WASHER ワッシャ	8	
11	23458-22101	END ROLLER エンド ローラ	2	
		φ=119mm		
11-1	23458-22111	END ROLLER エンド ローラ	(2)	
		φ=119.5mm		
12	02100-00045	SNAP RING スナップ リング	2	
13	23658-33001	END ROLLER エンド ローラ	2	
14	02100-00040	SNAP RING スナップ リング	2	
A	22548-30601	SIDE ROLLER ASS'Y.	1	
		(Inc. 15～17)		
		サイド ローラ アッセン		
15	22578-22401	RETAINING ROLLER	2	
		リテイニング ローラ		

①

マスト
Fig. 80-1 MAST [VFM367]

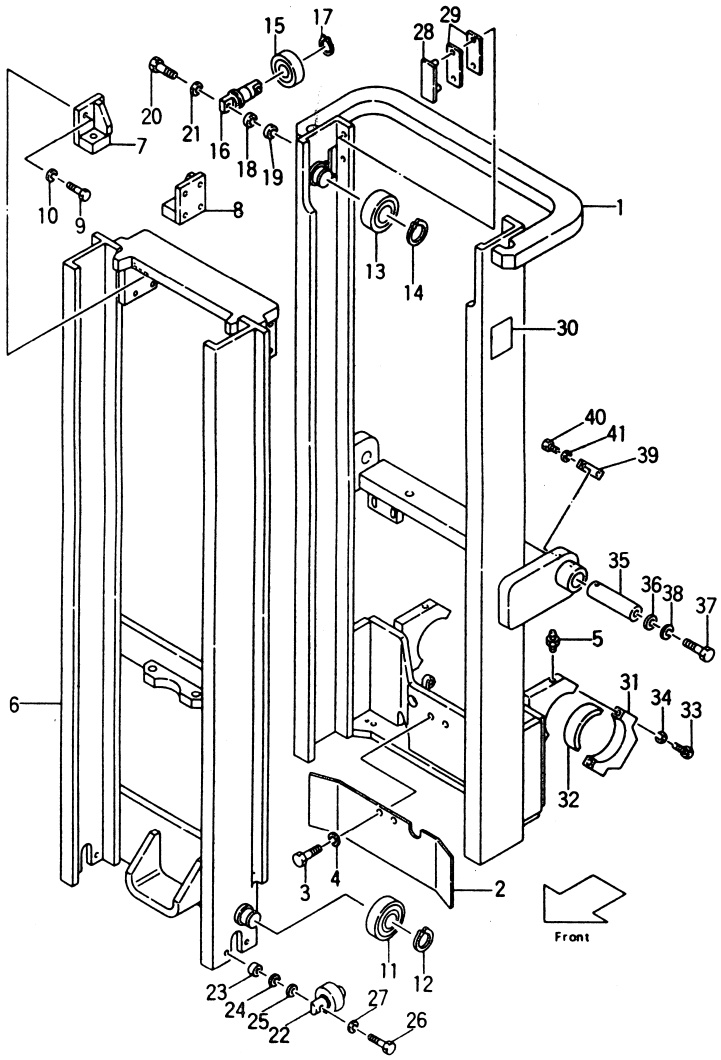

[VFM367] Fig. 80-1

見出番号 Item No.	部品番号 Part No.	部品名称 Description		個数 Req'd	備考：適用号車 Remarks: Serial No.
16	22548-34021	SHAFT	シャフト	2	
17	02100-00025	SNAP RING	スナップ リング	2	
18	22548-34051	SHIM t=0.5	シム	AR	
19	22548-34061	SHIM t=1.0	シム	AR	
20	01103-12035	BOLT	ボルト	4	
21	02011-00012	WASHER	ワッシャ	4	
22	23458-32051	SIDE ROLLER	サイド ローラ	2	
23	23818-30071	SPACER	スペーサ	4	
24	22548-34051	SHIM t=0.5	シム	AR	
25	22548-34061	SHIM t=1.0	シム	AR	
26	01100-12040	BOLT	ボルト	4	
27	02010-00012	WASHER	ワッシャ	4	
28	22678-32001	SLIPPER t=4	スリッパ	2	
28-1	23460-72501	SLIPPER t=6	スリッパ	(2)	
29	22679-43231	SHIM	シム	AR	
30	23678-04001	NAME PLATE	ネーム プレート	1	See OP. Parts
		(STD)H=VFM300			
31	22018-30064	CAP	キャップ	2	
32	~~22518-30031~~ 21A8-02201	BUSHING	ブッシング	2	
33	01100-16065	BOLT	ボルト	4	
34	02010-00016	WASHER	ワッシャ	4	
35	23658-02001	PIN	ピン	2	
36	27042-62661	WASHER	ワッシャ	2	
37	01100-12025	BOLT	ボルト	2	
38	02010-00012	WASHER	ワッシャ	2	
39	23648-50161	KEY	キー	2	
40	01100-12020	BOLT	ボルト	4	
41	02010-00010	WASHER	ワッシャ	4	

Fig.80-1 マスト MAST [VFM367]

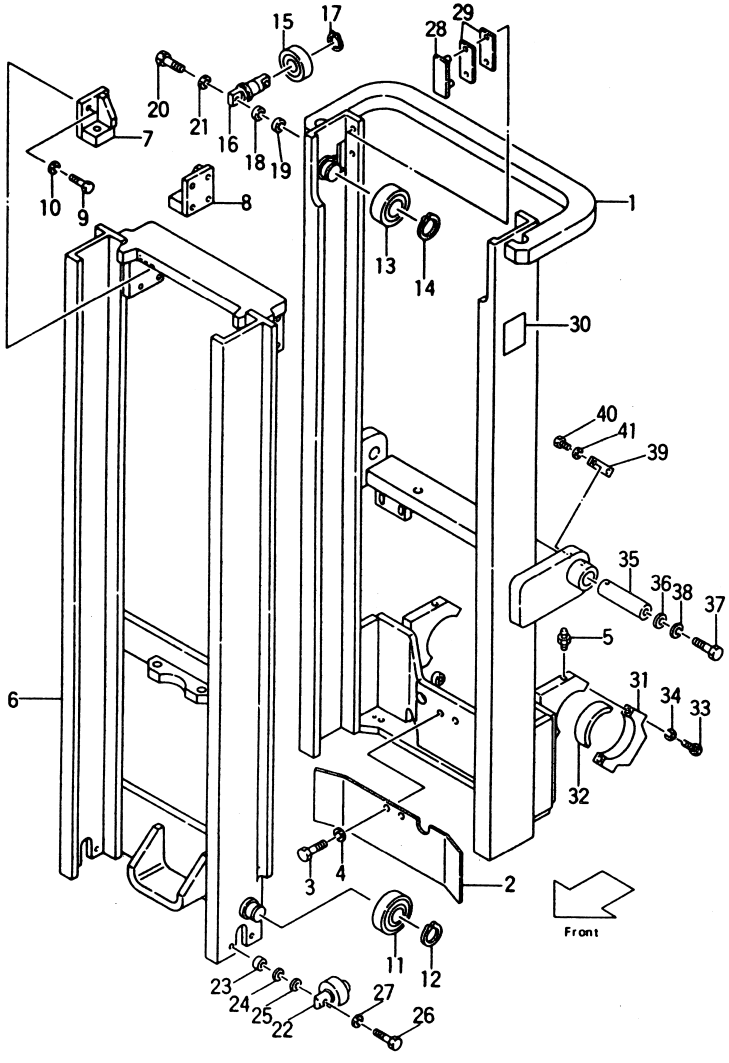

オプショナル パーツ
<Optional Parts>

Item No.	1	6	30
揚 高 Lift Height	アウタ マスト OUTER MAST	インナ マスト INNER MAST	ネーム プレート NAME PLATE
VFM200	23670-40011	23670-40211	22198-03201
VFM225	23670-40021	23670-40221	↑
VFM250	23670-40031	23670-40231	↑
VFM270	23670-40041	23670-40241	↑
VFM275	23670-40051	23670-40251	↑
VFM300	(STD)	(STD)	(STD)
VFM325	23670-40061	23670-40261	22198-03201
VFM330	23670-40071	23670-40271	23670-04011
VFM350	23679-40081	23670-40281	23670-04021
VFM366	23670-40091	23670-40291	22198-03201
VFM370	23670-40101	23670-40301	↑
VFM375	23670-40111	23670-40311	23670-04031
VFM400	23670-40121	23670-40321	23670-04041
VFM425	23670-40131	23670-40331	23670-04051
VFM450	23670-40141	23670-40341	23670-04061
VFM475	23670-40151	23670-40351	23670-04071
VFM500	23670-40161	23670-40361	23670-04081
VFM550	23670-40171	23670-40371	22198-03201
VFM600	23670-40181	23670-40381	↑

Fig. 80-2 マスト MAST [VFHM367]

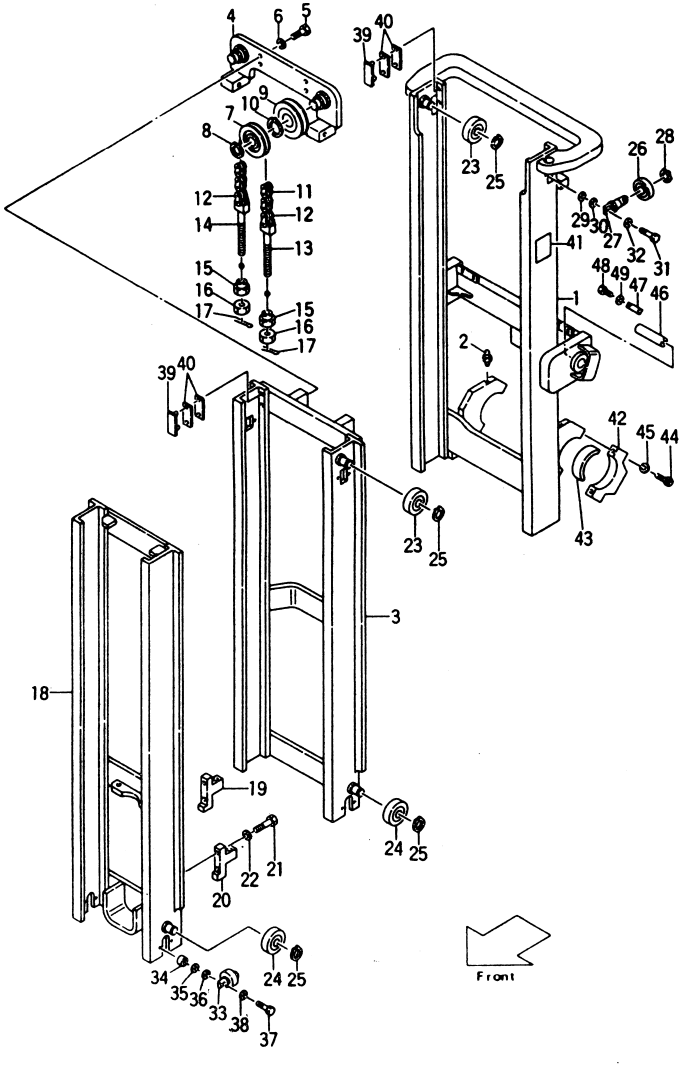

[VFHM367] Fig. 80-2

見出番号 Item No.	部品番号 Part No.	部品名称 Description	個数 Req'd	備考：適用号車 Remarks: Serial No.
1	23670-70001	OUTER MAST アウタ マスト	1	See OP. Parts
		(Inc. 1-1)		
		(STD)H=VFHM435		
1-1	23658-32801	SHAFT, シャフト	2	
		end roller (weld)		
2	04901-00160	FITTING フィッティング	2	
3	23650-70301	MIDDLE MAST ミドル マスト	1	See OP. Parts
		(Inc. 3-1, 3-2)		
		(STD)H=VFHM435		
3-1	22679-43301	SHAFT, シャフト	2	
		end roller (weld)		
3-2	23658-32801	SHAFT, シャフト	2	
		end roller (weld)		
4	23650-70521	HEAD, piston ヘッド	1	
5	01103-20050	BOLT ボルト	4	
6	02010-00020	WASHER ワッシャ	4	
7	23650-70501	SHEEVE シーブ	2	
8	02100-00040	SNAP RING スナップ リング	2	
9	23670-73581	PULLEY プーリ	1	
10	02100-00065	SNAP RING スナップ リング	1	
11	22679-45951	LEAF CHAIN リーフ チェーン	2	See OP. Parts
		(Inc. 12)(STD)H=VFHM435		
12	22679-43941	LINK (Inc. cotter pin) リンク	AR	
13	23500-82001	PIN ピン	2	
14	52672-72231	PIN ピン	2	
15	22218-40191	NUT ナット	4	
16	01400-00018	NUT ナット	4	

マスト
Fig. 80-2 MAST [VFHM367]

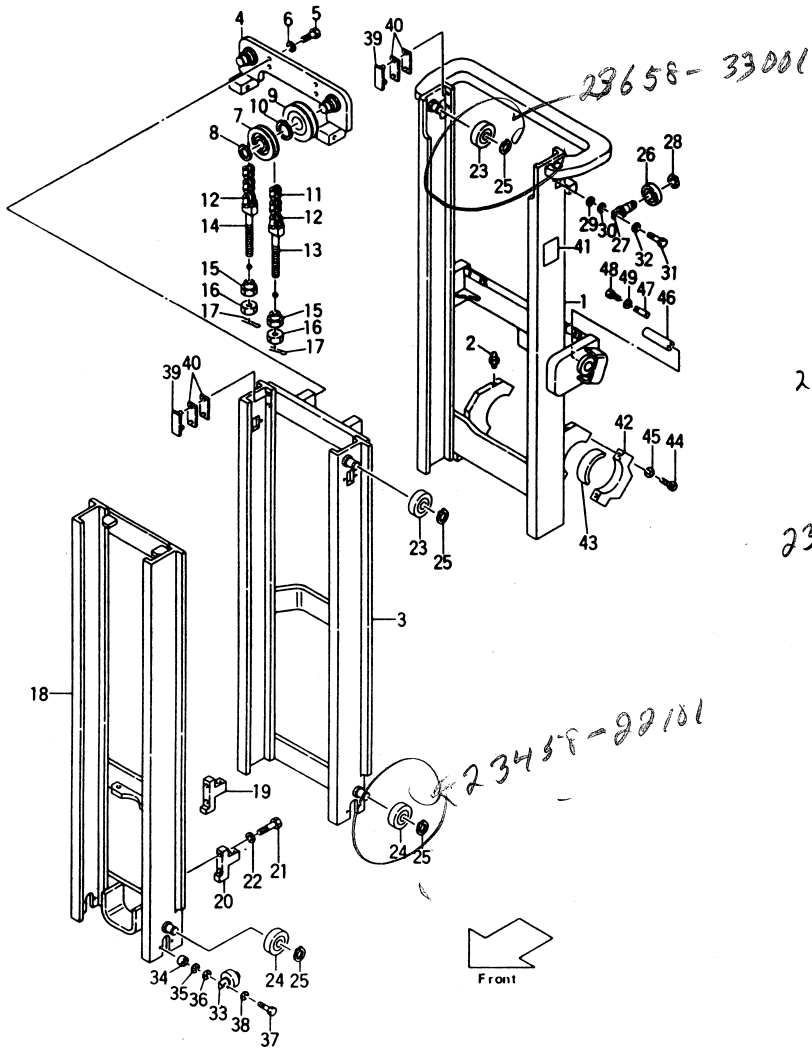

[VFHM367]

Fig. 80-2

見出番号 Item No.	部品番号 Part No.	部品名称 Description	個数 Req'd	備考：適用号車 Remarks: Serial No.
17	02200-03030	PIN, cotter ピン	4	
18	23650-70401	INNER MAST インナ マスト	1	See OP. Parts
		(Inc. 18-1)		
		(STD)H=VFHM435		
18-1	22679-43301	SHAFT, シャフト	2	
		end roller (weld)		
19	23650-73631	BRACKET R.H. ブラケット	1	
20	23650-73641	BRACKET L.H. ブラケット	1	
21	01103-16045	BOLT ボルト	4	
22	02011-00016	WASHER ワッシャ	4	
24 ~~23~~	23458-22101	END ROLLER エンド ローラ	4	
		119φmm		
23-1	23458-22111	END ROLLER エンド ローラ	(4)	
		119.5φmm		
23 ~~24~~	23658-33001	END ROLLER エンド ローラ	4	
25	02100-00045	SNAP RING スナップ リング	8	
A	22548-30601	SIDE ROLLER ASS'Y.	2	
		(Inc. 26～28)		
		サイド ローラ アッセン		
26	22578-22401	RETAINING ROLLER	2	
		リテイニング ローラ		
27	22548-34021	SHAFT シャフト	2	
28	02100-00025	SNAP RING スナップ リング	2	
29	22548-34051	SHIM t=0.5 シム	AR	
30	22548-34061	SHIM t=1.0 シム	AR	
31	01103-12035	BOLT ボルト	4	
32	02011-00012	WASHER ワッシャ	4	

①

マスト
Fig. 80-2 MAST [VFHM367]

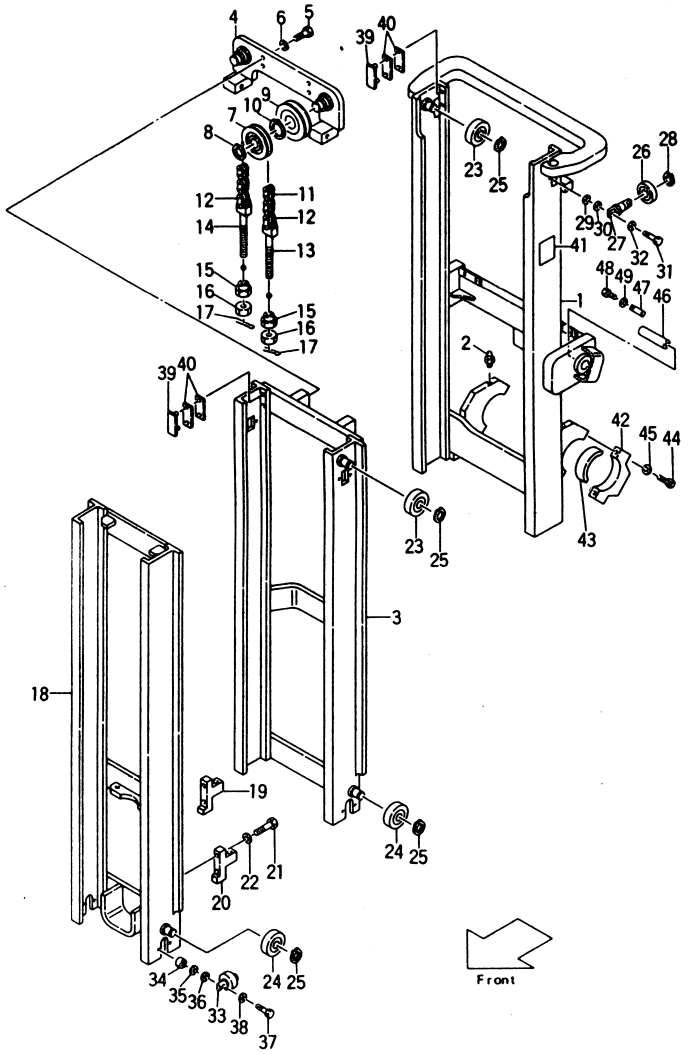

[VFHM367]

Fig. 80-2

見出番号 Item No.	部品番号 Part No.	部品名称 Description	個数 Req'd	備考：適用号車 Remarks: Serial No.
33	23458-32051	SIDE ROLLER サイド ローラ	6	
34	23818-30071	SPACER スペーサ	12	
35	22548-34051	SHIM シム	AR	
36	22548-34061	SHIM シム	AR	
37	01100-12040	BOLT ボルト	12	
38	02010-00012	WASHER ワッシャ	12	
39	22678-32001	SLIPPER t=4 スリッパ	4	
39-1	23460-72501	SLIPPER t=6 スリッパ	(4)	
40	22679-43231	SHIM シム	AR	
41	23678-04201	NAME PLATE ネーム プレート	1	See OP. Parts
		(STD)H=VFHM435		
42	22018-30064	CAP キャップ	2	
43	~~22518-30031~~ 21A8-02201	BUSHING ブッシング	2	
44	01100-16065	BOLT ボルト	4	
45	02010-00016	WASHER ワッシャ	4	
46	23658-02001	PIN ピン	2	
47	23648-50161	KEY キー	2	
48	01100-10020	BOLT ボルト	4	
49	02010-00010	WASHER ワッシャ	4	

Fig. 80-2 マスト MAST [VFHM367]

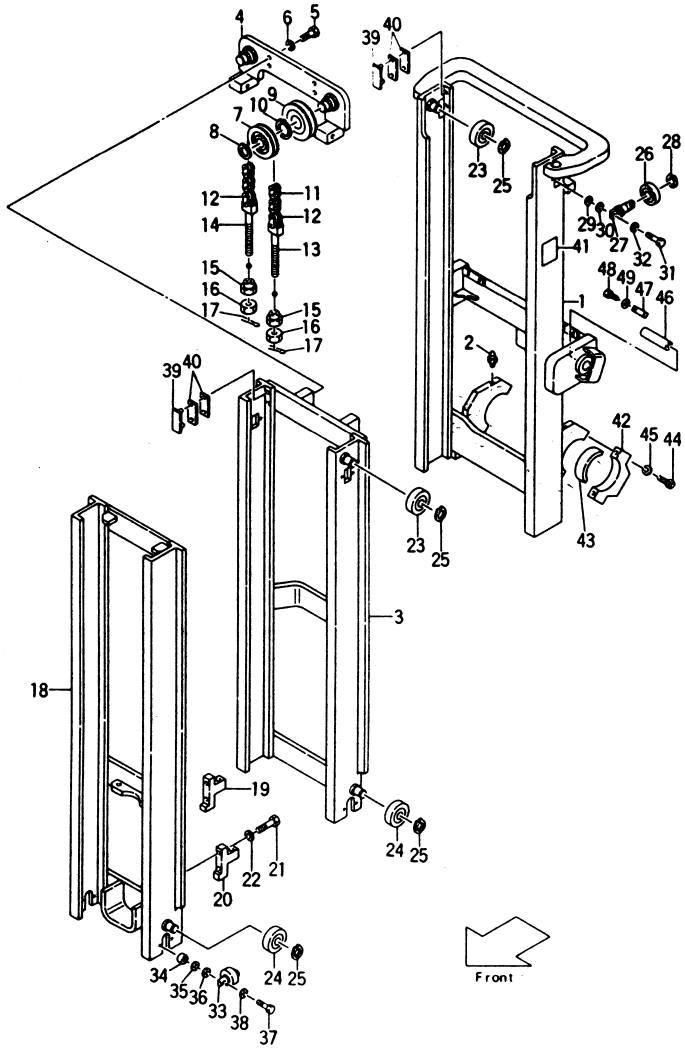

①

オプショナル パーツ
<Optional Parts>

Item No.	1	3	11	18
揚 高 Lift Height	アウタ マスト OUTER MAST	ミドル マスト MIDDLE MAST	リーフチェーン LEAF CHAIN	インナ マスト INNER MAST
VFHM360	23670-70011	23650-70311	22679-45811	23650-70411
VFHM400	23670-70021	23650-70321	22679-45871	23650-70421
VFHM435	(STD)	(STD)	(STD)	(STD)
VFHM480	23670-70031	23650-70331	22679-46031	23650-70431
VFHM500	23670-70041	23650-70341	22679-46071	23650-70441
VFHM540	23670-70051	23650-70351	22679-46131	23650-70451
VFHM600	23670-70061	23650-70361	22679-46251	23650-70461

Item No.	41
揚 高 Lift Height	ネーム プレート NAME PLATE
VFHM360	23678-04211
VFHM400	23678-04221
VFHM435	(STD)
VFHM480	23678-04231
VFHM500	23678-04241
VFHM540	23678-04251
VFHM600	23678-04261

リフト シリンダ
Fig. 81 LIFT CYLINDER

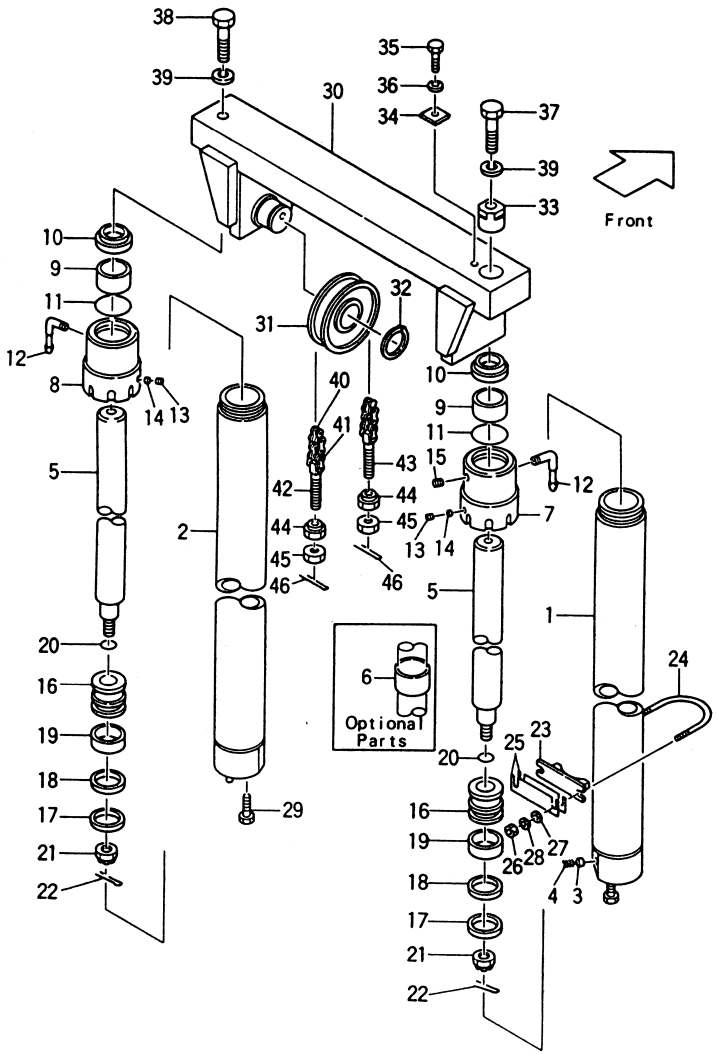

[VM367] { FG20N2S, FD20Z2S, FG20N13S, FD20Z13S
FG23N2S, FD23Z2S, FG23N13S, FD23Z13S
FG25N2S, FD25Z2S, FG25N13S, FD25Z13S

Fig. 81

見出番号 Item No.	部品番号 Part No.	部品名称 Description	個数 Req'd R.H.	L.H.	備考：適用号車 Remarks: Serial No.
A	23679-40802	LIFT CYLINDER R.H. ASS'Y. (STD)H=VM300 (Inc. 1～22) リフト シリンダ アッセン	1		See OP. Parts
B	23679-40602	LIFT CYLINDER L.H. ASS'Y. (STD)H=VM300 (Inc. 2, 5～22) リフト シリンダ アッセン		1	〃 〃
1	23679-41201	TUBE R.H. チューブ (STD)H=VM300	1		〃 〃
2	23679-41001	TUBE L.H. チューブ (STD)H=VM300		1	〃 〃
3	23659-44871	PISTON ピストン	1		
4	27978-42601	SPRING スプリング	1		
5	23679-44201	PISTON ROD ピストン ロッド (STD)H=VM300	1	1	See OP. Parts
6	23650-83561	SPACER スペーサ	→	→	～VM500=2 VM550～=4
7	23659-44891	CAP キャップ	→	→	Mast No. ～8056=2 Mast No. 8057～=1
8	23679-45181	CAP L.H. キャップ		1	Mast No. 8057～
9	23678-42301	BUSHING ブッシング	1	1	
※1	23650-89803	OVERHAUL KIT (Inc. 10, 11, 17～20, 22) オーバ ホール キット	1	1	
10	24320-56871	※ SEAL, dust シール	1	1	
11	03340-00060	※ O-RING O-リング	1	1	
12	23679-43341	ELBOW エルボ	1	1	
13	22298-40111	SCREW スクリュ	1	1	
14	90662-63401	PLUG プラグ	1	1	

リフト シリンダ
Fig. 81 LIFT CYLINDER

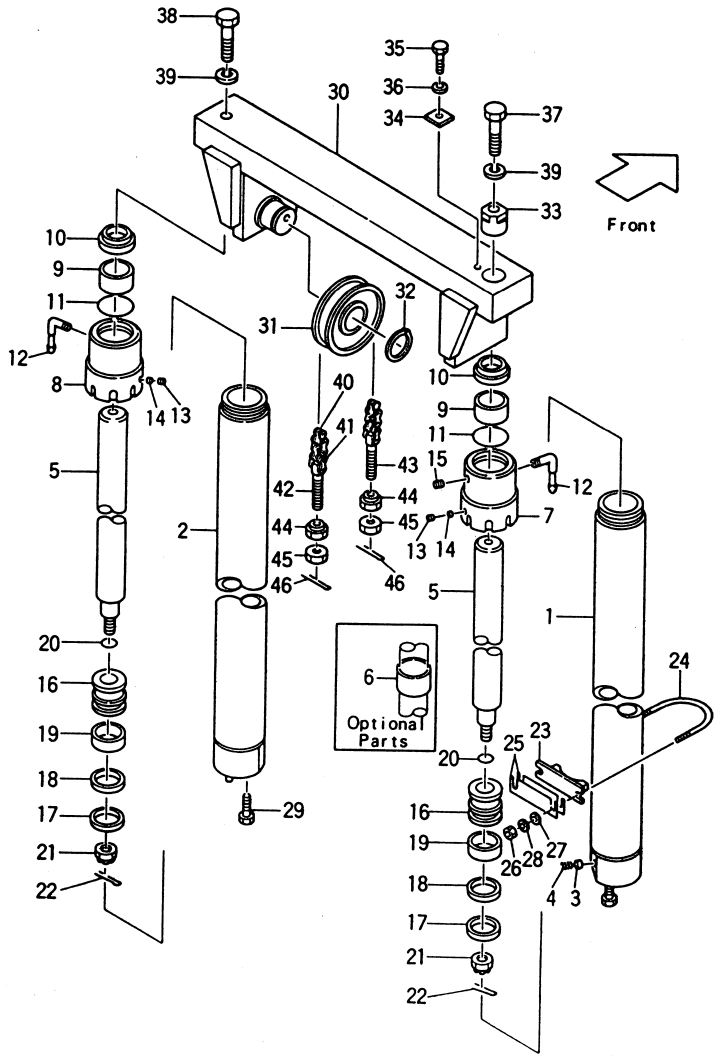

[VM367] { FG20N2S, FD20Z2S, FG20N13S, FD20Z13S
FG23N2S, FD23Z2S, FG23N13S, FD23Z13S
FG25N2S, FD25Z2S, FG25N13S, FD25Z13S }

Fig. 81

見出番号 Item No.	部品番号 Part No.		部品名称 Description		個数 Req'd R.H.	個数 Req'd L.H.	備考：適用号車 Remarks: Serial No.
15	22518-40151		PLUG	プラグ	→	→	Mast No. ～8056＝2 Mast No. 8057～＝1 (R.H.)
16	23650-83401		PISTON	ピストン	1	1	
※2	23650-89811		PACKING KIT (Inc. 17, 18)	パッキング キット	1	1	
17	23650-83521	※§	PACKING	パッキング	1	1	
18	23650-83531	※§	RING, back-up	リング	1	1	
19	27970-53141	※	WEARING	ウエアリング	1	1	
20	03320-00250	※	O-RING	O－リング	1	1	
21	01412-00018		NUT	ナット	1	1	
22	02200-04036	※	PIN, cotter	ピン	1	1	
23	24849-42281		SUPPORT	サポート	1	1	
24	24849-42311		U-BOLT	U－ボルト	1	1	
25	23650-83601		SHIM	シム	AR	AR	
26	01400-00010		NUT	ナット	2	2	
27	02000-00010		WASHER	ワッシャ	2	2	
28	02010-00010		WASHER	ワッシャ	2	2	
29	23658-42481		BOLT	ボルト	1	1	
30	23679-45011		PISTON HEAD	ピストン ヘッド	1		
31	23659-44842		SHEAVE	シーブ	1	1	
32	02100-00040		SNAP RING	スナップ リング	1	1	
33	23679-44821		PLUG	プラグ	1		
34	23679-45061		PLATE	プレート	1		
35	01100-12020		BOLT	ボルト	1		
36	02010-00012		WASHER	ワッシャ	1		
37	01103-16050		BOLT	ボルト	1		
38	01103-16045		BOLT	ボルト		1	

リフト シリンダ
Fig. 81 LIFT CYLINDER

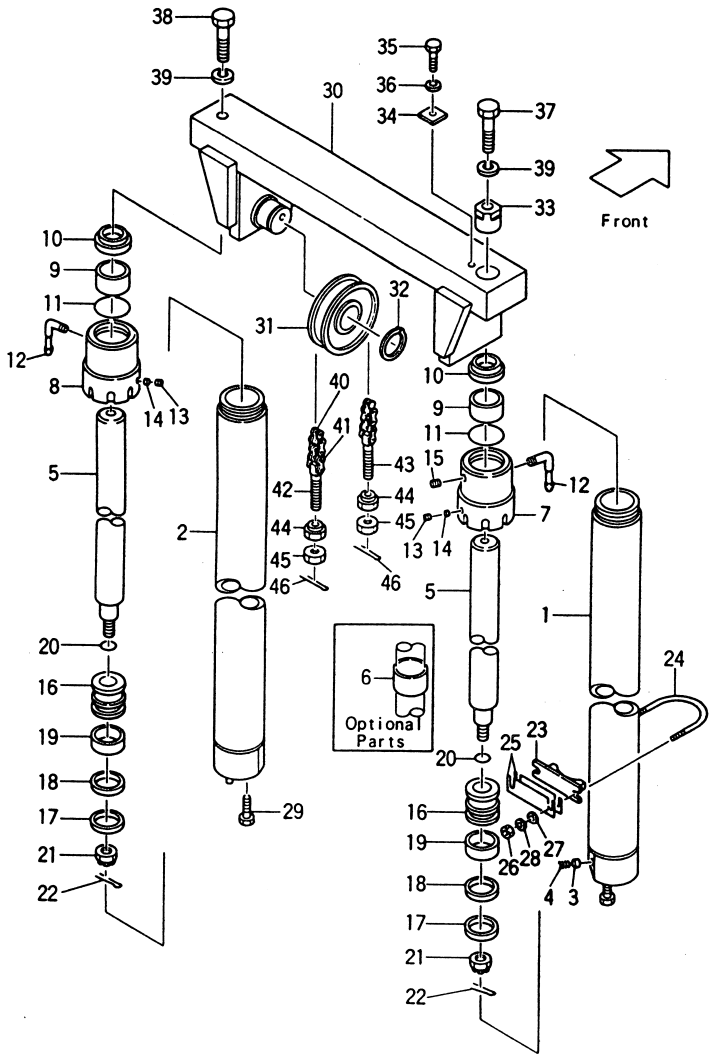

[VM367] { FG20N2S, FD20Z2S, FG20N13S, FD20Z13S
FG23N2S, FD23Z2S, FG23N13S, FD23Z13S
FG25N2S, FD25Z2S, FG25N13S, FD25Z13S

Fig. 81

見出番号 Item No.	部品番号 Part No.	部品名称 Description	個数 Req'd R.H.	L.H.	備考：適用号車 Remarks: Serial No.
39	02011-00016	WASHER ワッシャ	1	1	
40	22679-46311	LEAF CHAIN リーフ チェーン	1	1	See OP. Parts
		(STD)H=VM300(Inc. 41)			
41	22679-43941	LINK リンク	1	1	
42	23679-45801	PIN ピン	1	1	
43	52672-72231	PIN ピン	1	1	
44	22218-40191	NUT ナット	2	2	
45	01400-00018	NUT ナット	2	2	
46	02200-03030	PIN, cotter ピン	2	2	

リフト シリンダ
Fig. 81 LIFT CYLINDER

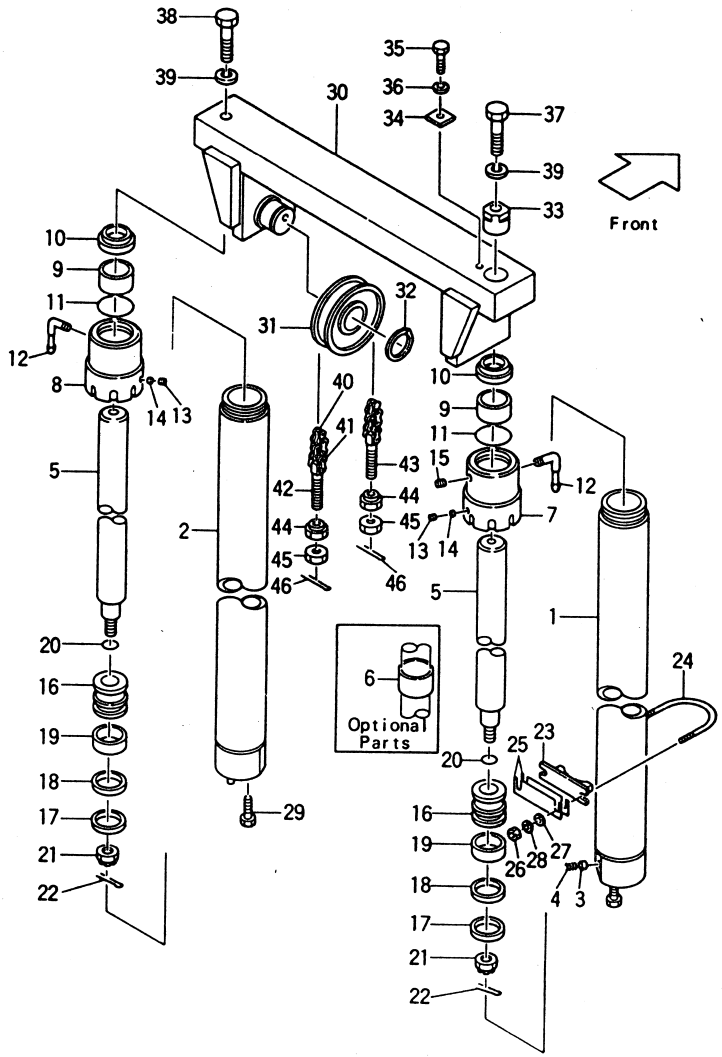

オプショナル パーツ
<Optional Parts>

Item No.	A	B	1	2	5	40
揚 高 Lift Height	リフト シリンダ LIFT CYLINDER R.H. ASS'Y.	リフト シリンダ LIFT CYLINDER L.H. ASS'Y.	チューブ TUBE R.H.	チューブ TUBE L.H.	ピストン ロッド PISTON ROD	リーフ チェーン LEAF CHAIN
VM200	23679-40812	23679-40612	23679-41211	23679-41011	23679-44211	22679-45791
VM225	23679-40821	23679-41221		23679-41021	23679-44221	22679-45911
VM250	23679-40831	23679-40632	23679-41231	23679-41031	23679-44231	22679-46051
VM270	23679-40842	23679-40642	23679-41241	23679-41041	23679-44241	22679-46151
VM275	23679-40852	23679-40652	23679-41251	23679-44251	23679-44251	22679-46171
VM300	(STD)	(STD)	(STD)	(STD)	(STD)	(STD)
VM325	23679-40862	23679-40662	23679-41261	23679-41061	23679-44261	22679-46431
VM330	23679-40872	23679-40672	23679-71271	23679-41071	23679-44271	22679-46471
VM350	23679-40882	23679-40682	23679-41281	23679-41081	23679-44281	22679-46571
VM366	23679-40892	23679-40692	23679-41291	23679-41091	23679-44291	22679-46651
VM370	23679-40902	23679-40702	23679-41301	23679-41101	23679-44301	22679-46671
VM375	23679-40192	23679-40712	23679-41311	23679-41111	23679-44311	22679-46711
VM400	23679-40921	23679-40722	23679-41331	23679-41131	23679-44321	22679-46251
VM425	23679-40932	23679-40732	23679-41331	23679-41131	23679-44331	22679-46311
VM450	23679-40942	23679-40742	23679-41341	23679-41141	23679-44341	22679-46371
VM475	23679-40952	23679-40752	23679-41351	23679-41151	23679-44351	22679-46511
VM500	23679-40962	23679-40762	23679-41361	23679-41161	23679-44361	22679-46631
VM550	23679-40972	23679-40772	23679-41371	23679-41171	23679-44371	22679-46671
VM600	23679-40982	23679-40782	23679-41381	23679-41181	23679-44381	22679-46791

リフト シリンダ
Fig. 81-1 LIFT CYLINDER [CSA·B] OP.

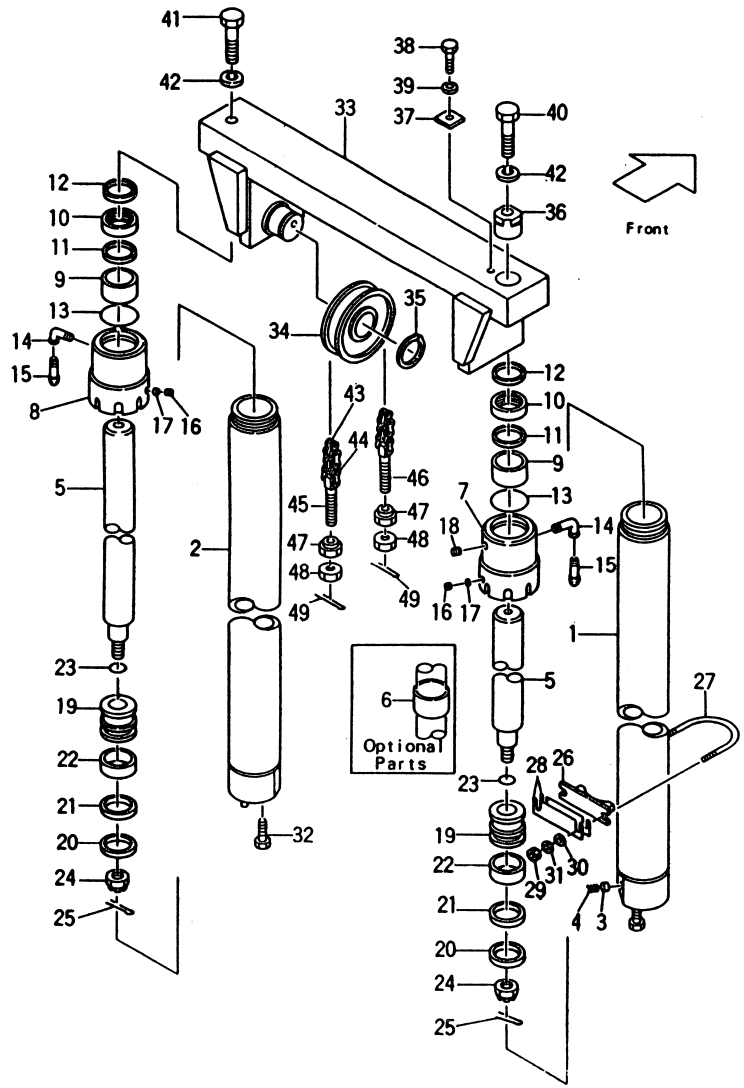

[VM367] { FG20N2S, FD20Z2S, FG20N13S, FD20Z13S
FG23N2S, FD23Z2S, FG23N13S, FD23Z13S
FG25N2S, FD25Z2S, FG25N13S, FD25Z13S

Fig. 81-1

見出番号 Item No.	部品番号 Part No.	部品名称 Description	個数 Req'd R.H.	L.H.	備考：適用号車 Remarks: Serial No.
A	23679-40802	LIFT CYLINDER R.H. ASS'Y. (STD)H=VM300(Inc.1～25) リフト シリンダ アッセン	1		See OP. Parts
B	23679-40602	LIFT CYLINDER L.H. ASS'Y. (STD)H=VM300 (Inc.2,5～25) リフト シリンダ アッセン		1	〃 〃
1	23679-41201	TUBE R.H. チューブ (STD)H=VM300	1		〃 〃
2	23679-41001	TUBE L.H. チューブ (STD)H=VM300		1	〃 〃
3	23659-44871	PISTON ピストン	1		
4	27978-42601	SPRING スプリング	1		
5	23679-44201	PISTON ROD ピストン ロッド (STD)H=VM300	1	1	See OP. Parts
6	23650-83561	SPACER スペーサ	→	→	～VM500=2 VM550～=4
7	23659-44891	CAP R.H. キャップ	1		
8	23679-45181	CAP L.H. キャップ		1	
9	23678-42301	BUSHING ブッシング	1	1	
※1	53675-59901	OVERHAUL KIT (Inc.11～13,20～23,25) オーバ ホール キット	1	1	
10	57045-52341	GLAND グランド	1	1	
11	57135-52021	※ SEAL, pent シール	1	1	
12	57145-52511	※ SCRAPER スクレーパ	1	1	
13	03340-00060	※ O-RING O-リング	1	1	
14	04012-00202	ELBOW エルボ	1	1	

リフト シリンダ
Fig. 81-1 LIFT CYLINDER [CSA·B] OP.

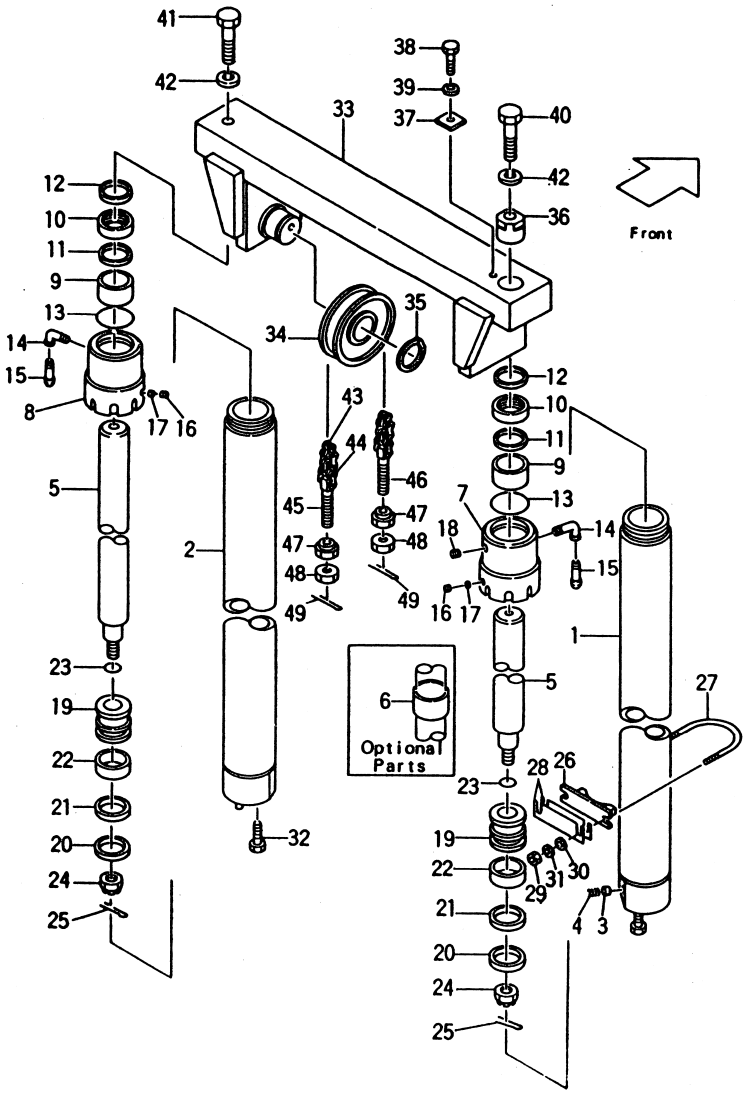

[VM367] { FG20N2S, FD20Z2S, FG20N13S, FD20Z13S
FG23N2S, FD23Z2S, FG23N13S, FD23Z13S
FG25N2S, FD25Z2S, FG25N13S, FD25Z13S

Fig. 81-1

見出番号 Item No.	部品番号 Part No.	部品名称 Description	個数 Req'd R.H.	L.H.	備考：適用号車 Remarks: Serial No.
15	57045-52511	PIPE パイプ	1	1	
16	22298-40111	SCREW スクリュ	1	1	
17	90662-63401	PLUG プラグ	1	1	
18	22518-40151	PLUG プラグ	1		
19	23650-83401	PISTON ピストン	1	1	
※2	23650-89811	PACKING KIT (Inc. 20, 21) パッキング キット	1	1	
20	23650-83521 ※§	PACKING パッキング	1	1	
21	23650-83531 ※§	RING, back-up リング	1	1	
22	27970-53141 ※	WEARING ウエアリング	1	1	
23	03320-00250 ※	O-RING O-リング	1	1	
24	01412-00018	NUT ナット	1	1	
25	02200-04036 ※	PIN, cotter ピン	1	1	
26	24849-42281	SUPPORT サポート	1	1	
27	24849-42311	U-BOLT U-ボルト	1	1	
28	23650-83601	SHIM シム	AR	AR	
29	01400-00010	NUT ナット	2	2	
30	02000-00010	WASHER ワッシャ	2	2	
31	02010-00010	WASHER ワッシャ	2	2	
32	23658-42481	BOLT ボルト	1	1	
33	23679-45011	PISTON HEAD ピストン ヘッド	1		
34	23659-44842	SHEAVE シーブ	1	1	
35	02100-00040	SNAP RING スナップ リング	1	1	
36	23679-44821	PLUG プラグ	1		
37	23679-45061	PLATE プレート	1		
38	01100-12020	BOLT ボルト	1		

リフト シリンダ
Fig. 81-1 LIFT CYLINDER [CSA·B] OP.

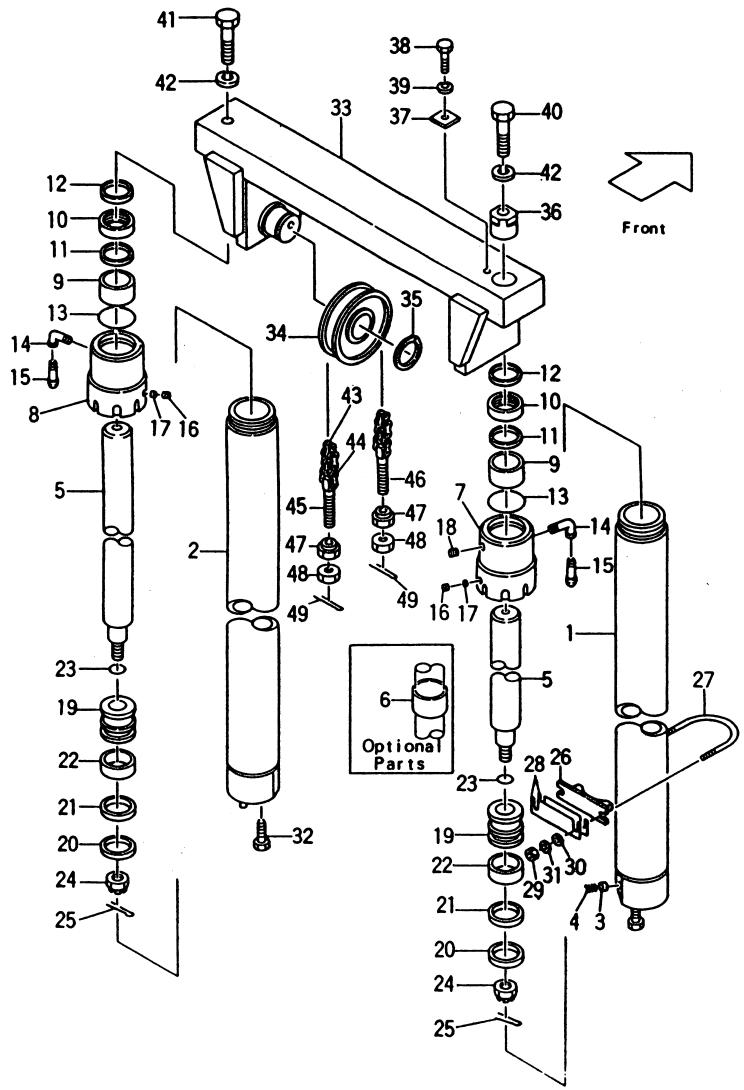

[VM367] { FG20N2S, FD20Z2S, FG20N13S, FD20Z13S
FG23N2S, FD23Z2S, FG23N13S, FD23Z13S
FG25N2S, FD25Z2S, FG25N13S, FD25Z13S

Fig. 81-1

見出番号 Item No.	部品番号 Part No.	部品名称 Description		個数 Req'd R.H.	L.H.	備考：適用号車 Remarks: Serial No.
39	02010-00012	WASHER	ワッシャ	1		
40	01103-16050	BOLT	ボルト	1		
41	01103-16045	BOLT	ボルト		1	
42	02011-00016	WASHER	ワッシャ	1	1	
43	22679-46311	LEAF CHAIN	リーフ チェーン	1	1	See OP. Parts
		(STD)H=VM300(Inc. 44)				
44	22679-43941	LINK	リンク	1	1	
45	23679-45801	PIN	ピン	1	1	
46	52672-72231	PIN	ピン	1	1	
47	22218-40191	NUT	ナット	2	2	
48	01400-00018	NUT	ナット	2	2	
49	02200-03030	PIN, cotter	ピン	2	2	

リフト シリンダ
Fig. 81-1 LIFT CYLINDER [CSA·B] OP.

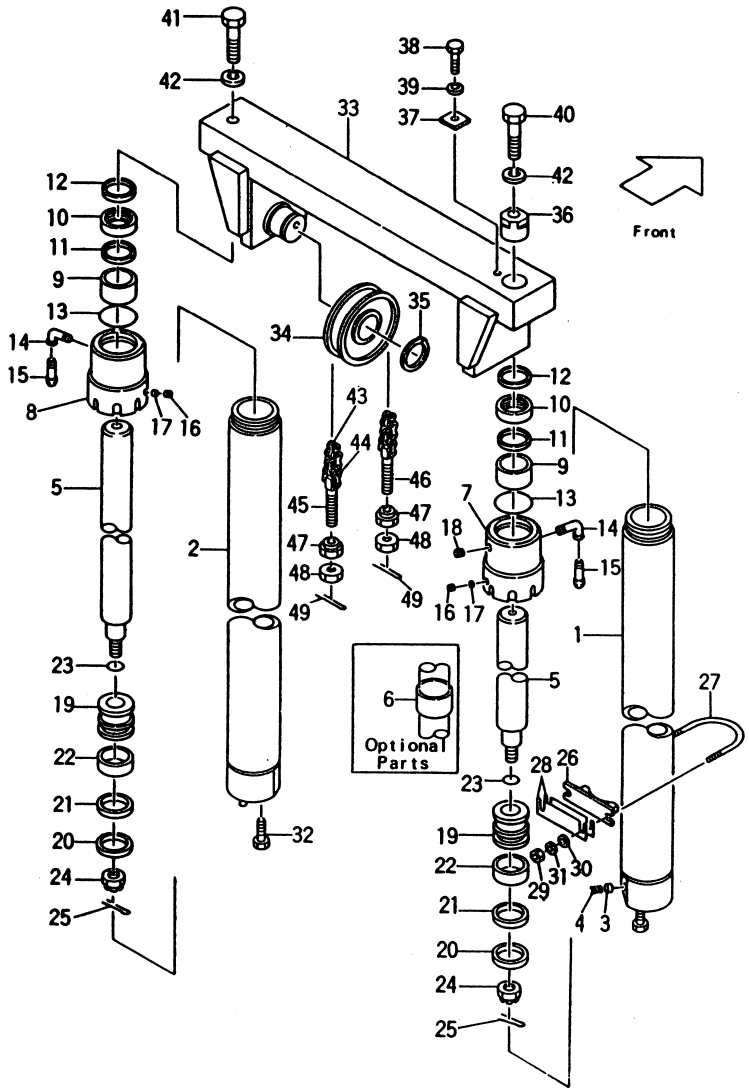

オプショナル パーツ
<Optional Parts>

Item No.	A	B	1	2
揚 高 Lift Height	リフト シリンダ LIFT CYLINDER R.H. ASS'Y.	リフト シリンダ LIFT CYLINDER L.H. ASS'Y.	チューブ TUBE R.H.	チューブ TUBE L.H.
VM200	23679-40812	23679-40612	23679-41211	23679-41011
VM225	23679-40822	23679-41221	23679-41221	23679-41021
VM250	23679-40832	23679-40632	23679-41231	23679-41031
VM270	23679-40842	23679-40642	23679-41241	23679-41041
VM275	23679-40852	23679-40652	23679-41251	23679-41051
VM300	(STD)	(STD)	(STD)	(STD)
VM325	23679-40862	23679-40662	23679-41261	23679-41061
VM330	23679-40872	23679-40672	23679-71271	23679-41071
VM350	23679-40882	23679-40682	23679-41281	23679-41081
VM366	23679-40892	23679-40692	23679-41291	23679-41091
VM370	23679-40902	23679-40702	23679-41301	23679-41101
VM375	23679-40192	23679-40712	23679-41311	23679-41111
VM400	23679-40922	23679-40722	23679-41321	23679-41121
VM425	23679-40932	23679-40732	23679-41331	23679-41131
VM450	23679-40942	23679-40742	23679-41341	23679-41141
VM475	23679-40952	23679-40752	23679-41351	23679-41151
VM500	23679-40962	23679-40762	23679-41361	23679-41161
VM550	23679-40972	23679-40772	23679-41371	23679-41171
VM600	23679-40982	23679-40782	23679-41381	23679-41181

リフト シリンダ
Fig. 81-1 LIFT CYLINDER [CSA·B] OP.

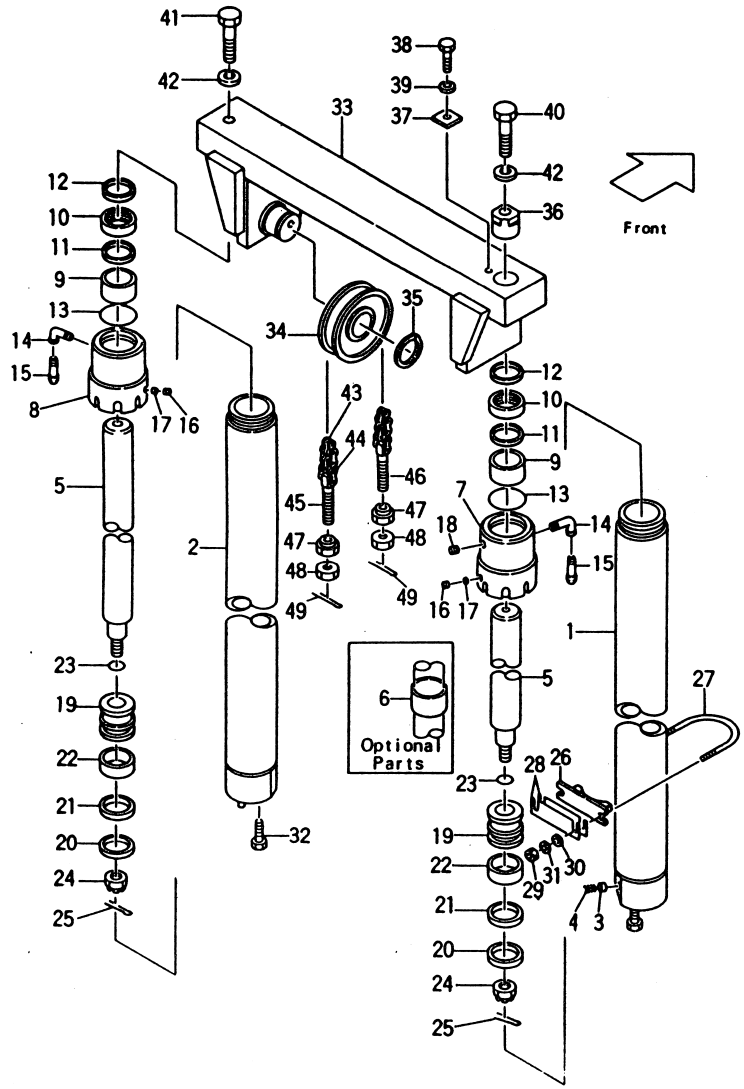

オプショナル パーツ
<Optional Parts>

Item No.	5	43
揚 高 Lift Height	ピストン ロッド PISTON ROD	リーフ チェーン LEAF CHAIN
VM200	23679-44211	22679-45791
VM225	23679-44221	22679-45991
VM250	23679-44231	22679-46051
VM270	23679-44241	22679-46151
VM275	23679-44251	22679-46171
VM300	(STD)	(STD)
VM325	23679-44261	22679-46431
VM330	23679-44271	22679-46471
VM350	23679-44281	22679-46571
VM366	23679-44291	22679-46651
VM370	23679-44301	22679-46671
VM375	23679-44311	22679-46711
VM400	23679-44321	22679-46251
VM425	23679-44331	22679-46311
VM450	23679-44341	22679-46371
VM475	23679-44351	22679-46511
VM500	23679-44361	22679-46631
VM550	23679-44371	22679-46671
VM600	23679-44381	22679-46791

リフト シリンダ（フロント）
Fig.81-2 LIFT CYLINDER (FRONT) [VFM367]-OP.

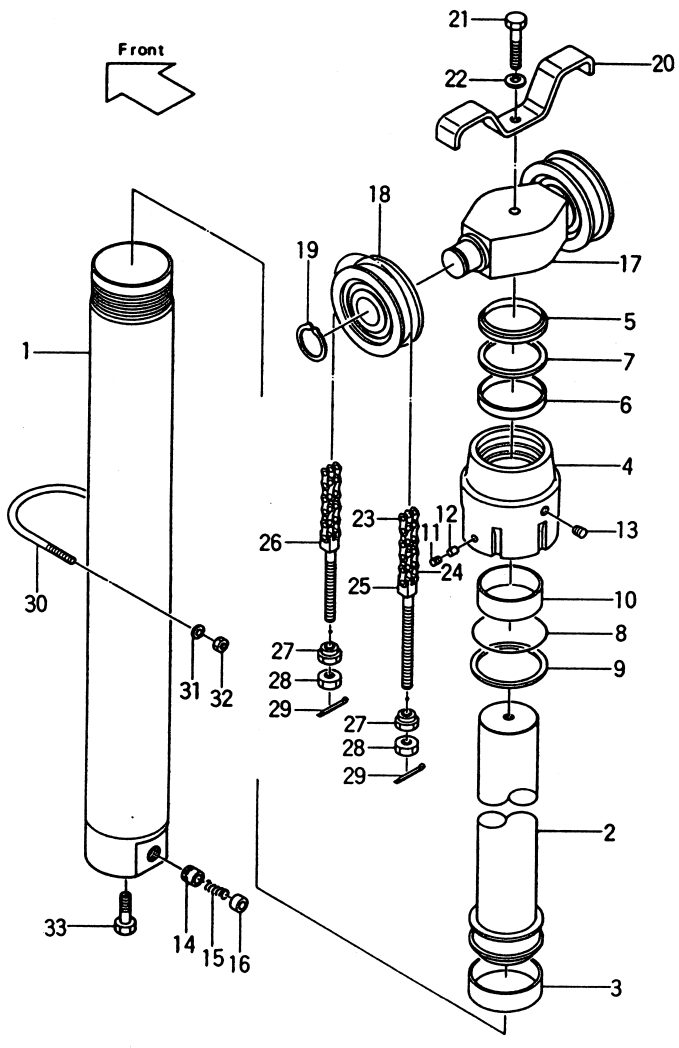

①

[VFM367]

Fig.81-2

見出番号 Item No.	部品番号 Part No.	部品名称 Description	個数 Req'd	備考：適用号車 Remarks: Serial No.
A	23650-50202	LIFT CYLINDER ASS'Y.	1	See OP. Parts
		(Inc.1～13)		
		(STD)H＝VFM300		
		リフト シリンダ アッセン		
1	23650-50202	TUBE チューブ	1	See OP. Parts
		(STD)H＝VFM300		
2	23650-50401	PISTON ROD ピストン ロッド	1	See OP. Parts
		(STD)H＝VFM300		
※1	23650-89822	OVERHAUL KIT (Inc.3,5～9)	1	
		オーバホール キット		
3	22438-42641 ※	WEARING ウエアリング	1	
4	23650-82401	CAP キャップ	1	
※2	27410-89811	PACKING KIT パッキング キット	1	
		(Inc.5～7)		
5	27410-53201 ※§	SEAL, dust シール	1	
6	23650-82121 ※§	PACKING パッキング	1	
7	23650-82131 ※§	RING, back-up リング	1	
8	03350-00950 ※	O-RING O-リング	1	
9	23650-82141 ※	RING, back-up リング	1	
10	23650-82161	BUSHING ブッシング	1	
10-1	23650-83701	BUSHING ブッシング	(1)	
11	22298-40111	SCREW スクリュ	1	
12	90662-63401	PLUG プラグ	1	
13	22518-40151	PLUG プラグ	1	
14	23650-82371	PISTON ピストン	1	
15	24230-52701	SPRING スプリング	1	
16	24230-82071	RETAINER リテーナ	1	

①

リフト シリンダ（フロント）
Fig.81-2 LIFT CYLINDER (FRONT) [VFM367]-OP.

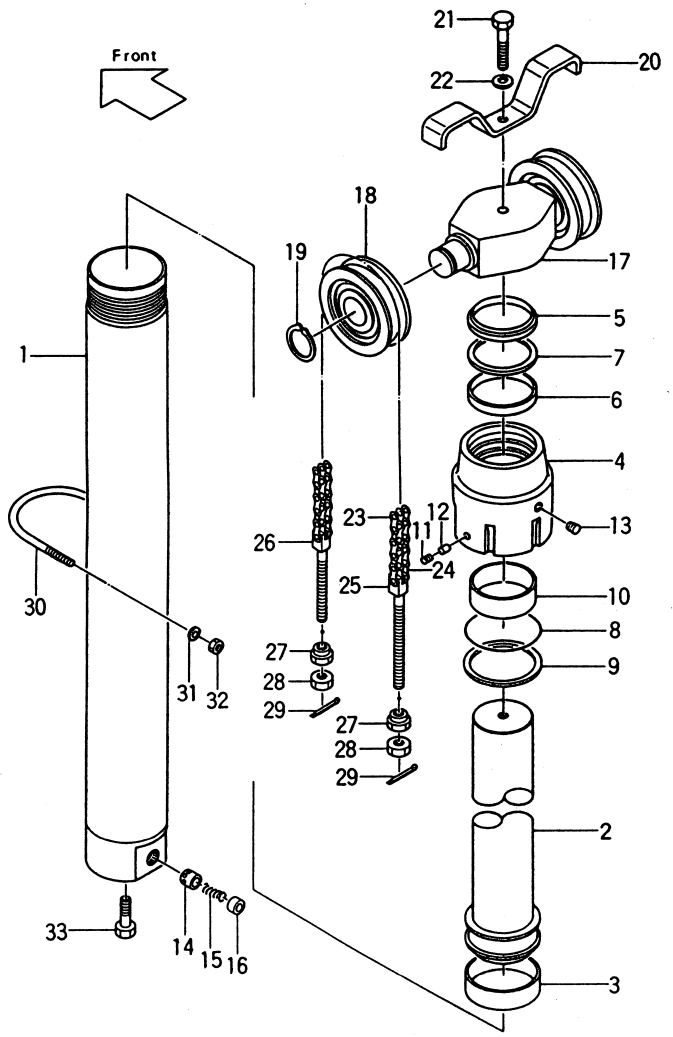

[VFM367]

Fig.81-2

見出番号 Item No.	部品番号 Part No.	部品名称 Description		個数 Req'd	備考：適用号車 Remarks: Serial No.
17	23650-82501	HEAD, piston	ヘッド	1	
18	23659-44842	SHEEVE	シーブ	2	
19	02100-00040	SNAP RING	スナップ リング	2	
20	23650-82601	STOPPER	ストッパ	1	
21	01100-16070	BOLT	ボルト	1	
22	02010-00016	WASHER	ワッシャ	1	
23	22679-45751	LEAF CHAIN	リーフ チェーン	2	See OP. Parts
		(STD)H=VFM300 (Inc. 24)			
24	22679-43941	LINK (Inc. cotter pin)	リンク	AR	
25	52672-72231	PIN	ピン	2	
26	23500-82001	PIN	ピン	2	
27	22218-40191	NUT	ナット	4	
28	01400-00018	NUT	ナット	4	
29	02200-03030	PIN, cotter	ピン	4	
30	23650-82151	U-BOLT	ボルト	1	
31	02010-00010	WASHER	ワッシャ	2	
32	01400-00010	NUT	ナット	2	
33	23659-44581	BOLT	ボルト	1	

①

リフト シリンダ (フロント)
Fig.81-2 LIFT CYLINDER (FRONT) [VFM367]-OP.

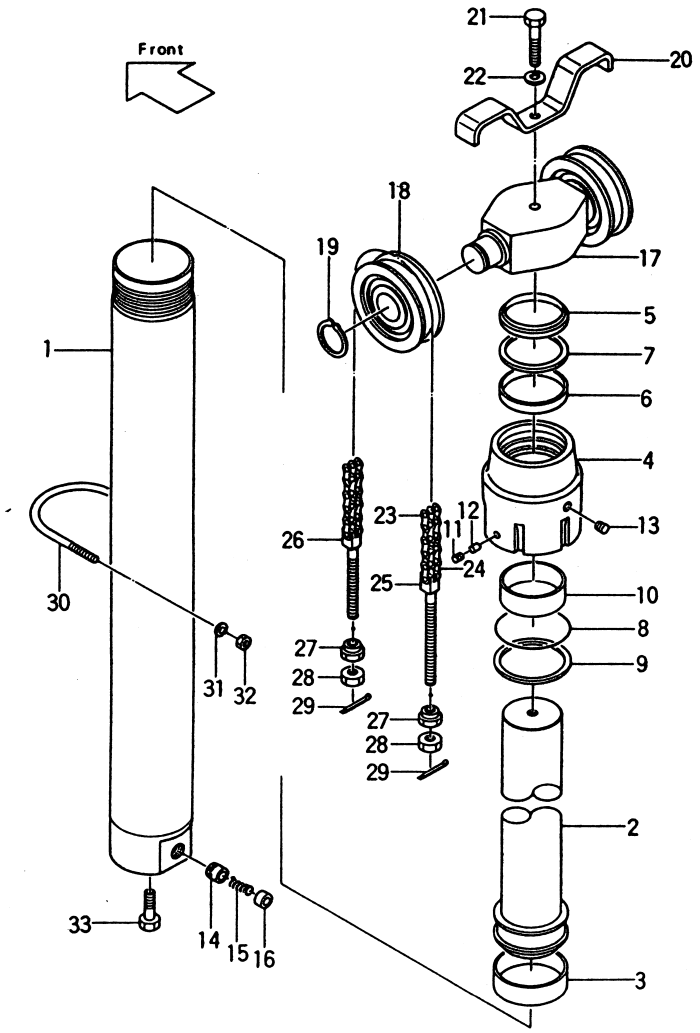

オプショナル パーツ
<Optional Parts>

Item No.	A	1	2	23
揚 高 Lift Height	リフトシリンダアッセン LIFT CYLINDER ASS'Y.	チューブ TUBE	ピストン ロッド PISTON ROD	リーフ チェーン LEAF CHAIN
VFM200	23650-50012	23650-50212	23650-50411	22679-45591
VFM225	23650-50022	23650-50222	23650-50421	22679-45671
VFM250	23650-50032	23650-50232	23650-50431	↑
VFM270	23650-50042	23650-50242	23650-50441	22679-45711
VFM275	23650-50052	23650-50252	23650-50451	22679-45691
VFM300	(STD)	(STD)	(STD)	(STD)
VFM325	23650-50062	23650-50262	23650-50461	22679-45831
VFM330	23650-50072	23650-50272	23650-50471	↑
VFM350	23650-50082	23650-50282	23650-50481	22679-45891
VFM366	23650-50092	23650-50292	23650-50491	22679-45931
VFM370	23650-50102	23650-50302	23650-50501	22679-45951
VFM375	23650-50112	23650-50312	23650-50511	↑
VFM400	23650-50122	23650-50322	23650-50521	22679-46051
VFM425	23650-50132	23650-50332	23650-50531	22679-46111
VFM450	23650-50142	23650-50342	23650-50541	22679-46171
VFM475	23650-50152	23650-50352	23650-50551	22679-46251
VFM500	23650-50162	23650-50362	23650-50561	22679-46311
VFM550	23650-50172	23650-50372	23650-50571	22679-46471
VFM600	23650-50182	23650-50382	23650-50581	22679-46591

リフト シリンダ（リヤー）
Fig.81-3 LIFT CYLINDER (REAR) [VFM367]-OP.

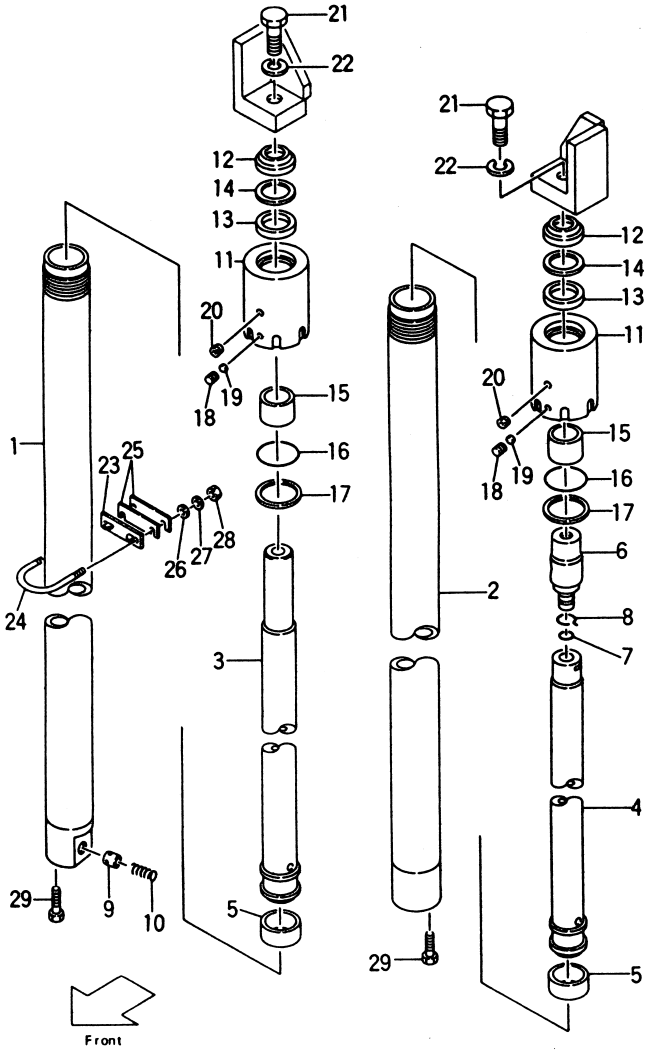

①

[VFM367] Fig.81-3

見出番号 Item No.	部品番号 Part No.	部品名称 Description	個数 Req'd R.H.	L.H.	備考：適用号車 Remarks: Serial No.
A	23670-50001	LIFT CYLINDER R.H. ASS'Y. (Inc.1,3,5,11～20) (STD)H=VFM300 リフト シリンダ アッセン	1		See OP.Parts
B	23670-50201	LIFT CYLINDER L.H. ASS'Y. (Inc.2,4～8,11～20) (STD)H=VFM300 リフト シリンダ アッセン		1	〃
1	24240-50401	TUBE R.H. チューブ (STD)H=VFM300	1		〃
2	24240-50601	TUBE L.H. チューブ (STD)H=VFM300		1	〃
3	23670-51001	PISTON ROD R.H. (STD)H=VFM300 ピストン ロッド	1		〃
4	23670-50801	PISTON ROD L.H. (STD)H=VFM300 ピストン ロッド		1	〃
※1	23650-59802	OVERHAUL KIT (Inc.5,7,12～14,16,17) オーバホール キット	1	1	
5	22580-53321	※ WEARING ウエアリング	1	1	
6	23670-54001	PLUG プラグ		1	
7	03320-00180	※ O-RING O-リング		1	
8	23650-52901	WIRE ワイヤ		1	
9	23650-82371	PISTON ピストン	1		

リフト シリンダ（リヤー）
Fig. 81-3 LIFT CYLINDER (REAR) [VFM367] -OP.

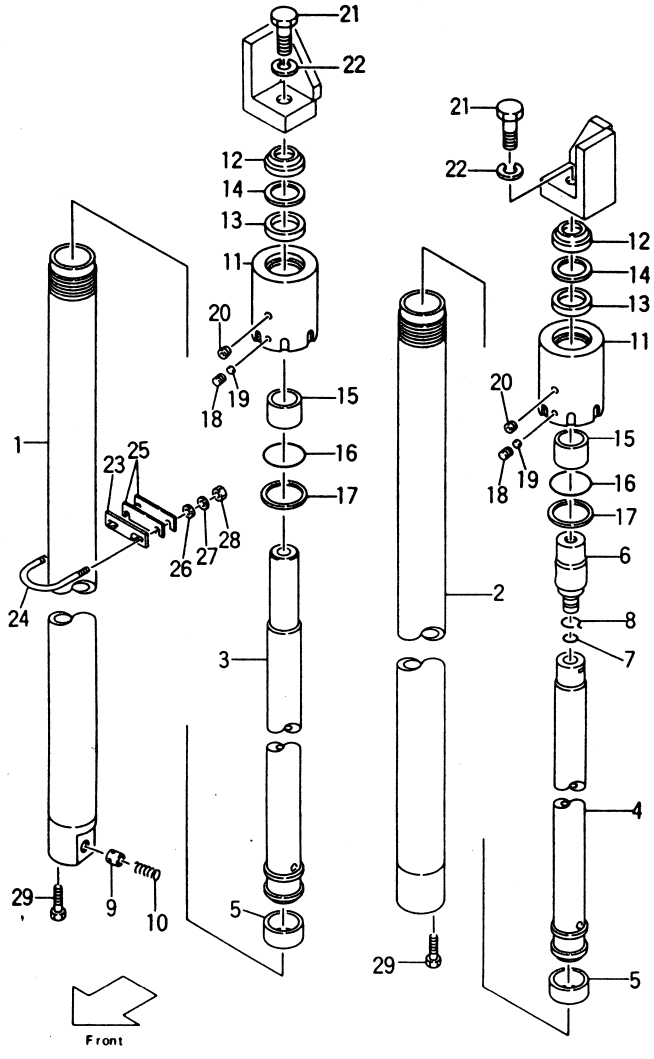

①

[VFM367] Fig. 81-3

見出番号 Item No.	部品番号 Part No.		部品名称 Description		個数 Req'd R.H.	L.H.	備考：適用号車 Remarks: Serial No.
10	27978-42601		SPRING	スプリング	1		
11	23650-52831		CAP	キャップ	1	1	
※2	27410-59811		PACKING KIT	パッキング キット	1	1	
			(Inc. 12～14)				
12	27410-53111	※§	SEAL, dust	シール	1	1	
13	23650-52851	※§	PACKING	パッキング	1	1	
14	23650-52861	※§	RING, back-up	リング	1	1	
15	23650-52841		BUSHING	ブッシング	1	1	
15-1	23650-54101		BUSHING	ブッシング	(1)	(1)	
16	23650-52911	※	O-RING	O-リング	1	1	
17	23650-52881	※	RING, back-up	リング	1	1	
18	22298-40111		SCREW	スクリュ	1	1	
19	90662-63401		PLUG	プラグ	1	1	
20	23870-52871		PLUG	プラグ	2	2	
21	01103-16035		BOLT	ボルト	1	1	
22	02011-00016		WASHER	ワッシャ	1	1	
23	24849-42281		SUPPORT, cylinder	サポート	1	1	
24	24849-42311		U-BOLT	ボルト	1	1	
25	23650-83601		SHIM	シム	AR	AR	
26	02000-00010		WASHER	ワッシャ	2	2	
27	02010-00010		WASHER	ワッシャ	2	2	
28	01400-00010		NUT	ナット	2	2	
29	23659-44581		BOLT	ボルト	1	1	

リフト シリンダ（リヤー）
Fig.81-3 LIFT CYLINDER (REAR) [VFM367]-OP.

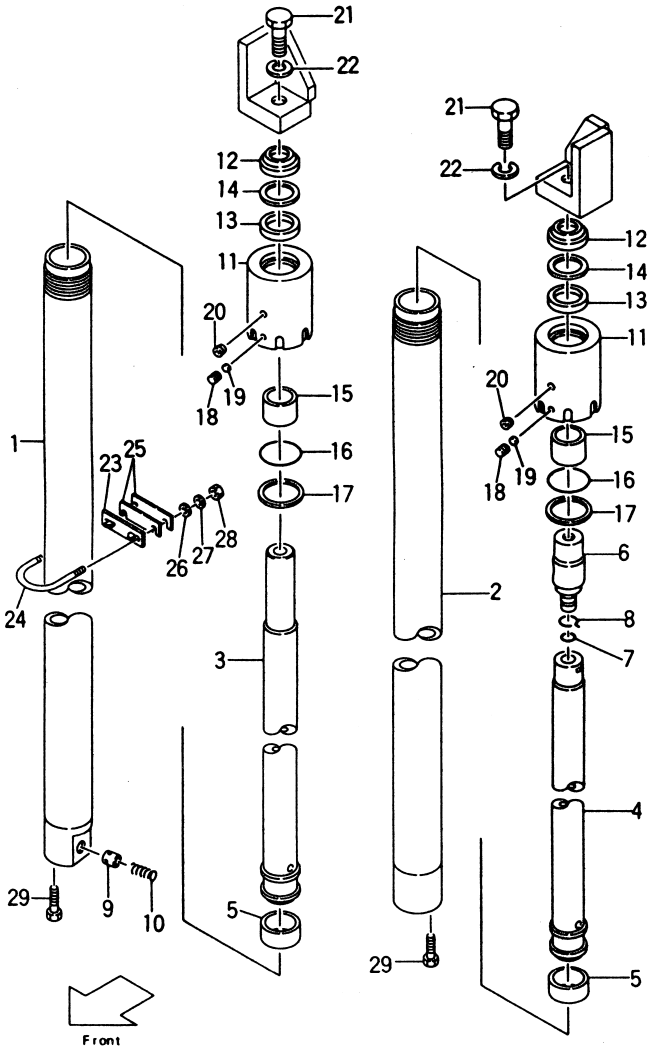

オプショナル パーツ
<Optional Parts>

Item No.	A	B	1	2	3	4
揚 高 Lift Height	リフト シリンダ LIFT CYLINDER R.H. ASS'Y.	リフト シリンダ LIFT CYLINDER L.H. ASS'Y.	チューブ TUBE R.H.	チューブ TUBE L.H.	ピストン ロッド PISTON ROD R.H.	ピストン ロッド PISTON ROD R.H.
VFM200	23670-50011	23670-50211	24240-50411	24240-50611	23670-51011	23670-50811
VFM225	23670-50021	23670-50221	24240-50421	24240-50621	23670-51021	23670-50821
VFM250	23670-50031	23670-50231	24240-50431	24240-50631	23670-51031	23670-50831
VFM270	23670-50041	23670-50241	24240-50441	24240-50641	23670-51041	23670-50841
VFM275	23670-50051	23670-50251	24240-50451	24240-50651	23670-51051	23670-50851
VFM300	(STD)	(STD)	(STD)	(STD)	(STD)	(STD)
VFM325	23670-50061	23670-50261	24240-50461	24240-50661	23670-51061	23670-50861
VFM330	23670-50071	23670-50271	24240-50471	24240-50671	23670-51071	23670-50871
VFM350	23670-50081	23670-50281	24240-50481	24240-50681	23670-51081	23670-50881
VFM366	23670-50091	23670-50291	24240-50491	24240-50691	23670-51091	23670-50891
VFM370	23670-50101	23670-50301	24240-50501	24240-50701	23670-51101	23670-50901
VFM375	23670-50111	23670-50311	24240-50511	24240-50711	23670-51111	23670-50911
VFM400	23670-50121	23670-50321	24240-50521	24240-50721	23670-51121	23670-50921
VFM425	23670-50131	23670-50331	24240-50531	24240-50731	23670-51131	23670-50931
VFM450	23670-50141	23670-50341	24240-50541	24240-50741	23670-51141	23670-50941
VFM475	23670-50151	23670-50351	24240-50551	24240-50751	23670-51151	23670-50951
VFM500	23670-50161	23670-50361	24240-50561	24240-50761	23670-51161	23670-50961
VFM550	23670-50171	23670-50371	24240-50571	24240-50771	23670-51171	23670-50971
VFM600	23670-50181	23670-50381	24240-50581	24240-50781	23670-51181	23670-50981

リフト シリンダ（フロント）
Fig. 81-4 LIFT CYLINDER (FRONT) [VFHM367]-OP.

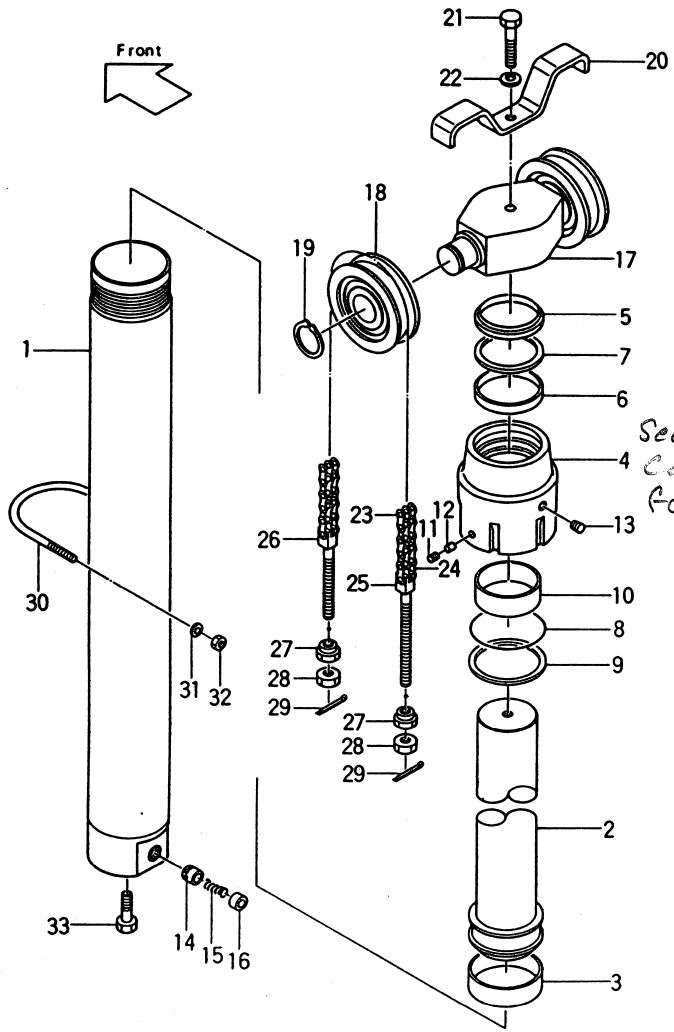

See finch S/N Break
Can use FG20N3
for breakdown

[VFHM367]

Fig. 81-4

見出番号 Item No.	部品番号 Part No.	部品名称 Description	個数 Req'd	備考：適用号車 Remarks: Serial No.
A	23670-80001	LIFT CYLINDER ASS' Y.	1	STD, RTL, FC See OP. Parts
		(Inc. 1～16)		
		(STD)H＝VFHM435		
		リフト シリンダ アッセン		
B	53675-51001	LIFT CYLINDER ASS' Y.	1	CSA·B See OP. Parts
		(Inc. 1～16)		
		(STD)H＝VFHM435		
		リフト シリンダ アッセン		
1	23650-80202	TUBE チューブ	1	See OP. Parts
		(STD)H＝VFHM435		
2	23650-80301	PISTON ROD ピストン ロッド	1	〃
		(STD)H＝VFHM435		
※1	23650-89822	OVERHAUL KIT	1	STD, RTL, FC
		(Inc. 3, 5～9) オーバホール キット		
※2	53675-59801	OVERHAUL KIT	1	CSA·B
		(Inc. 3, 5～9) オーバホール キット		
3	22438-42641 ※	WEARING ウエアリング	1	
4	23650-82401	CAP キャップ	1	
※3	27410-89811	PACKING KIT	1	STD, RTL, FC
		(Inc. 5～7) パッキング キット		
5	27410-53201 ※§	SEAL, dust シール	1	STD, RTL, FC
5-1	53675-54201 ※	SEAL, dust シール	1	CSA·B
6	23650-82121 ※§	PACKING パッキング	1	STD, RTL, FC
6-1	59595-54001 ※	PACKING パッキング	1	CSA·B
7	23650-82131 ※§	RING, back-up リング	1	
8	03350-00950 ※	O-RING O-リング	1	
9	23650-82141 ※	RING, back-up リング	1	

リフト シリンダ（フロント）
Fig. 81-3 LIFT CYLINDER (FRONT) [VFHM367]-OP.

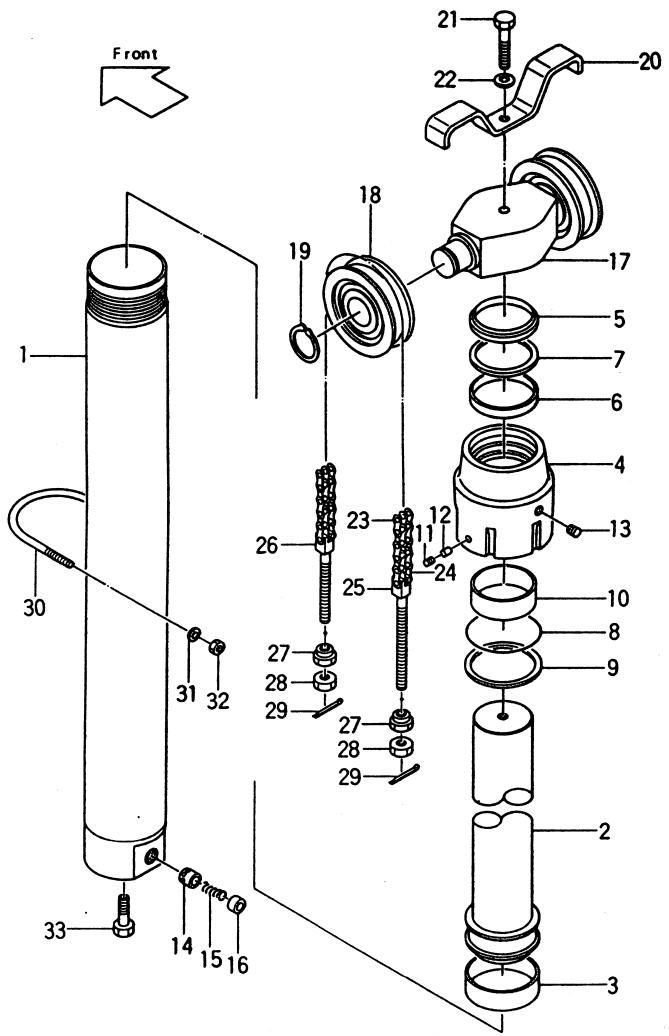

[VFHM367]

Fig. 81-4

見出番号 Item No.	部品番号 Part No.	部品名称 Description		個数 Req'd	備考：適用号車 Remarks: Serial No.
10	23650-82161	BUSHING	ブッシング	1	
10-1	23650-83701	BUSHING	ブッシング	(1)	
11	22298-40111	SCREW	スクリュ	1	
12	90662-63401	PLUG	プラグ	1	
13	22518-40151	PLUG	プラグ	1	
14	23650-82371	PISTON	ピストン	1	
15	24230-52701	SPRING	スプリング	1	
16	24230-82071	RETAINER	リテーナ	1	
17	23650-82501	HEAD, piston	ヘッド	1	
18	23659-44842	SHEEVE	シーブ	2	
19	02100-00040	SNAP RING	スナップ リング	2	
20	23650-82601	STOPPER	ストッパ	1	
21	01100-16070	BOLT	ボルト	1	
22	02010-00016	WASHER	ワッシャ	1	
23	22679-45711	LEAF CHAIN	リーフ チェーン	2	See OP. Parts
		(STD)H=VFHM435 (Inc. 24)			
24	22679-43941	LINK (Inc. cotter pin)	リンク	AR	
25	52672-72231	PIN	ピン	2	
26	23500-82001	PIN	ピン	2	
27	22218-40191	NUT	ナット	4	
28	01400-00018	NUT	ナット	4	
29	02200-03030	PIN, cotter	ピン	4	
30	23650-82151	U-BOLT	ボルト	1	
31	02010-00010	WASHER	ワッシャ	2	
32	01400-00010	NUT	ナット	2	
33	23659-44581	BOLT	ボルト	1	

リフト シリンダ（フロント）
Fig.81-4 LIFT CYLINDER (FRONT) [VFHM367]-OP.

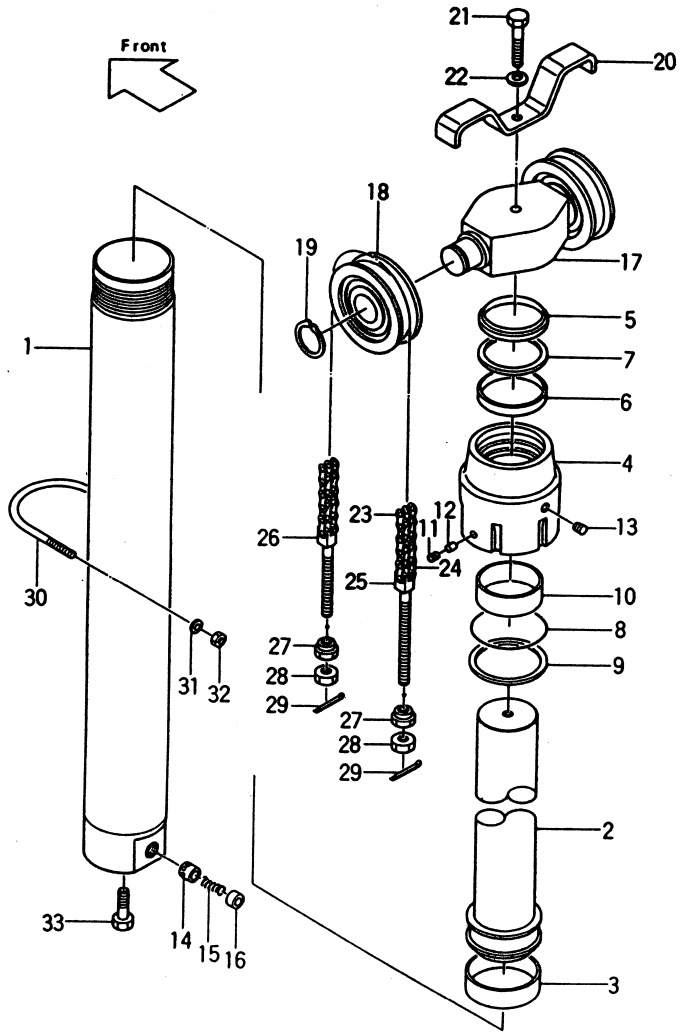

オプショナル パーツ
<Optional Parts>

Item No.	A	B	1	2
揚　高 Lift Height	リフト シリンダ アッセン LIFT CYLINDER ASS'Y. STD, RTL, FC	CSA・B	チューブ TUBE	ピストン ロッド PISTON ROD
VFHM360	23670-80011	53675-51011	23650-80212	23650-80311
VFHM400	23670-80021	53675-51021	23650-80222	23650-80321
VFHM435	(STD)	(STD)	(STD)	(STD)
VFHM480	23670-80031	53675-51031	23650-80232	23650-80331
VFHM500	23670-80041	53675-51041	23650-80242	23650-80341
VFHM540	23670-80051	53675-51051	23650-80252	23650-80351
VFHM600	23670-80061	53675-51061	23650-80262	23650-80361

Item No.	23
揚　高 Lift Height	リーフ チェーン LEAF CHAIN
VFHM360	22679-45611
VFHM400	22679-45651
VFHM435	(STD)
VFHM480	22679-45791
VFHM500	22679-45851
VFHM540	22679-45911
VFHM600	22679-46031

リフト シリンダ（リヤー）
Fig. 81-5 LIFT CYLINDER (REAR) [VFHM367]-OP.

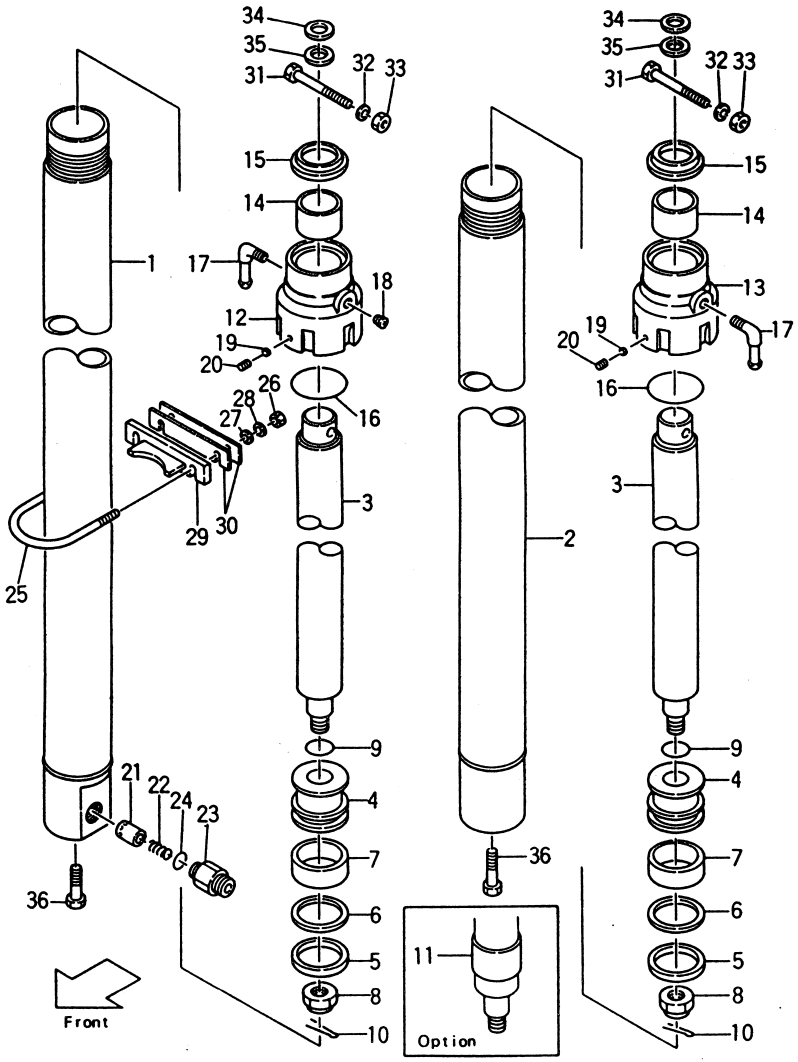

[VFHM367] Fig. 81-5

見出番号 Item No.	部品番号 Part No.	部品名称 Description	個数 Req'd R.H.	L.H.	備考：適用号車 Remarks: Serial No.
A	23670-80101	LIFT CYLINDER R.H. ASS'Y. (Inc. 1, 3～12, 14～22) リフト シリンダ アッセン	1		(STD)H＝VFHM435 See OP. Parts
B	23670-80201	LIFT CYLINDER L.H. ASS'Y. (Inc. 2～11, 13～17, 19, 20) リフト シリンダ アッセン		1	〃 〃
1	23670-80301	TUBE R.H. チューブ	1		〃 〃
2	23670-80401	TUBE L.H. チューブ		1	〃 〃
3	23650-83301	PISTON ROD ピストン ロッド	1	1	〃 〃
C	23650-80651	PISTON ASS'Y. (Inc. 4～7) ピストン アッセン	1	1	
4	23650-83401	PISTON ピストン	1	1	
※1	23650-89803	OVERHAUL KIT (Inc. 5～7, 9, 10, 15, 16, 24) オーバホール キット	1	1	
※2	23650-89811	PACKING KIT パッキング キット (Inc. 5, 6)	1	1	
5	23650-83521	§※ PACKING パッキング	1	1	
6	23650-83531	§※ RING, back-up リング	1	1	
7	27970-53141	※ WEARING ウエアリング	1	1	
8	01412-00018	NUT ナット	1	1	
9	03320-00250	※ O-RING O-リング	1	1	
10	02200-04036	※ PIN, cotter ピン	1	1	
11	― ― ― ―	SPACER スペーサ	1	1	See OP. Parts
12	27419-44441	CAP R.H. キャップ	1		
13	27419-44451	CAP L.H. キャップ		1	

リフト シリンダ（リヤー）
Fig. 81-5 LIFT CYLINDER (REAR) [VFHM367]-OP.

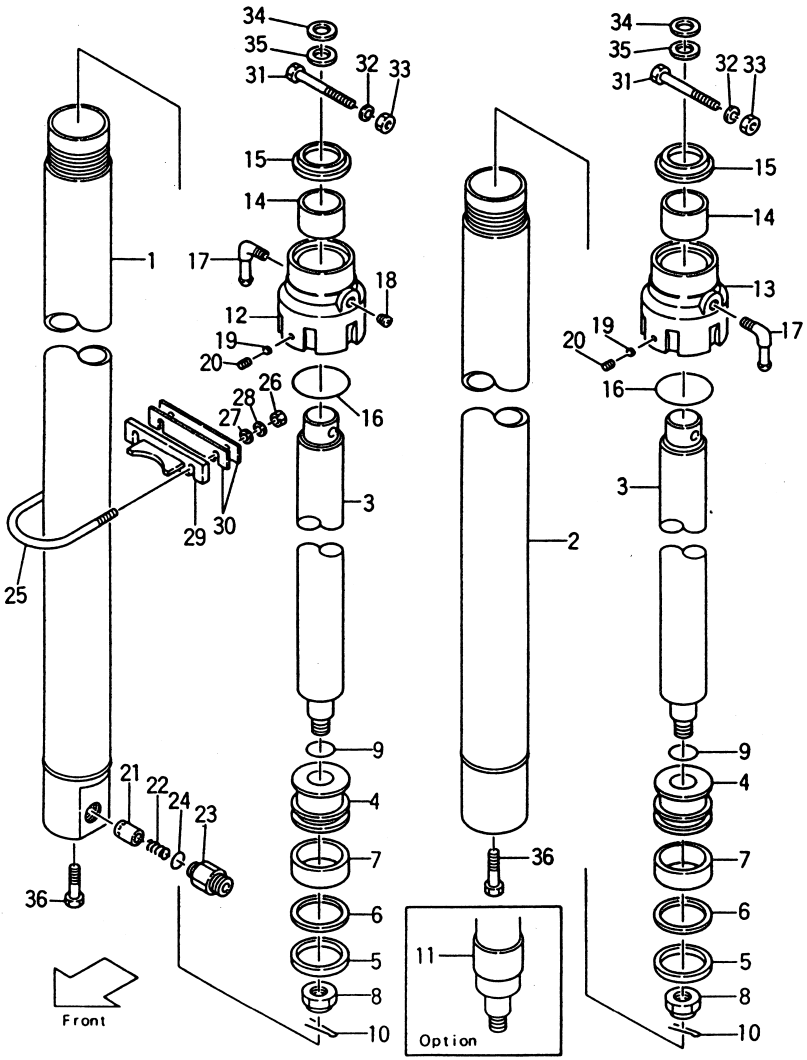

[VFHM367] Fig. 81-5

見出番号 Item No.	部品番号 Part No.		部品名称 Description		個数 Req'd R.H.	L.H.	備考：適用号車 Remarks: Serial No.
14	23678-42301		BUSHING	ブッシング	1	1	
14-1	23679-45901		BUSHING	ブッシング	(1)	(1)	
15	24320-56871	※	SEAL, dust	シール	1	1	
16	03340-00060	※	O-RING	O-リング	1	1	
17	23679-43341		ELBOW	エルボ	1	1	
18	22518-40151		PLUG	プラグ	1		
19	90662-63401		PLUG	プラグ	1	1	
20	22298-40111		SCREW	スクリュ	1	1	
21	23659-44871		PISTON	ピストン	1		
22	27978-42601		SPRING	スプリング	1		
D	23670-80531		NIPPLE ASS'Y.		1		
			(Inc. 23, 24)	ニップル アッセン			
23	23670-82211	§	NIPPLE	ニップル	1		
24	03320-00180	※	O-RING	O-リング	1		
25	24849-42311		U-BOLT	ボルト	1	1	
26	01400-00010		NUT	ナット	2	2	
27	02000-00010		WASHER	ワッシャ	2	2	
28	02010-00010		WASHER	ワッシャ	2	2	
29	24849-42281		SUPPORT	サポート	1	1	
30	24320-58231		SHIM	シム	AR	AR	
31	01100-12080		BOLT	ボルト	1	1	
32	02010-00012		WASHER	ワッシャ	1	1	
33	01400-00012		NUT	ナット	1	1	
34	23917-42191		SHIM t=1.0	シム	AR	AR	
35	22679-43831		SHIM t=0.2	シム	AR	AR	
36	24319-45741		BOLT	ボルト	1	1	

リフト シリンダ (リヤー)
Fig. 81-5 LIFT CYLINDER (REAR) [VFHM367] -OP.

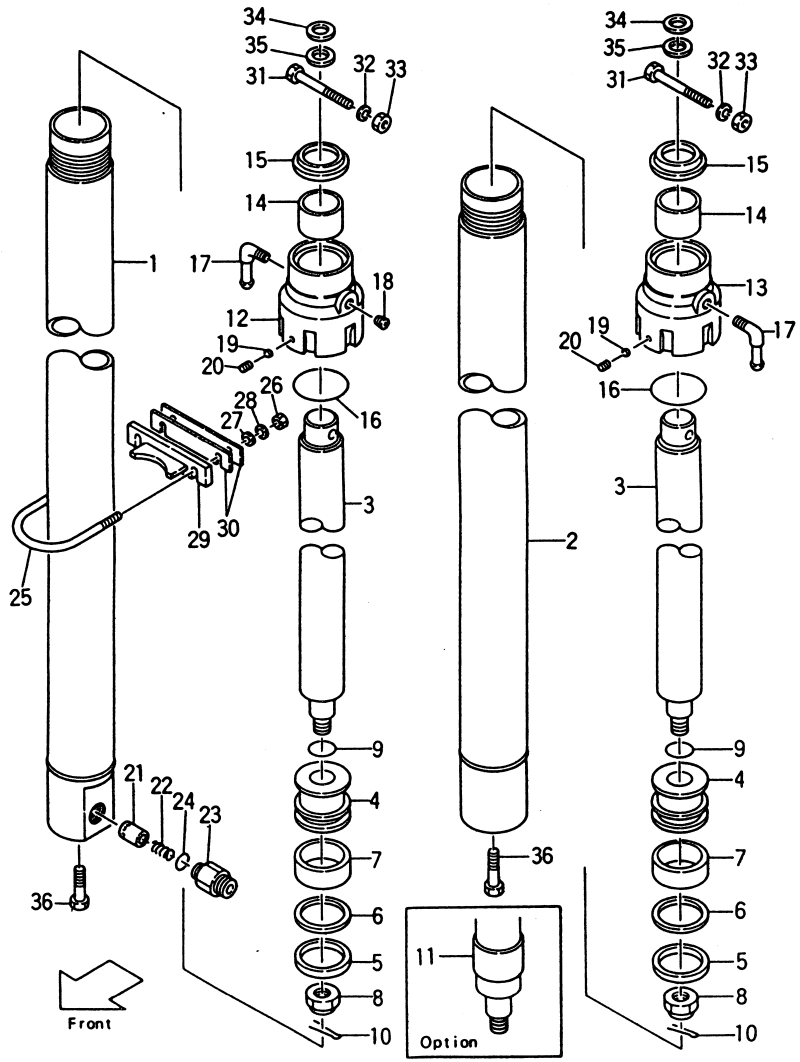

オプショナル パーツ
<Optional Parts>

Item No.	A	B	1	2
揚 高 Lift Height	リフト シリンダ LIFT CYLINDER R.H. ASS'Y.	リフト シリンダ LIFT CYLINDER L.H. ASS'Y.	チューブ TUBE R.H.	チューブ TUBE L.H.
VFHM360	23670-80111	23670-80211	23670-80311	23670-80411
VFHM400	23670-80121	23670-80221	23670-80321	23650-80421
VFHM435	(STD)	(STD)	(STD)	
VFHM480	23670-~~801341~~ 80131	23670-80231	23670-80331	23670-80431
VFHM500	23670-80141	23670-80241	23670-80341	23670-80441
VFHM540	23670-80151	23670-80251	23670-80351	23670-80451
VFHM600	23670-80161	23670-80261	23670-80361	23670-80461

Item No.	3	11
揚 高 Lift Height	ピストン ロッド PISTON ROD	スペーサ SPACER
VFHM360	23650-83311	—
VFHM400	23650-83321	—
VFHM435	(STD)	—
VFHM480	23650-83331	—
VFHM500	23650-83341	23650-83561
VFHM540	23650-83351	23650-83551
VFHM600	23650-83361	23650-83571

リフト シリンダ（リヤー）
Fig. 81-6 LIFT CYLINDER (REAR)
(CSA-B, RTL, FC) [VFHM367] -OP.

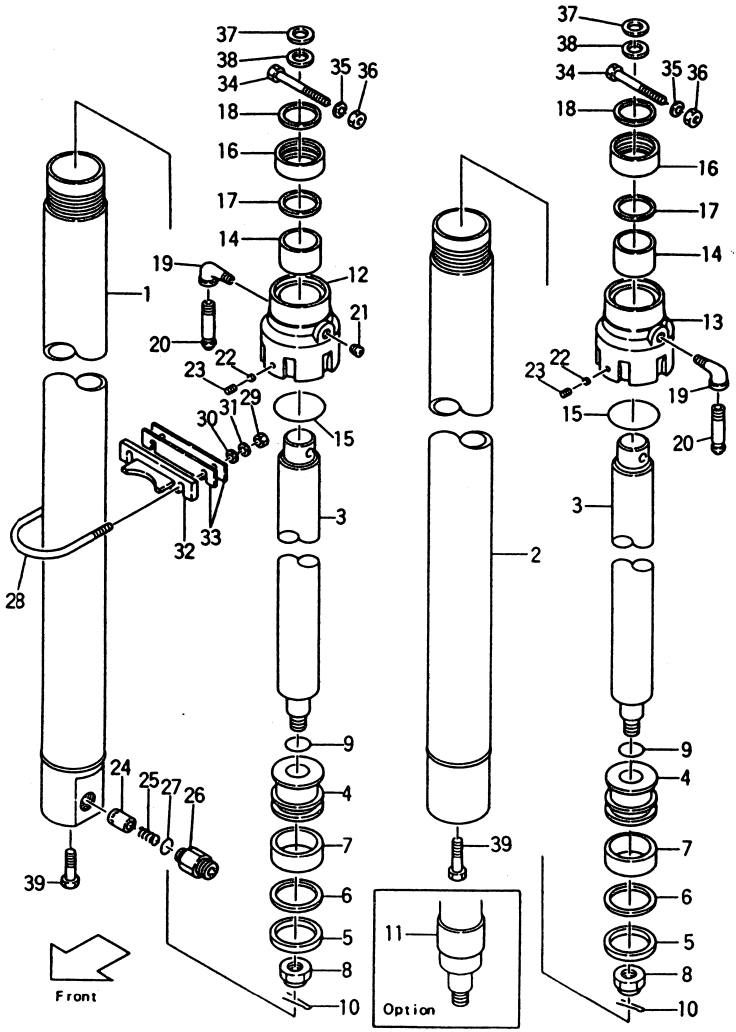

[VFHM367]

Fig. 81-6

見出番号 Item No.	部品番号 Part No.	部品名称 Description	個数 Req'd R.H.	個数 Req'd L.H.	備考：適用号車 Remarks: Serial No.
A	53675-51101	LIFT CYLINDER R.H. ASS'Y. (Inc. 1, 3～12, 14～25) リフト シリンダ アッセン	1		CSA, B (STD)H＝VFHM435 See OP. Parts
B	53673-71001	LIFT CYLINDER R.H. ASS'Y. (Inc. 1, 3～12, 14～25) リフト シリンダ アッセン	1		RTL, FC 〃
C	53675-51201	LIFT CYLINDER L.H. ASS'Y. (Inc. 2～11, 13～20, 22, 23) リフト シリンダ アッセン		1	CSA, B 〃
D	53673-71101	LIFT CYLINDER L.H. ASS'Y. (Inc. 2～11, 13～20, 22, 23) リフト シリンダ アッセン		1	RTL, FC 〃
1	23670-80301	TUBE R.H. チューブ	1		〃
2	23670-80401	TUBE L.H. チューブ		1	〃
3	23650-83301	PISTON ROD ピストン ロッド	1	1	〃
E	53675-51401	PISTON ASS'Y. (Inc. 4～7) ピストン アッセン	1	1	CSA, B
F	23650-80651	PISTON ASS'Y. (Inc. 4～7) ピストン アッセン	1	1	RTL, FC
4	23650-83401	PISTON ピストン	1	1	
※1	53675-59911	OVERHAUL KIT (Inc. 5～7, 9, 10, 15, 17, 18, 27) オーバホール キット	1	1	CSA, B
※2	53675-59901	OVERHAUL KIT (Inc. 5-1, 6, 7, 9, 10, 15, 17, 18, 27) オーバホール キット	1	1	RTL, FC

リフト シリンダ(リヤー)

Fig.81-6 LIFT CYLINDER (REAR)
(CSA-B, RTL, FC) [VFHM367]-OP.

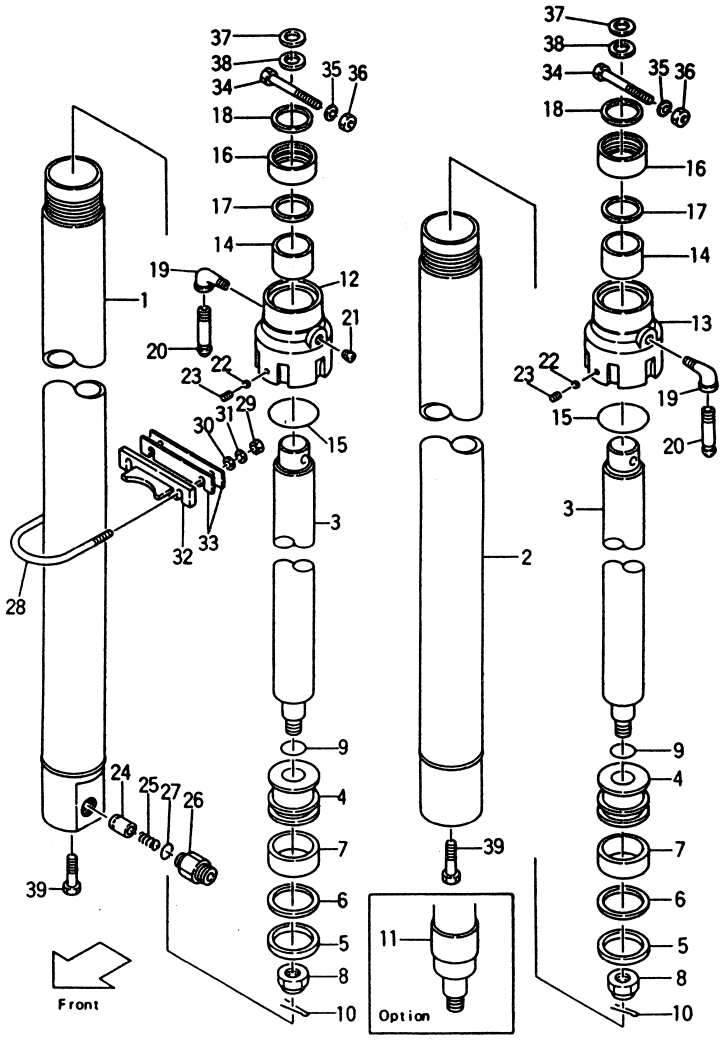

[VFHM367]

Fig.81-6

見出番号 Item No.	部品番号 Part No.		部品名称 Description		個数 Req'd R.H.	L.H.	備考:適用号車 Remarks: Serial No.
※3	23650-89811		PACKING KIT	パッキング キット	1	1	RTL, FC
			(Inc. 5-1, 6)				
5	59595-54011	※	PACKING	パッキング	1	1	CSA, B
5-1	23650-83521	§※	PACKING	パッキング	1	1	RTL, FC
6	23650-83531	§※	RING, back up	リング	1	1	
7	27970-53141	※	WEARING	ウエアリング	1	1	
8	01412-00018		NUT	ナット	1	1	
9	03320-00250	※	O-RING	O-リング	1	1	
10	02200-04036	※	PIN, cotter	ピン	1	1	
11	— — — —		SPACER	スペーサ	1	1	See OP. Parts
12	27419-44441		CAP R.H.	キャップ	1		
13	27419-44451		CAP L.H.	キャップ		1	
14	23678-42301		BUSHING	ブッシング	1	1	
14-1	23679-45901		BUSHING	ブッシング	(1)	(1)	
15	03340-00060	※	O-RING	O-リング	1	1	
16	57045-52341		GRAND	グランド	1	1	
17	57135-52021	※	SEAL, penta	シール	1	1	
18	57145-52511	※	SCRAPER	スクレーパ	1	1	
19	04012-00202		ELBOW	エルボ	1	1	
20	57045-52511		PIPE	パイプ	1	1	
21	22518-40151		PLUG	プラグ	1		
22	90662-63401		PLUG	プラグ	1	1	
23	22298-40111		SCREW	スクリュ	1	1	
24	23659-44871		PISTON	ピストン	1		
25	27978-42601		SPRING	スプリング	1		
G	23670-80531		NIPPLE ASS'Y.		1		
			(Inc. 26, 27)	ニップル アッセン			

リフト シリンダ（リヤー）
Fig. 81-6 LIFT CYLINDER (REAR)
(CSA-B, RTL, FC) [VFHM367]-OP.

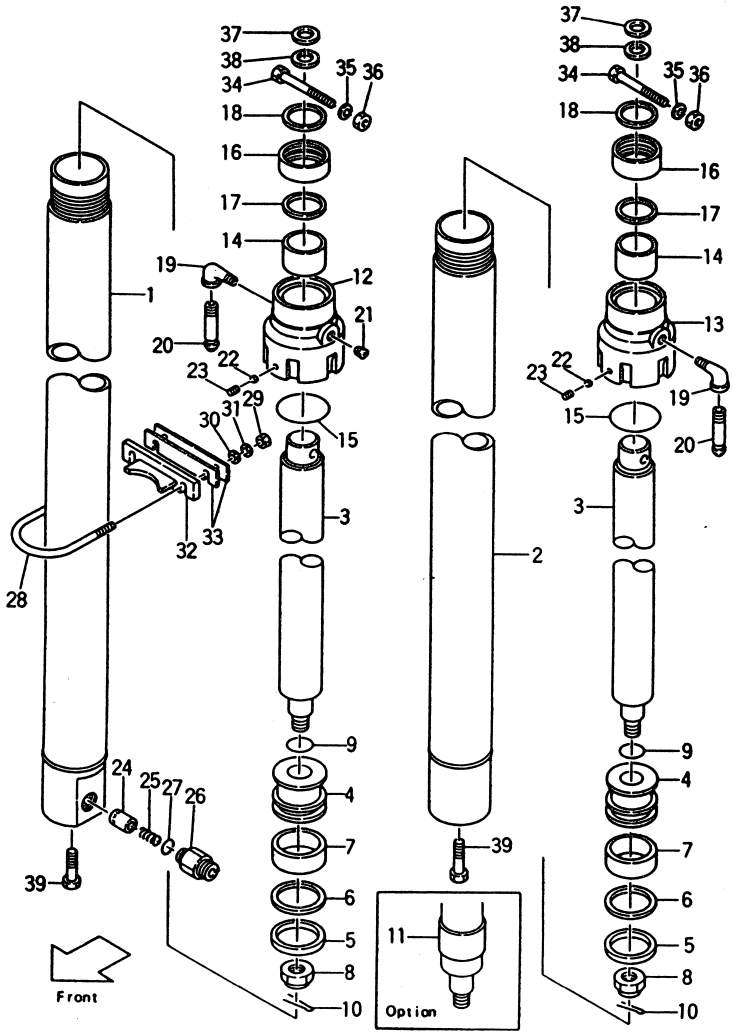

[VFHM367]

Fig. 81-6

見出番号 Item No.	部品番号 Part No.		部品名称 Description		個数 Req'd R.H.	個数 Req'd L.H.	備考：適用号車 Remarks: Serial No.
26	23670-82211	§	NIPPLE	ニップル	1		
27	03320-00180	※	O-RING	O-リング	1		
28	24849-42311		U-BOLT	ボルト	1	1	
29	01400-00010		NUT	ナット	2	2	
30	02000-00010		WASHER	ワッシャ	2	2	
31	02010-00010		WASHER	ワッシャ	2	2	
32	24849-42281		SUPPORT	サポート	1	1	
33	24320-58231		SHIM	シム	AR	AR	
34	01100-12080		BOLT	ボルト	1	1	
35	02010-00012		WASHER	ワッシャ	1	1	
36	01400-00012		NUT	ナット	1	1	
37	23917-42191		SHIM t=1.0	シム	AR	AR	
38	22679-43831		SHIM t=0.2	シム	AR	AR	
39	24319-45741		BOLT	ボルト	1	1	

リフト シリンダ (リヤー)
Fig. 81-6 LIFT CYLINDER (REAR)
(CSA-B, RTL, FC) [VFHM367] -OP.

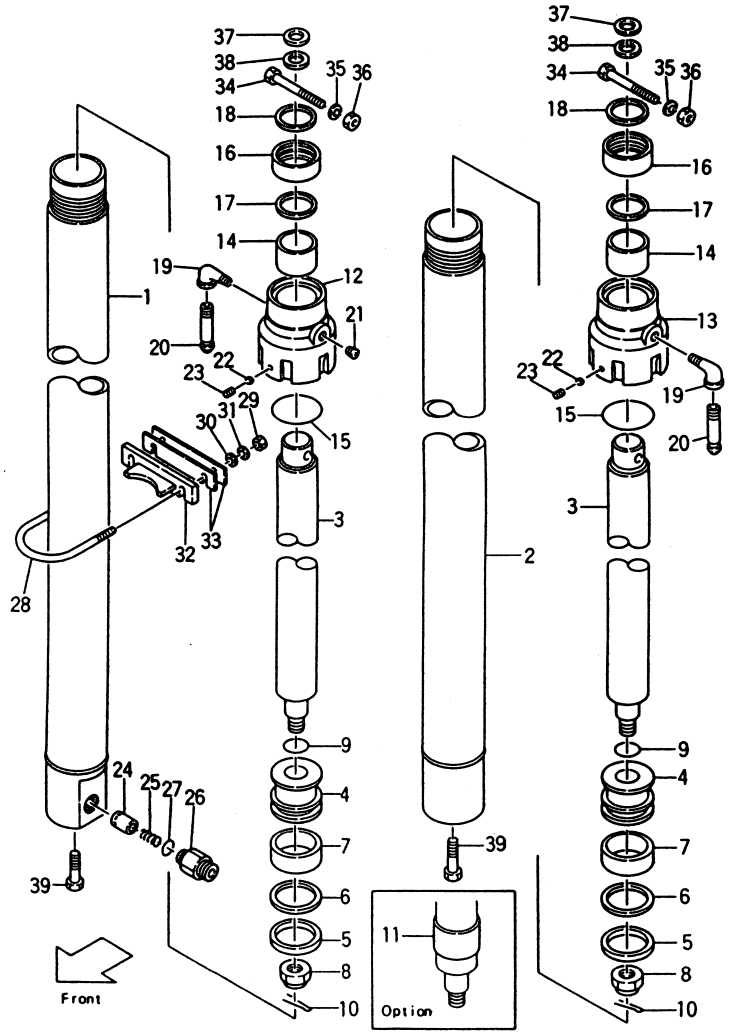

オプショナル パーツ
<Optional Parts>

Item No.	A	B	C	D
揚 高 Lift Height	リフト シリンダ アッセン LIFT CYLINDER R.H. ASS'Y.		リフト シリンダ アッセン LIFT CYLINDER L.H. ASS'Y.	
	CSA・B	RTL, FC	CSA・B	RTL, FC
VFHM360	53675-51111	53673-71011	53675-51211	53673-71111
VFHM400	53675-51121	53673-71021	53675-51221	53673-71121
VFHM435	(STD)	(STD)	(STD)	(STD)
VFHM480	53675-51131	53673-71031	53675-51231	53673-71131
VFHM500	53675-51141	53673-71041	53675-51241	53673-71141
VFHM540	53675-51151	53673-71051	53675-51251	53673-71151
VFHM600	53675-51161	53673-71061	53675-51261	53673-71161

Item No.	1	2	3	11
揚 高 Lift Height	チューブ TUBE R.H.	チューブ TUBE L.H.	ピストン ロッド PISTON ROD	スペーサ SPACER
VFHM360	23670-80311	23670-80411	23650-83311	—
VFHM400	23670-80321	23670-80421	23650-83321	—
VFHM435	(STD)	(STD)	(STD)	—
VFHM480	23670-80331	23670-80431	23650-83331	—
VFHM500	23670-80341	23670-80441	23650-83341	23650-83561
VFHM540	23670-80351	23670-80451	23650-83351	23650-83551
VFHM600	23670-80361	23670-80461	23650-83361	23650-83571

リフト シリンダ（フロント）
Fig. 81-7 LIFT CYLINDER (FRONT) [CVC/VFHM367]

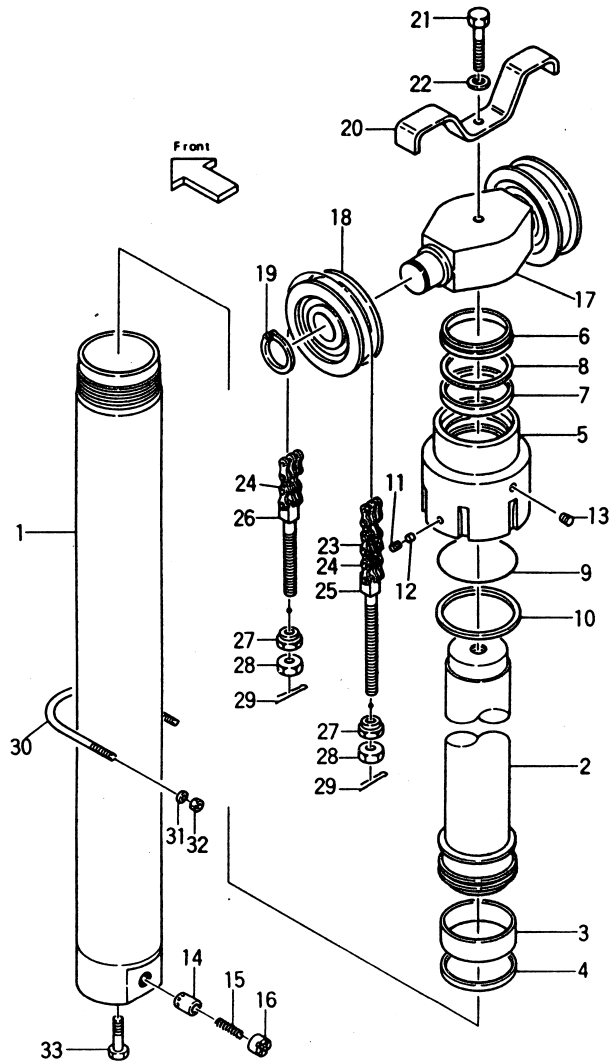

①

[CVC/VFHM367]

Fig. 81-7

見出番号 Item No.	部品番号 Part No.	部品名称 Description	個数 Req'd	備考：適用号車 Remarks: Serial No.
A	53678-41001	LIFT CYLINDER ASS' Y.	1	See OP. Parts
		(Inc. 1～13)		
		(STD)H＝VFHM435		
		リフト シリンダ アッセン		
1	23650-80202	TUBE チューブ	1	〃
		(STD)H＝VFHM435		
2	53658-40301	PISTON ROD ピストン ロッド	1	〃
		(STD)H＝VFHM435		
3	22438-42641	WEARING ウエアリング	1	
4	53658-42011	RING, piston リング	1	
5	27410-82101	CAP キャップ	1	
6	27410-53201	SEAL, dust シール	1	
7	23650-82121	PACKING パッキング	1	
8	23650-82131	RING, back-up リング	1	
9	03350-00950	O-RING O-リング	1	
10	23650-82141	RING, back-up リング	1	
11	22298-40111	SCREW スクリュ	1	
12	90662-63401	PLUG プラグ	1	
13	22518-40151	PLUG プラグ	1	
14	23650-82371	PISTON ピストン	1	
15	24230-52701	SPRING スプリング	1	
16	24230-82071	RETAINER リテーナ	1	
17	23650-82501	HEAD, piston ヘッド	1	
18	23659-44842	SHEEVE シーブ	2	
19	02100-00040	SNAP RING スナップ リング	2	
20	23650-82601	STOPPER ストッパ	1	
21	01100-16070	BOLT ボルト	1	

①

リフト シリンダ（フロント）
Fig. 81-7 LIFT CYLINDER (FRONT) [CVC/VFHM367]

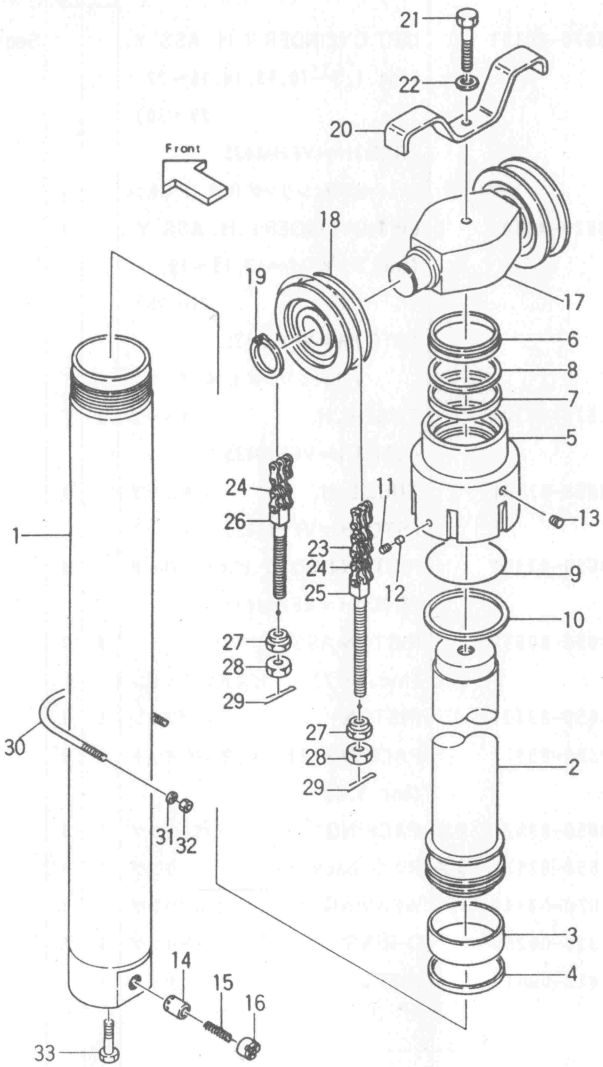

①

[CVC/VFHM367] Fig. 81-7

見出番号 Item No.	部品番号 Part No.	部品名称 Description	個数 Req'd	備考：適用号車 Remarks: Serial No.
22	02010-00016	WASHER ワッシャ	1	
23	22679-45711	LEAF CHAIN リーフ チェーン	2	See OP. Parts
		(Inc. 24) (STD)H=VFHM435		
24	22679-43941	LINK (Inc. cotter pin) リンク	AR	
25	52672-72231	PIN ピン	2	
26	23500-82001	PIN ピン	2	
27	22218-40191	NUT ナット	4	
28	01400-00018	NUT ナット	4	
29	02200-03030	PIN, cotter ピン	4	
30	23650-82151	U-BOLT ボルト	1	
31	02010-00010	WASHER ワッシャ	2	
32	01400-00010	NUT ナット	2	
33	23659-44581	BOLT ボルト	1	

オプショナル パーツ
<Optional Parts>

Item No.	A	1	2	23
揚高 Lift Height	リフトシリンダアッセン LIFT CYLINDER ASS'Y.	チューブ TUBE	ピストン ロッド PISTON ROD	リーフ チェーン LEAF CHAIN
VFHM360	53678-41011	23650-80212	53658-40311	22679-45611
VFHM400	53678-41021	23650-80222	53658-40321	22679-45651
VFHM435	(STD)	(STD)	(STD)	(STD)
VFHM480	53678-41031	23650-80232	53658-40331	22679-45791
VFHM500	53678-41041	23650-80242	53658-40341	22679-45851
VFHM540	53678-41051	23650-50252	53658-40351	22679-45911
VFHM600	53678-41061	23650-80262	53658-40361	22679-46031

リフト シリンダ（リヤー）
Fig. 81-8 LIFT CYLINDER (REAR) [CVC/VFHM367]

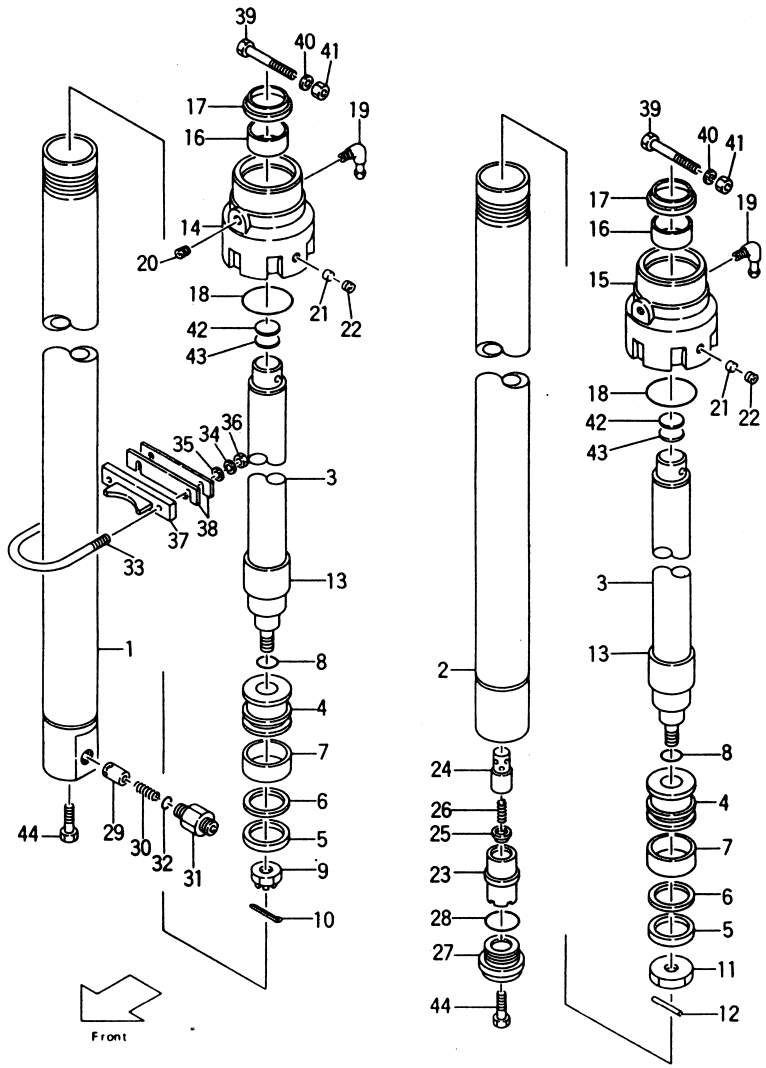

①

[CVC/VFHM367] Fig. 81-8

見出番号 Item No.	部品番号 Part No.	部品名称 Description	個数 Req'd R.H.	L.H.	備考：適用号車 Remarks: Serial No.
A	23670-80101	LIFT CYLINDER R.H. ASS'Y. (Inc. 1, 3～10, 13, 14, 16～22, 29～30) (STD)H＝VFHM435 リフト シリンダ R.H. アッセン	1		See OP. Parts
B	53678-41101	LIFT CYLINDER L.H. ASS'Y. (Inc. 2～8, 11～13, 15～19, 21～28) (STD)H＝VFHM435 リフト シリンダ L.H. アッセン		1	〃
1	23670-80301	TUBE R.H. チューブ (STD)H＝VFHM435	1		〃
2	53658-41101	TUBE L.H. チューブ (STD)H＝VFHM435		1	〃
3	23650-83301	PISTON ROD ピストン ロッド (STD)H＝VFHM435	1	1	〃
C	23650-80651	PISTON ASS'Y. (Inc. 4～7) ピストン アッセン	1	1	
4	23650-83401	PISTON ピストン	1	1	
※1	23650-89811	PACKING KIT パッキング キット (Inc. 5, 6)	1	1	
5	23650-83521	§※ PACKING パッキング	1	1	
6	23650-83531	§※ RING, back-up リング	1	1	
7	27970-53141	WEARING ウエアリング	1	1	
8	03320-00250	O-RING O-リング	1	1	
9	01412-00018	NUT ナット	1		

リフト シリンダ（リヤー）
Fig. 81-8 LIFT CYLINDER (REAR) [CVC/VFHM367]

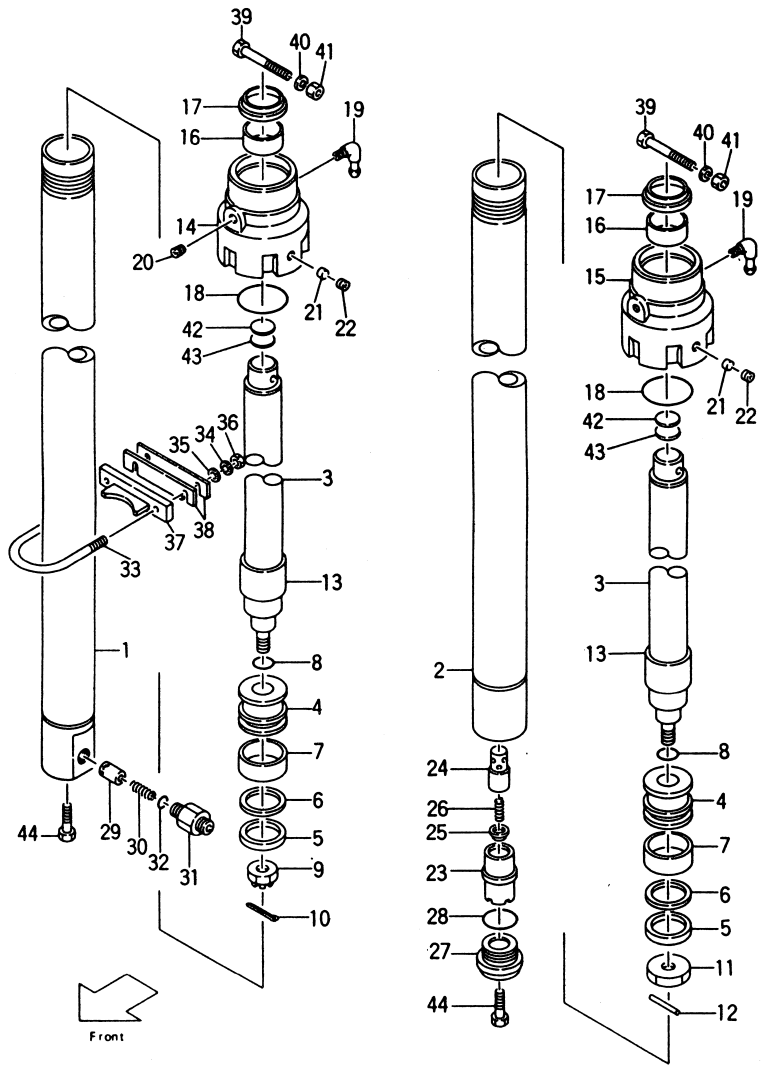

①

[CVC/VFHM367] Fig. 81-8

見出番号 Item No.	部品番号 Part No.	部品名称 Description	個数 Req'd R.H.	L.H.	備考：適用号車 Remarks: Serial No.
10	02200-04036	PIN, cotter ピン	1		
11	54238-43031	NUT ナット		1	
12	02270-03032	PIN ピン		1	
13	— — — —	SPACER スペーサ	1	1	See OP. Parts
14	27419-44441	CAP R.H. キャップ	1		
15	27419-44451	CAP L.H. キャップ		1	
16	23678-42301	BUSHING ブッシング	1	1	
16-1	23679-45901	BUSHING ブッシング	(1)	(1)	
17	24320-56871	SEAL, dust シール	1	1	
18	03340-00060	O-RING O-リング	1	1	
19	23679-43341	ELBOW エルボ	1	1	
20	22518-40151	PLUG プラグ	1		
21	90662-63401	PLUG プラグ	1	1	
22	22298-40111	SCREW スクリュ	1	1	
23	53658-43021	SLEEVE スリーブ		1	
24	53658-43011	PISTON ピストン		1	
25	53658-43001	CHECK チェック		1	
26	53658-43031	SPRING スプリング		1	
27	53658-43041	PLUG プラグ		1	
28	03320-00340	O-RING O-リング		1	
29	23659-44871	PISTON ピストン	1		
30	27978-42601	SPRING スプリング	1		
D	23670-80531	NIPPLE ASS'Y.	1		
		(Inc. 31, 32) ニップル アッセン			
31	23670-82211 §	NIPPLE ニップル	1		
32	03320-00180	O-RING O-リング	1		

①

リフト シリンダ（リヤー）
Fig. 81-8 LIFT CYLINDER (REAR) [CVC/VFHM367]

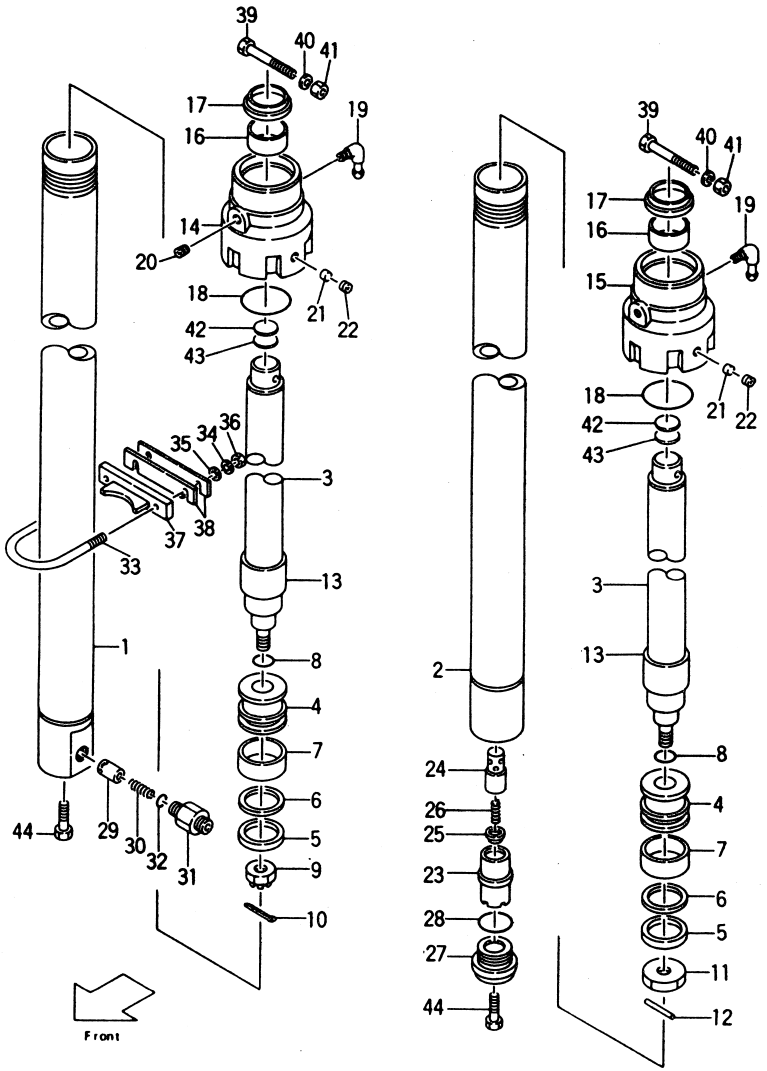

[CVC/VFHM367]

Fig. 81-8

見出番号 Item No.	部品番号 Part No.	部品名称 Description		個数 Req'd R.H.	個数 Req'd L.H.	備考：適用号車 Remarks: Serial No.
33	24849-42311	U-BOLT	ボルト	1	1	
34	02010-00010	WASHER	ワッシャ	2	2	
35	02000-00010	WASHER	ワッシャ	2	2	
36	01400-00010	NUT	ナット	2	2	
37	24849-42281	SUPPORT	サポート	1	1	
38	24320-58231	SHIM	シム	AR	AR	
39	01100-12080	BOLT	ボルト	1	1	
40	02010-00012	WASHER	ワッシャ	1	1	
41	01400-00012	NUT	ナット	1	1	
42	23917-42191	SHIM t=1.0	シム	AR	AR	
43	22679-43831	SHIM t=0.2	シム	AR	AR	
44	24319-45741	BOLT	ボルト	1	1	

リフト シリンダ（リヤー）
Fig.81-8 LIFT CYLINDER (REAR) [CVC/VFHM367]

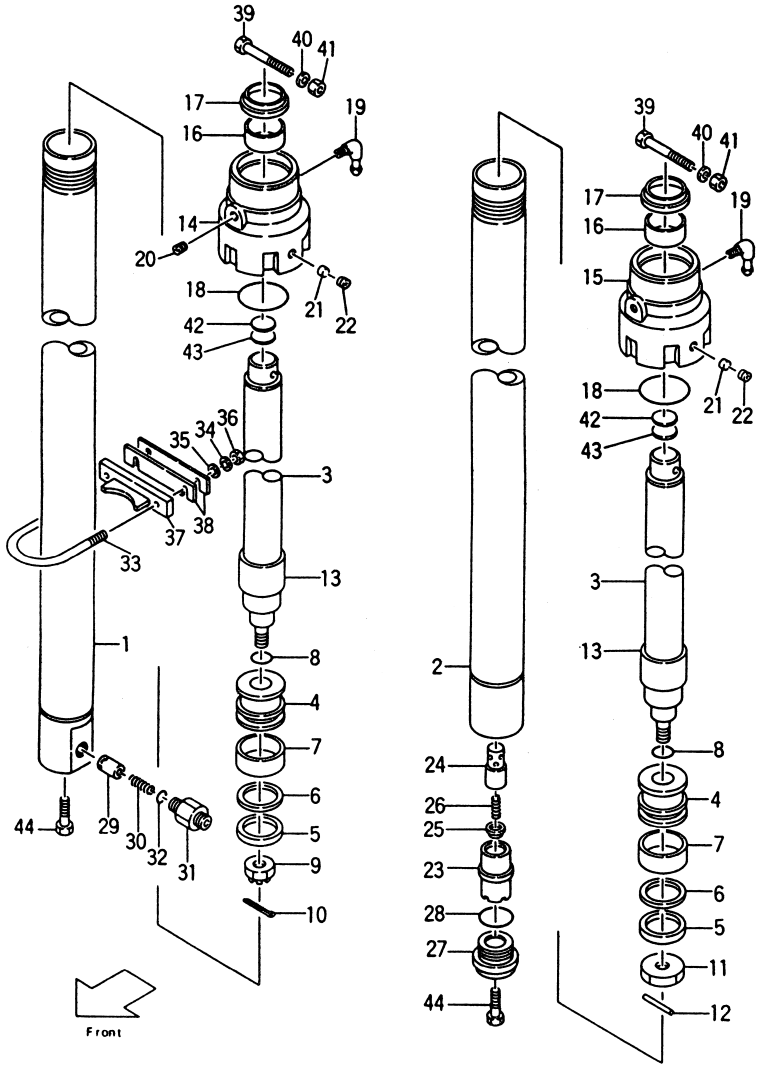

①

オプショナル パーツ
<Optional Parts>

Item No.	A	B	1	2
揚　高 Lift Height	リフト シリンダ LIFT CYLINDER R.H. ASS'Y.	リフト シリンダ LIFT CYLINDER L.H. ASS'Y.	チューブ TUBE R.H.	チューブ TUBE L.H.
VFHM360	23670-80111	53678-41111	23670-80311	53658-41111
VFHM400	23670-80121	53678-41121	23670-80321	53658-41121
VFHM435	(STD)	(STD)	(STD)	
VFHM480	23670-80131	53678-41131	23670-80331	53658-41131
VFHM500	23670-80141	53678-41141	23670-80341	53658-41141
VFHM540	23670-80151	53678-41151	23670-80351	53658-41151
VFHM600	23670-80161	53678-41161	23670-80361	53658-41161

Item No.	3	13
揚　高 Lift Height	ピストン ロッド PISTON ROD	スペーサ SPACER
VFHM360	23650-83311	—
VFHM400	23650-83321	—
VFHM435	(STD)	—
VFHM480	23650-83331	—
VFHM500	23650-83341	23650-83561
VFHM540	23650-83351	23650-83551
VFHM600	23650-83361	23650-83571

チェーン カバー
Fig. 81-9 CHAIN COVER [EX-D/VFM367] OP.

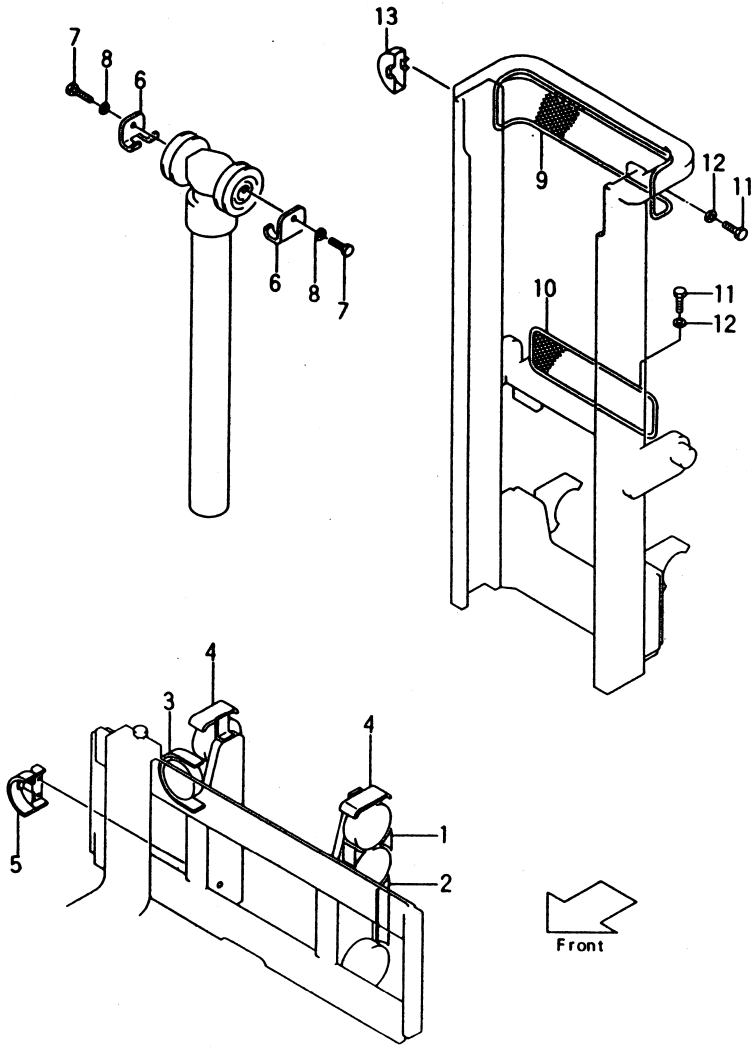

①

[EX-D/VFM367]

Fig. 81-9

見出番号 Item No.	部品番号 Part No.	部品名称 Description		個数 Req'd	備考：適用号車 Remarks: Serial No.
		<リフト ブラケット>			
		<Lift Bracket>			
1	53453-02051	PLATE, guard	プレート	4	
2	53673-02001	COVER, roller	カバー	2	
3	52773-02201	COVER, retainig roller	カバー	2	
4	53653-02061	COVER, end roller	カバー	4	
5	52673-02141	COVER, side roller	カバー	2	
		<フロント シリンダ>			
		<Front Cylinder>			
6	53653-02121	COVER, chain	カバー	2	
7	01100-16016	BOLT	ボルト	2	
8	02010-00016	WASHER	ワッシャ	2	
		<アウタ マスト>			
		<Outer Mast>			
9	53653-02001	WIRE NET	ワイヤ ネット	1	
10	54313-02151	WIRE NET	ワイヤ ネット	→	VFM200～375=1PCS. VFM400～500=2PCS. VFM550, 600=3PCS.
11	01100-08016	BOLT	ボルト	→	VFM200～375=8PCS.
12	02010-00008	WASHER	ワッシャ	→	VFM400～500=12PCS. VFM500, 600=16PCS.
13	52573-02001	COVER, side roller	カバー	2	

①

チェーン カバー
Fig.81-10 CHAIN COVER [EX-D/VFHM367]

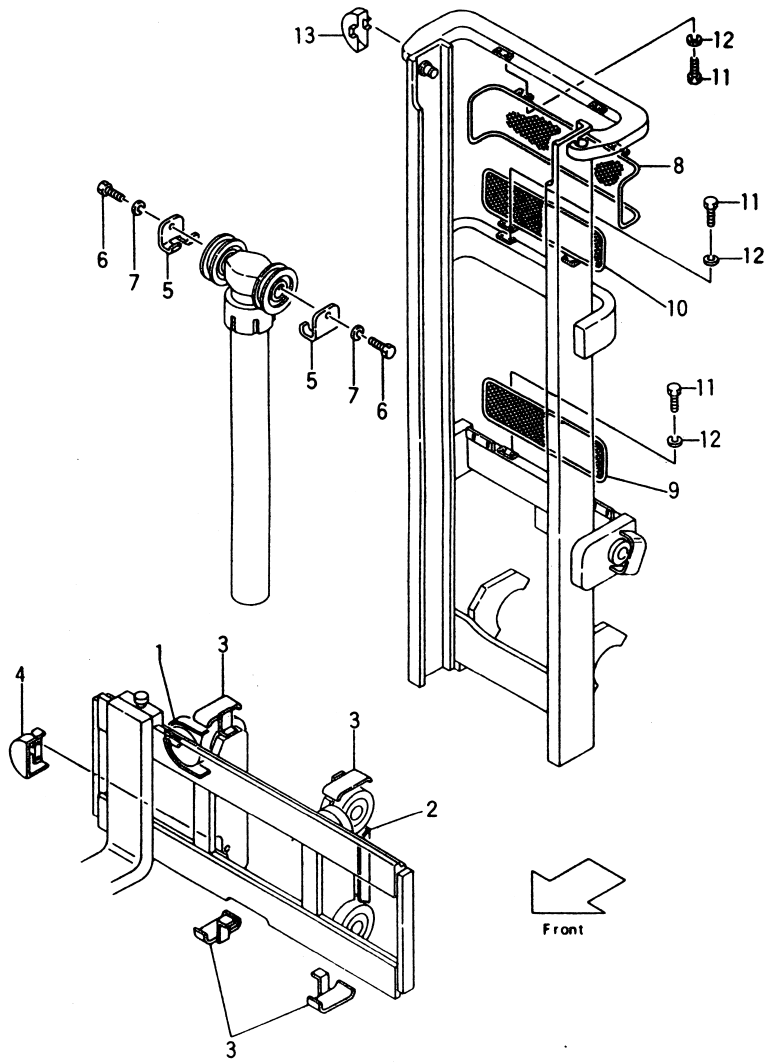

見出番号 Item No.	部品番号 Part No.	部品名称 Description		個数 Req'd	備考：適用号車 Remarks: Serial No.
		<リフト ブラケット>			
		<Lift Bracket>			
1	52773-02201	COVER	カバー	2	
2	53653-02101	COVER, roller	カバー	2	
3	53653-02061	COVER, end roller	カバー	4	
4	52673-02141	COVER, side roller	カバー	2	
		<フロント シリンダ>			
		<Front Cylinder>			
5	53653-02121	COVER, chain	カバー	2	
6	01100-16016	BOLT	ボルト	2	
7	02010-00016	WASHER	ワッシャ	2	
		<アウタ マスト>			
		<Outer Mast>			
8	53653-02401	WIRE NET	ワイヤ ネット	1	
9	53653-02301	WIRE NET	ワイヤ ネット	1	
10	54313-02151	WIRE NET	ワイヤ ネット	1	VFHM600
11	01100-08016	BOLT	ボルト	→	～VFHM540=8 VFHM600=12
12	02010-00008	WASHER	ワッシャ	→	〃 〃
13	52573-02001	COVER, side roller	カバー	2	

ティルト シリンダ
Fig. 82 TILT CYLINDER

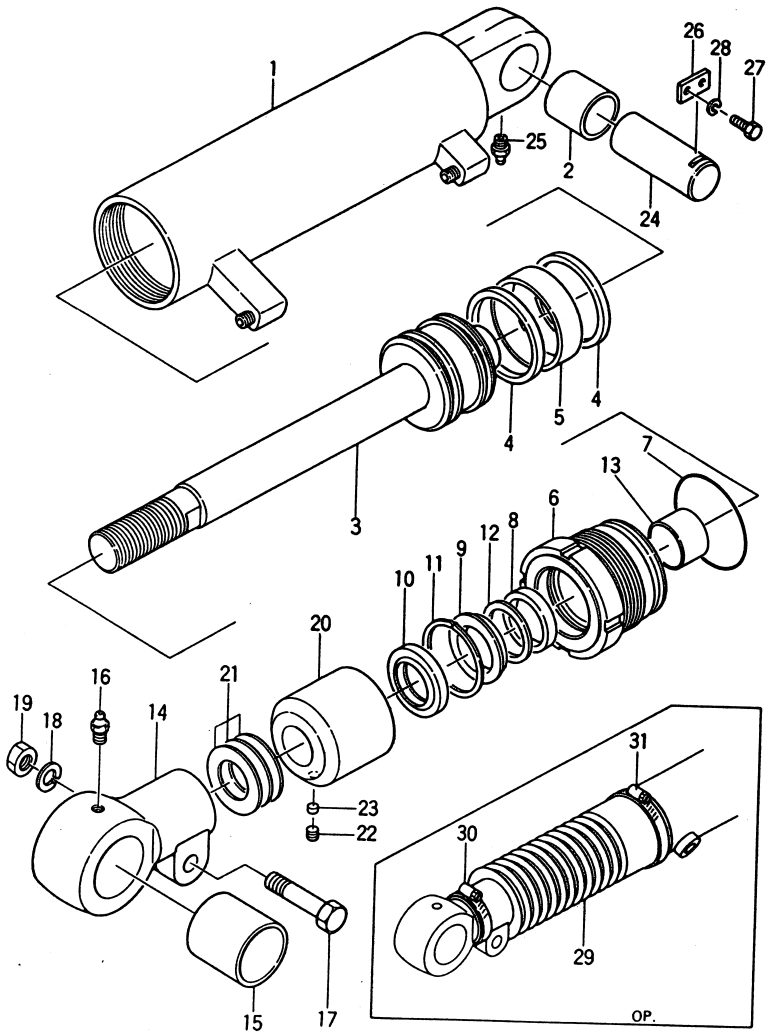

Fig. 82

見出番号 Item No.	部品番号 Part No.	部品名称 Description	個数 Req'd	備考：適用号車 Remarks: Serial No.
A	― ― ― ―	TILT CYLINDER R.H. ASS' Y. (Inc. 1～23) ティルト シリンダ アッセン	1	See OP. Parts
B	― ― ― ―	TILT CYLINDER L.H. ASS' Y. (Inc. 1～23) ティルト シリンダ アッセン	1	〃 〃
C	23678-50402	TUBE R.H. ASS' Y. (Inc. 1, 2) チューブ アッセン	1	
D	23678-50412	TUBE L.H. ASS' Y. (Inc. 1-1, 2) チューブ アッセン	1	
1	23678-50202 §	TUBE R.H. チューブ	1	
1-1	23648-50302 §	TUBE L.H. チューブ	1	
2	22578-52091	BUSHING ブッシング	2	
3	23678-50211	PISTON ピストン	2	
※1	~~23678-59802~~ 21A8-59801	OVERHAUL KIT (Inc. 4, 5, 7, 8, 10～12) オーバホール キット	2	
4	23658-52421 ※	PACKING パッキング	4	
5	23678-52051 ※	WEARING ウエアリング	2	
E	23678-50701	CYLINDER CAP ASS' Y. (Inc. 6～13) シリンダ キャップ アッセン	2	
6	23678-52042	CAP キャップ	2	
7	03350-00650 ※	O-RING O－リング	2	
8	22228-80153 ※	PACKING パッキング	2	

ティルト シリンダ
Fig. 82 TILT CYLINDER

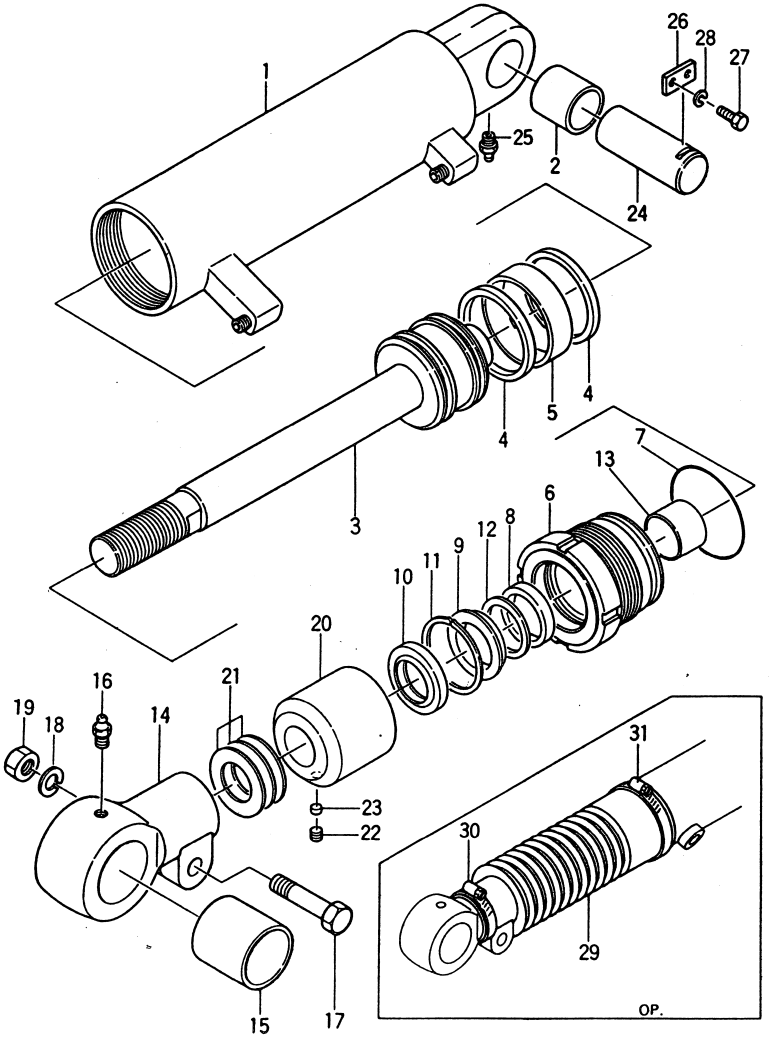

Fig. 82

見出番号 Item No.	部品番号 Part No.		部品名称 Description		個数 Req'd	備考：適用号車 Remarks: Serial No.
9	23678-54021		RETAINER	リテーナ	2	
10	23468-52081	※	SEAL, dust	シール	2	
11	02110-00052	※	SNAP RING	スナップ リング	2	
12	23678-54001	※	RING, back up	リング	2	
13	23678-54011		BUSHING	ブッシング	2	
F	23658-50351		ROD END ASS'Y. (Inc. 14, 15)	ロッド エンド アッセン	2	
14	23658-52071	§	ROD END	ロッド エンド	2	
15	23468-52101		BUSHING	ブッシング	2	
16	04901-00100		FITTING	フィッティング	2	
17	01103-14055		BOLT	ボルト	2	
18	02011-00014		WASHER	ワッシャ	2	
19	01400-10014		NUT	ナット	2	
20	————		SPACER	スペーサ	2	See OP. Parts
21	————		SHIM	シム	AR	〃 〃
22	————		SCREW	スクリュ	2	〃 〃
23	————		PLUG	プラグ	2	〃 〃
24	23458-52001		PIN (A)	ピン	2	
25	04901-00100		FITTING	フィッティング	2	
26	23648-50161		PLATE	プレート	2	
27	01100-10020		BOLT	ボルト	4	
28	02010-00010		WASHER	ワッシャ	4	
29	————		BOOTS	ブーツ	2	See OP. Parts
30	22678-42601		BAND	バンド	2	OP.
31	22678-42621		BAND	バンド	2	OP.

ティルト シリンダ
Fig. 82 TILT CYLINDER

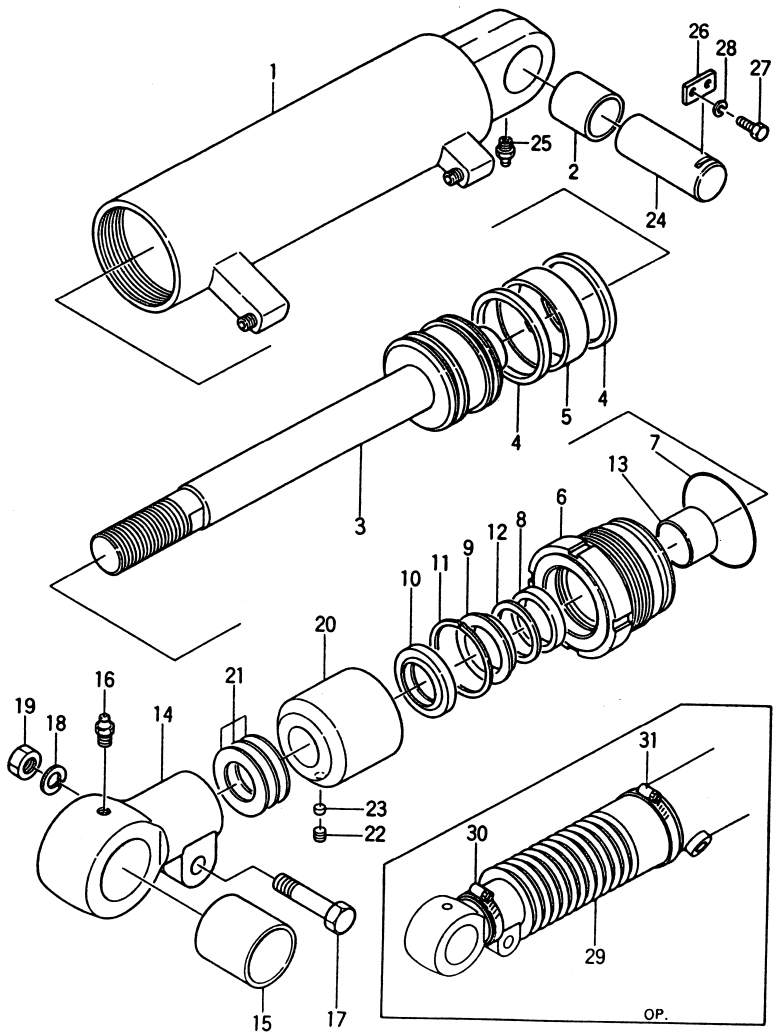

オプショナル パーツ
<Optional Parts>

Loading System	Item No.		A	B	20
	Lift Height		ティルト TILT CYLINDER R.H.ASS'Y.	ティルト TILT CYLINDER L.H.ASS'Y.	スペーサ SPACER
	JPN, EXA-B				
	シングル タイヤ Single tire	ダブル タイヤ Doble tire			
(6°-12°)	V(F)M 200～350	V(F)M 200～450	23678-50002	23678-50102	—
(6°-6°) Stroke: 99mm	V(F)M 366～500 VFHM 360～500	V(F)M 475～500	23678-50012	23678-50112	23678-52081
(3°-6°) Stroke: 75mm	VFHM 540～600	VM 550～600 VFHM 540～600	23678-50031	23678-50131	23678-52081
(6°-10°)	—	VFHM 360～500	23678-50041	23678-50141	23678-52091

Loading System	21	22	23	29
	シム SHIM	スクリュ SCREW, セット set	プラグ PLUG, ナイロン nylon	ブーツ BOOTS
(6°-12°)	—	—	—	23678-53001
(6°-6°) Stroke: 99mm	23658-52101	01066-10012	23658-52401	23678-53101
(3°-6°) Stroke: 75mm	23658-52101	01066-10012	23658-52401	23678-53101
(6°-10°)	23658-52101	01066-10012	23658-52401	23678-53101

アクセサリーズ
Fig. 83 ACCESSORIES

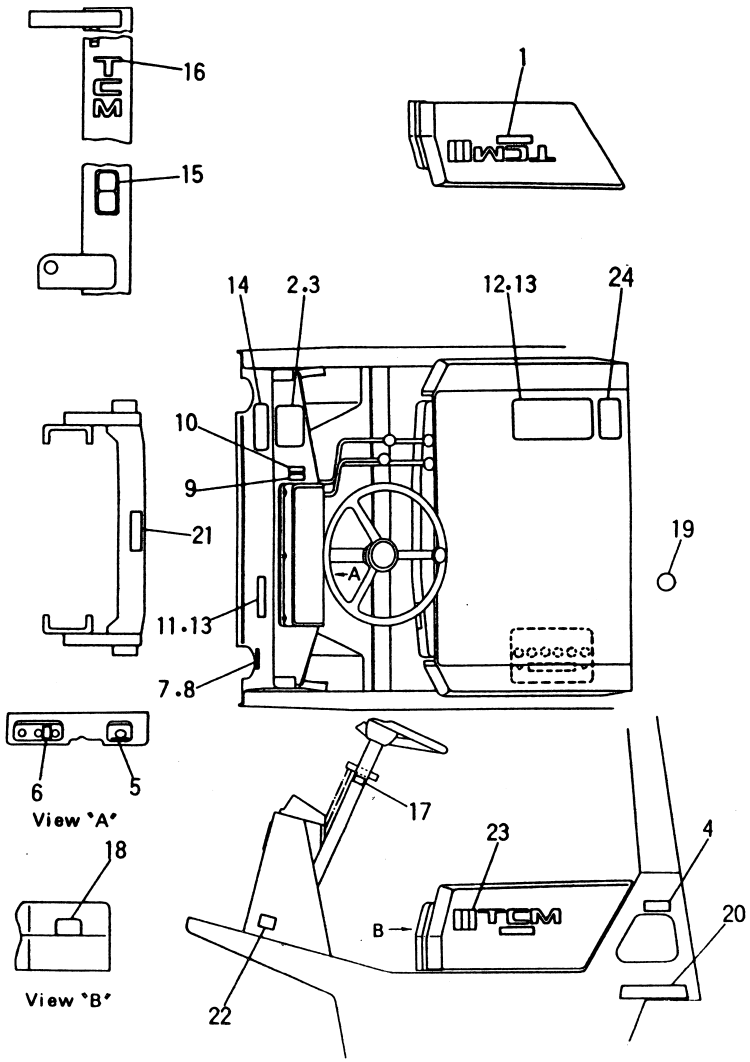

JPN Ⓐ { FG20N2S FG23N2S FG25N2S } Ⓑ { FG20N13S FG23N13S FG25N13S } Ⓒ { FD20Z2S FD23Z2S FD25Z2S } Ⓓ { FD20Z13S FD23Z13S FD25Z13S }

Fig. 83

見出番号 Item No.	部品番号 Part No.	部品名称 Description		個数 Req'd	備考：適用号車 Remarks: Serial No.
1	221A9-12011	DECAL, FG20	デカル	2	ⒶⒷ
1-1	221C9-12001	DECAL, FG23	デカル	2	ⒶⒷ
1-2	221E9-12001	DECAL, FG25	デカル	2	ⒶⒷ
1-3	222A9-12011	DECAL, FD20	デカル	2	ⒸⒹ
1-4	222C9-12021	DECAL, FD23	デカル	2	ⒸⒹ
1-5	222E9-12001	DECAL, FD25	デカル	2	ⒸⒹ
2	27419-12051	PLATE, capacity chart 2.0t	プレート	1	～VM500
2-1	222C9-12001	PLATE, cpacity chart 2.25t	プレート	1	～VM500
2-2	27539-12011	PLATE, capacity chart 2.5t	プレート	1	～VM500
2-3	27419-12101	PLATE, capacity chart 2.0t	プレート	1	VM550～
2-4	222C9-12011	PLATE, capacity chart 2.25t	プレート	1	VM550～
2-5	27539-12021	PLATE, capacity chart 2.5t	プレート	1	VM550～
2-6	23650-92371	PLATE, capacity chart 2.0t	プレート	1	VFHM500～
2-7	23670-94041	PLATE, capacity chart 2.25t	プレート	1	〃
2-8	23650-92311	PLATE, capacity chart 2.5t	プレート	1	VFHM480～
2-9	23650-92361	PLATE, capacity chart 2.0t	プレート	1	VFHM540～
2-10	23670-94051	PLATE, capacity chart 2.25t	プレート	1	〃

アクセサリーズ
Fig. 83 ACCESSORIES

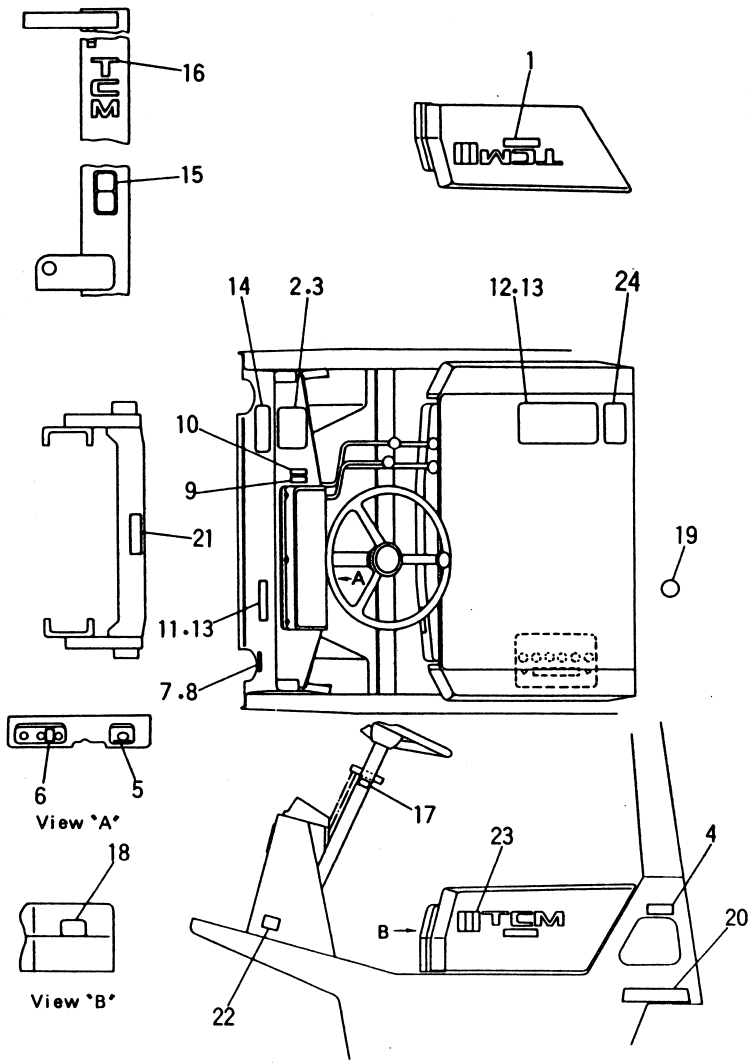

①

JPN Ⓐ{FG20N2S FG23N2S FG25N2S} Ⓑ{FG20N13S FG23N13S FG25N13S} Ⓒ{FD20Z2S FD23Z2S FD25Z2S} Ⓓ{FD20Z13S FD23Z13S FD25Z13S}

Fig. 83

見出番号 Item No.	部品番号 Part No.		部品名称 Description	個数 Req'd	備考：適用号車 Remarks: Serial No.
2-11	23650-92301		PLATE, プレート capacity chart 2.5t	1	VFHM500～
3	02432-01008		RIVET リベット	4	
※1	221A9-19901		DECAL KIT デカル キット (Inc. 4～6, 9, 10, 12, 14～19, 21～23)	1	
4	21239-12501	※	DECAL, gasoline デカル	1	ⒶⒷ
4-1	222A9-12111	※	DECAL, light oil デカル	1	ⒸⒹ
5	21239-12011	※	DECAL, starter sw. デカル	1	
6	21239-12001	※	DECAL, lighting sw. デカル	1	
7	22419-12001		PLATE, license プレート	1	Ⓑ
7-1	21329-12001		PLATE, license プレート	1	Ⓓ
8	02432-01108		RIVET リベット	2	ⒷⒹ
9	27919-12191	※	DECAL, lift デカル	1	
10	27919-12201	※	DECAL, tilt デカル	1	
11	09200-00105		NAME PLATE ネーム プレート	1	
12	23659-12052	※	DECAL, caution デカル	1	
13	02432-01008		RIVET リベット	8	
14	25789-12051	※	DECAL, デカル lubrication chart	1	ⒶⒷⒸ
14-1	21329-12001		DECAL, デカル lubrication chart	1	Ⓓ
15	27419-12061	※	DECAL, caution mast デカル	1	
16	27419-12171	※	DECAL TCM デカル	2	
17	27919-12041	※	DECAL, travel デカル	1	Tor-Con type
18	222A9-12101	※	DECAL, capacity デカル	1	
18-1	522A3-62141	※	DECAL, capacity デカル	1	Ⓐ[OC-21A][OC/POB-21A] Ⓒ[OC-22A][OC/POB-22A]

①

アクセサリーズ
Fig. 83 ACCESSORIES

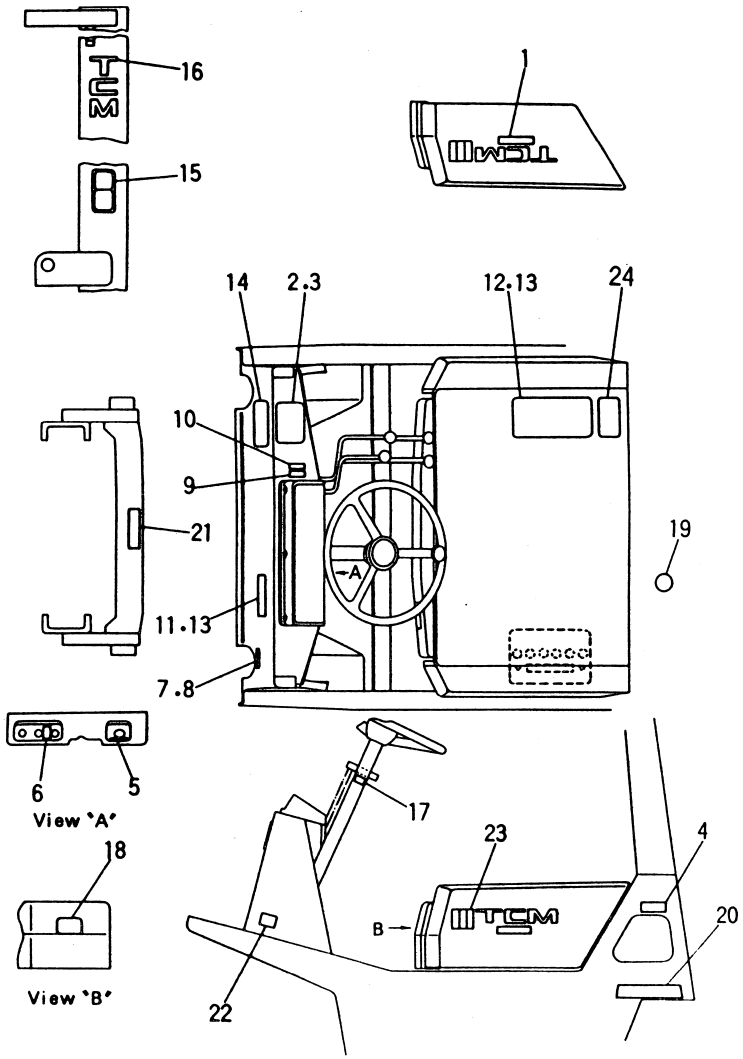

JPN Ⓐ{FG20N2S FG23N2S FG25N2S Ⓑ{FG20N13S FG23N13S FG25N13S Ⓒ{FD20Z2S FD23Z2S FD25Z2S Ⓓ{FD20Z13S FD23Z13S FD25Z13S

Fig. 83

見出番号 Item No.	部品番号 Part No.		部品名称 Description	個数 Req'd	備考：適用号車 Remarks: Serial No.
19	23659-12101	※	DECAL, long life coolant デカル	1	
+	22199-12401		CAP, fitting キャップ	17	
20	25719-32001		DECAL, turbo デカル	2	Ⓓ
21	27419-12071		DECAL, caution cross beam デカル	1	
22	27049-12171	※	DECAL, air press, tire デカル	1	w/o[TUWH] [TUGR][TUS]
22-1	51236-82111	※	DECAL, air press, tire デカル	1	[TRA, TRC]
23	222A9-12001	※	DECAL, one point mark デカル	2	
+	21239-12301		DECAL, balance weight T デカル	1	
+	21239-12311		DECAL, balance weight C デカル	1	
+	21239-12321		DECAL, balance weight M デカル	1	
24	52431-92111		DECAL デカル	1	[RW-21E]FG25N2S [RW-22E]FD25Z2S
+	23919-12102		PRESSURE GAUGE プレッシャゲージ	1	[TOR-CON OIL PRES. GAUG E-22A]
+	24359-12121		PIPE パイプ	1	〃
+	22529-10031		NUT ナット	1	〃
+	22529-10041		SLEEVE スリーブ	1	〃
+	20229-10531		NIPPLE ニップル	1	〃

アクセサリーズ
Fig. 84 ACCESSORIES

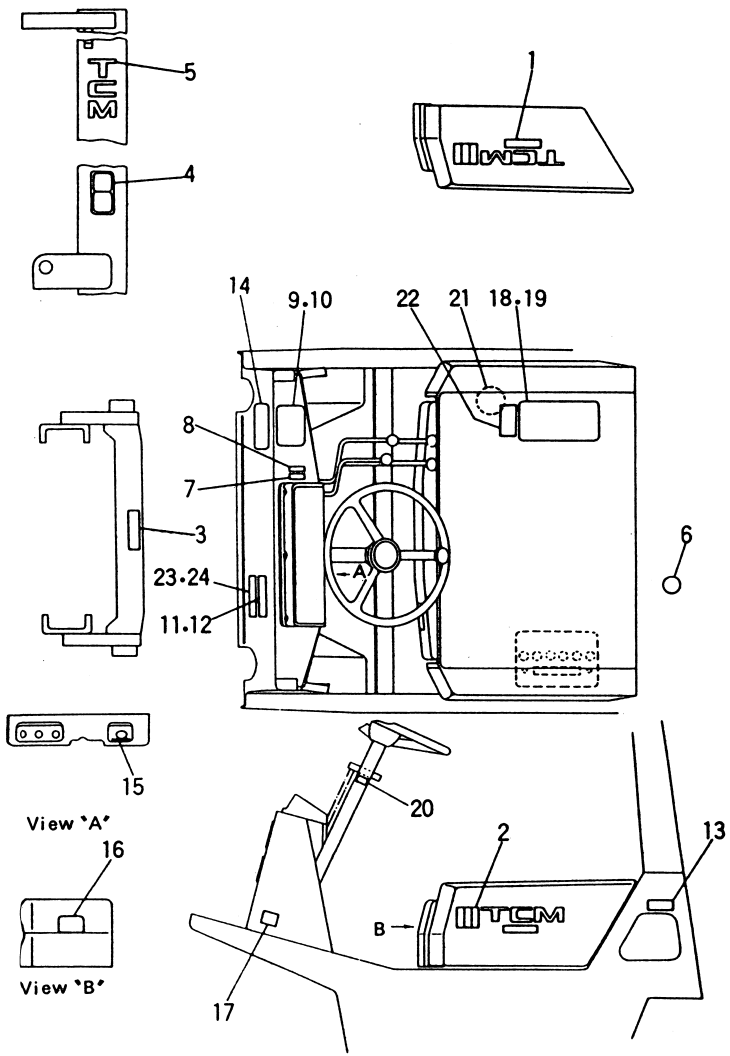

EX-A, B, C, D, N, K Ⓐ{FG20N2S, FG23N2S, FG25N2S} Ⓑ{FD20Z2S, FD23Z2S, FD25Z2S}

Fig. 84

見出番号 Item No.	部品番号 Part No.	部品名称 Description	個数 Req'd	EX-A	EX-B	EX-C	EX-D	EX-N	EX-K	備考：適用号車 Remarks: Serial No.
1	53032-72001	DECAL, FG20 デカル	2	●		●				Ⓐ～0003
1a	221A9-12001	DECAL, FG20 デカル	2	●		●				Ⓐ0004～
1-1	221A9-12001	DECAL, FG20 デカル	2		●		●	●	●	Ⓐ
1-2	53792-72001	DECAL, FG23 デカル	2	●		●				Ⓐ～0003
1-2a	221C9-12001	DECAL, FG23 デカル	2	●		●				Ⓐ0004～
1-3	221C9-12001	DECAL, FG23 デカル	2		●		●	●		Ⓐ
1-4	53052-72001	DECAL, FG25 デカル	2	●		●				Ⓐ～0003
1-4a	221E9-12001	DECAL, FG25 デカル	2	●		●				Ⓐ0004～
1-5	221E9-12001	DECAL, FG25 デカル	2		●		●	●		Ⓐ
1-6	53652-72001	DECAL, FD20 デカル	2	●		●				Ⓑ～0003
1-6a	222A9-12011	DECAL, FD20 デカル	2	●		●				Ⓑ0004～
1-7	222A9-12011	DECAL, FD20 デカル	2		●		●	●	●	Ⓑ
1-8	53692-72001	DECAL, FD23 デカル	2	●		●				Ⓑ～0003
1-8a	222C9-12021	DECAL, FD23 デカル	2	●		●				Ⓑ0004～
1-9	222C9-12021	DECAL, FD23 デカル	2		●		●	●		Ⓑ
1-10	53672-72001	DECAL, FD25 デカル	2	●		●				Ⓑ～0003
1-10a	222E9-12001	DECAL, FD25 デカル	2	●		●				Ⓑ0004～
1-11	222E9-12001	DECAL, FD25 デカル	2		●		●	●		Ⓑ
※1	221A9-19911	DECAL KIT デカル キット	1	●	●	●	●	●	●	
		(Inc. 2～8, +, 13～18, 20, 22)								
2	222A9-12001 ※	DECAL, one point mark デカル	2	●	●	●	●	●	●	
3	27419-12071 ※	DECAL, caution cross beam デカル	1	●	●	●	●	●	●	
4	27419-12061 ※	DECAL, caution mast デカル	1	●	●	●	●	●	●	
5	27419-12171 ※	DECAL, TCM デカル	2	●	●	●	●	●	●	

Fig. 84 アクセサリーズ ACCESSORIES

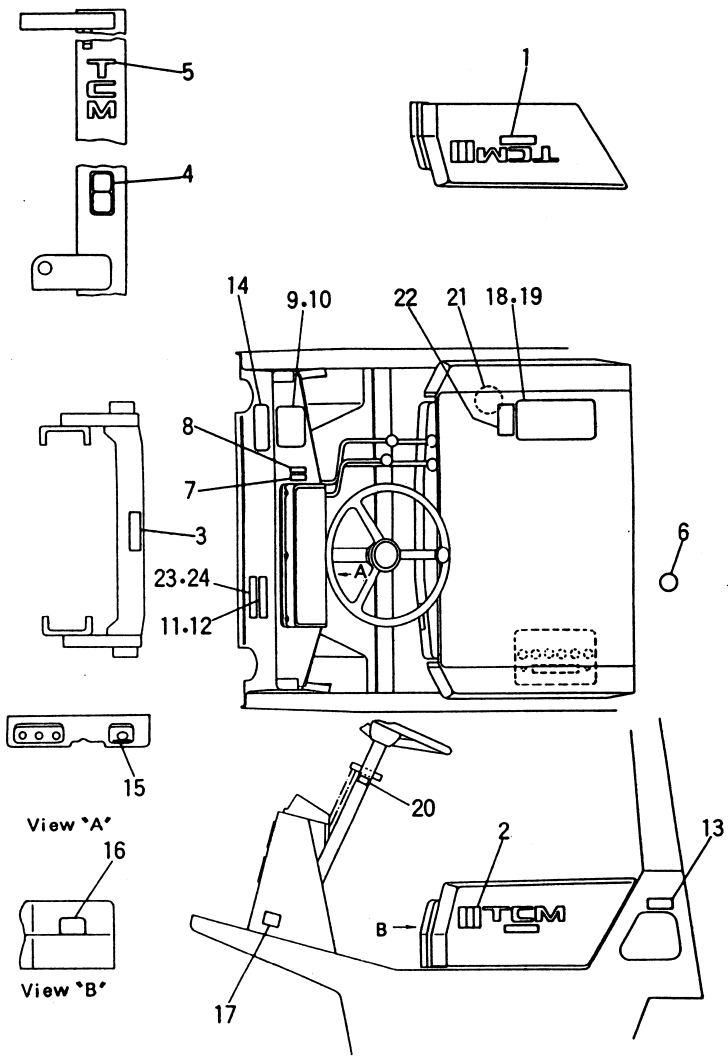

EX-A, B, C, D, N, K Ⓐ{FG20N2S FG23N2S FG25N2S Ⓑ{FD20Z2S FD23Z2S FD25Z2S

Fig. 84

見出番号 Item No.	部品番号 Part No.	部品名称 Description		個数 Req'd	EX-A	EX-B	EX-C	EX-D	EX-N	EX-K	備考：適用号車 Remarks: Serial No.
6	23659-12101 ※	DECAL, long life coolant	デカル	1	●	●	●	●	●	●	
7	27919-12191 ※	DECAL, lift	デカル	1	●	●	●	●	●	●	
8	27919-12201 ※	DECAL, tilt	デカル	1	●	●	●	●	●	●	
+	22199-12401	CAP, fitting	キャップ	17	●	●	●	●	●	●	
+	55592-82001 ※	DECAL, certificate	デカル	1		●	●	●	●	●	
9	57412-92001	PLATE, capacity chart 2.0t	プレート	1	●		●				~VM500
9-1	27419-12051	PLATE, capacity chart 2.0t	プレート	1		●			●	●	~VM500
9-2	522A3-02001	PLATE, capacity chart 2.0t	プレート	1				●			~VM500
9-3	522C2-92001	PLATE, capacity chart 2.25t	プレート	1	●		●				~VM500
9-4	222C9-12001	PLATE, capacity chart 2.25t	プレート	1		●			●		~VM500
9-5	522C3-02001	PLATE, capacity chart 2.25t	プレート	1				●			~VM500
9-6	57532-92001	PLATE, capacity chart 2.5t	プレート	1	●		●				~VM500
9-7	27539-12011	PLATE, capacity chart 2.5t	プレート	1		●			●		~VM500

Fig. 84 アクセサリーズ ACCESSORIES

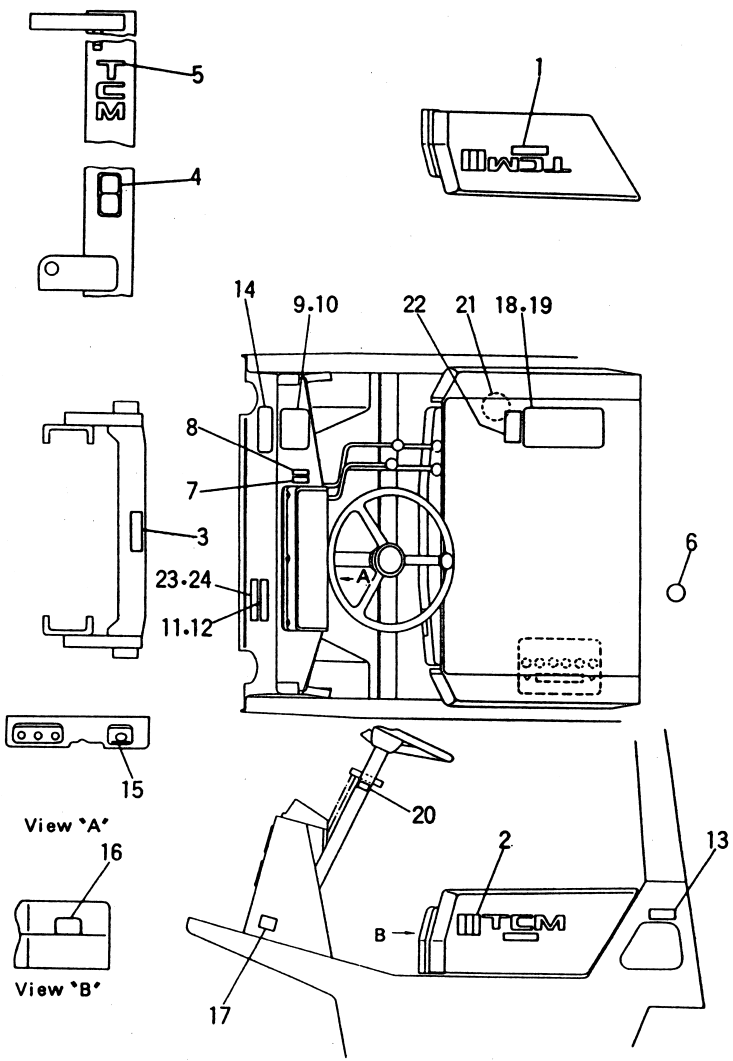

EX-A, B, C, D, N, K Ⓐ{FG20N2S, FG23N2S, FG25N2S} Ⓑ{FD20Z2S, FD23Z2S, FD25Z2S}

Fig. 84

見出番号 Item No.	部品番号 Part No.	部品名称 Description		個数 Req'd	EX-A	EX-B	EX-C	EX-D	EX-N	EX-K	備考：適用号車 Remarks: Serial No.
9-8	522E3-02001	PLATE, capacity chart 2.5t	プレート	1				●			～VM500
9-9	57412-92021	PLATE, capacity chart 2.0t	プレート	1	●		●				VM550～
9-10	27419-12101	PLATE, capacity chart 2.0t	プレート	1		●			●	●	VM550～
9-11	522A3-02011	PLATE, capacity chart 2.0t	プレート	1				●			VM550～
9-12	522C2-92011	PLATE, capacity chart 2.25t	プレート	1	●		●				VM550～
9-13	222C9-12011	PLATE, capacity chart 2.25t	プレート	1		●			●		VM550～
9-14	522C3-02011	PLATE, capacity chart 2.25t	プレート	1				●			VM550～
9-15	57532-92011	PLATE, capacity chart 2.5t	プレート	1	●		●				VM550～
9-16	27539-12021	PLATE, capacity chart 2.5t	プレート	1		●			●		VM550～
9-17	522E3-02011	PLATE, capacity chart 2.5t	プレート	1				●			VM550～
9-18	23650-92351	PLATE, capacity chart 2.0t	プレート	1	●						～VFHM500
9-19	23650-92371	PLATE, capacity chart 2.0t	プレート	1		●				●	〃

アクセサリーズ
Fig. 84 ACCESSORIES

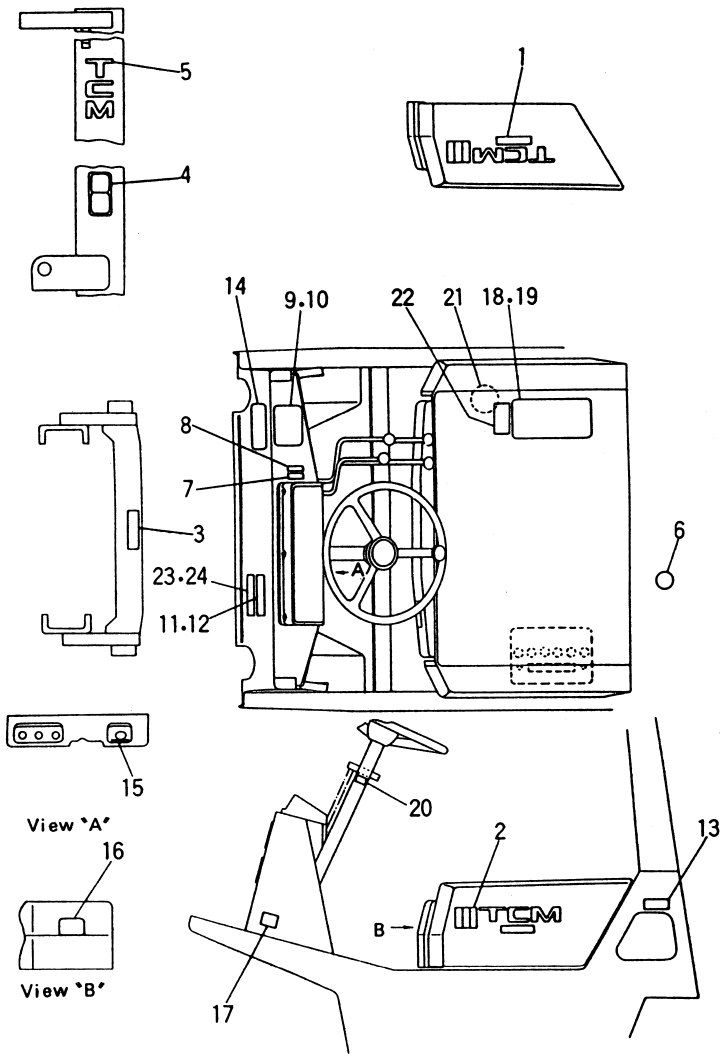

EX-A, B, C, D, N, K Ⓐ{FG20N2S FG23N2S FG25N2S Ⓑ{FD20Z2S FD23Z2S FD25Z2S

Fig. 84

見出番号 Item No.	部品番号 Part No.	部品名称 Description		個数 Req'd	EX-A	EX-B	EX-C	EX-D	EX-N	EX-K	備考：適用号車 Remarks: Serial No.
9-20	23650-92251	PLATE, capacity chart 2.0t	プレート	1			●	●	●		VFHM
9-21	23670-94061	PLATE, capacity chart 2.25t	プレート	1	●						～VFHM500
9-22	23670-94041	PLATE, capacity chart 2.25t	プレート	1		●					〃
9-23	23650-92261	PLATE, capacity chart 2.25t	プレート	1			●	●	●		VFHM
9-24	23650-92331	PLATE, capacity chart 2.5t	プレート	1	●						～VFHM435
9-25	23650-92311	PLATE, capacity chart 2.5t	プレート	1		●					～VFHM480
9-26	23650-92271	PLATE, capacity chart 2.5t	プレート	1			●	●	●		VFHM
9-27	23650-92341	PLATE, capacity chart 2.0t	プレート	1	●						VFHM540～
9-28	23650-92361	PLATE, capacity chart 2.0t	プレート	1		●				●	〃
9-29	23670-94071	PLATE, capacity chart 2.25t	プレート	1	●						〃
9-30	23670-94051	PLATE, capacity chart 2.25t	プレート	1		●					〃
9-31	23650-92327	PLATE, capacity chart 2.5t	プレート	1	●						VFHM480～

アクセサリーズ
Fig. 84 ACCESSORIES

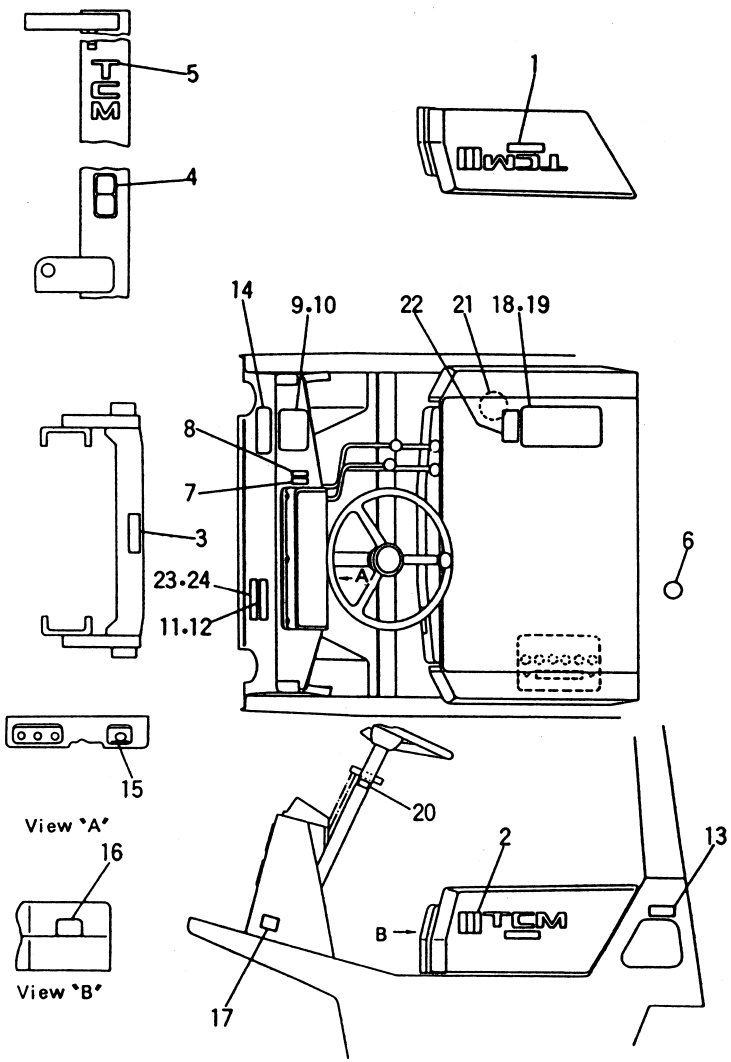

EX-A, B, C, D, N, K Ⓐ{FG20N2S, FG23N2S, FG25N2S} Ⓑ{FD20Z2S, FD23Z2S, FD25Z2S}

Fig. 84

見出番号 Item No.	部品番号 Part No.	部品名称 Description	個数 Req'd	EX-A	EX-B	EX-C	EX-D	EX-N	EX-K	備考：適用号車 Remarks: Serial No.
9-32	23650-92301	PLATE, プレート capacity chart 2.5t	1		●					VFHM500～
10	02432-01008	RIVET リベット	4	●	●	●	●	●	●	
11	09210-10200	NAME PLATE ネーム プレート	1	●	●	●		●	●	
11-1	55953-02071	NAME PLATE ネーム プレート	1				●			
12	02432-01008	RIVET リベット	4	●	●	●	●	●	●	
13	51232-82001 ※	DECAL, gasoline デカル	1	●	●	●		●	●	Ⓐ
13-1	51233-02011	DECAL, gasoline デカル	1				●			Ⓐ
13-2	522A2-72111 ※	DECAL, light oil デカル	1	●	●	●		●	●	Ⓑ
13-3	51153-02001	DECAL, light oil デカル	1				●			Ⓑ
14	52672-72122 ※	DECAL, lubrication chart デカル	1	●	●	●		●	●	
14-1	55953-02032	DECAL, lubrication chart デカル	1				●			
15	21239-12011 ※	DECAL, starter sw. デカル	1	●	●	●		●	●	
15-1	51233-02031	DECAL, starter sw. デカル	1				●			
16	522A2-72101 ※	DECAL, capacity デカル	1	●						
16-1	222A9-12101	DECAL, capacity デカル	1		●	●		●	●	
17	57042-72971 ※	DECAL, air press, tire デカル	1	●		●				
17-1	27049-12171 ※	DECAL, air press, tire デカル	1		●		●	●	●	
18	22859-12032 ※	DECAL, caution デカル	1	●	●	●		●	●	
19	02432-01008	RIVET リベット	4	●	●	●	●	●	●	
20	27919-12041 ※	DECAL, travel デカル	1	●	●	●	●	●	●	Tor-con type
21	51233-02021	DECAL, oil デカル	1				●			

アクセサリーズ
Fig. 84 ACCESSORIES

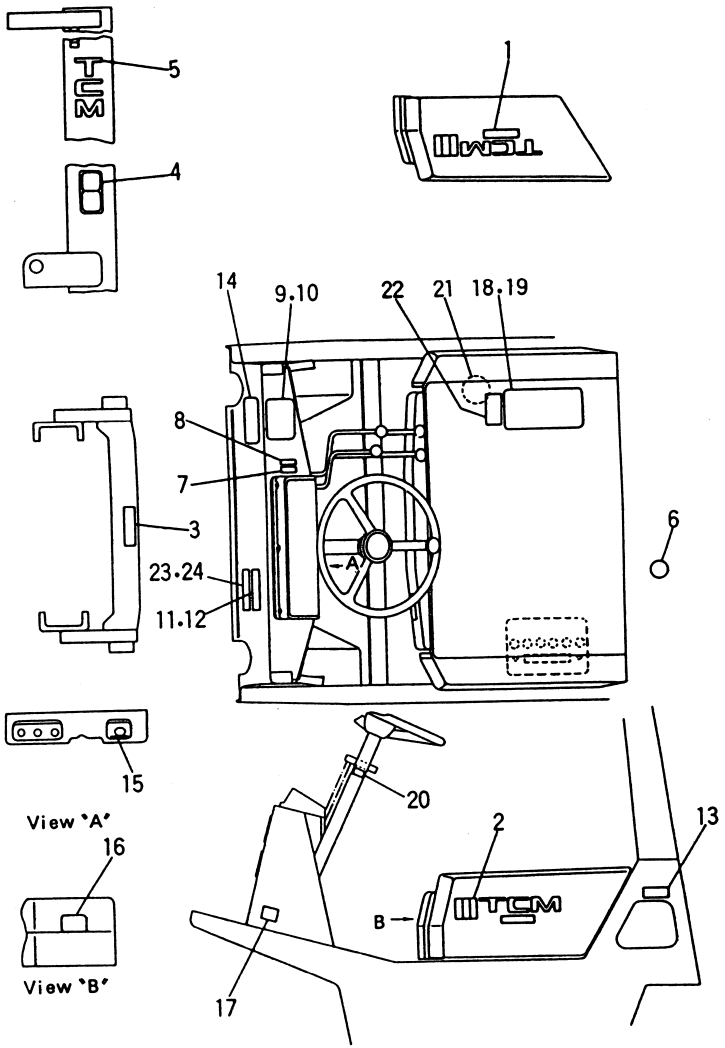

EX-A, B, C, D, N, K Ⓐ { FG20N2S, FG23N2S, FG25N2S } Ⓑ { FD20Z2S, FD23Z2S, FD25Z2S }

Fig. 84

見出番号 Item No.	部品番号 Part No.	部品名称 Description	個数 Req'd	EX-A	EX-B	EX-C	EX-D	EX-N	EX-K	備考：適用号車 Remarks: Serial No.
22	23329-12051 ※	DECAL, overhead guard デカル	1	●						
23	23449-10051	PLATE, UL classification プレート	1	●						Ⓐ
23-1	53032-72701	PLATE, UL classification プレート	1	●						ⒶGS
23-2	52232-72071	PLATE, UL classification プレート	1	●						Ⓑ
23-3	53652-72301	PLATE, UL classification プレート	1	●						ⒷDS
24	02432-01008	RIVET リベット	4	●						
+	55530-52101	CAUTION LAVEL, LPG tank コーション ラベル	1	●						Ⓐ
+	53312-72011	PLATE プレート	1	●						ⒶGS
+	53652-72291	PLATE プレート	1	●						ⒷDS
+	02432-01008	RIVET リベット	8	●						ⒶGS ⒷDS
+	21239-12301	DECAL, balance weight T デカル	1	●	●	●	●	●	●	
+	21239-12311	DECAL, balance weight C デカル	1	●	●	●	●	●	●	
+	21239-12321	DECAL, balance weight M デカル	1	●	●	●	●	●	●	

アクセサリーズ
Fig. 85 ACCESSORIES

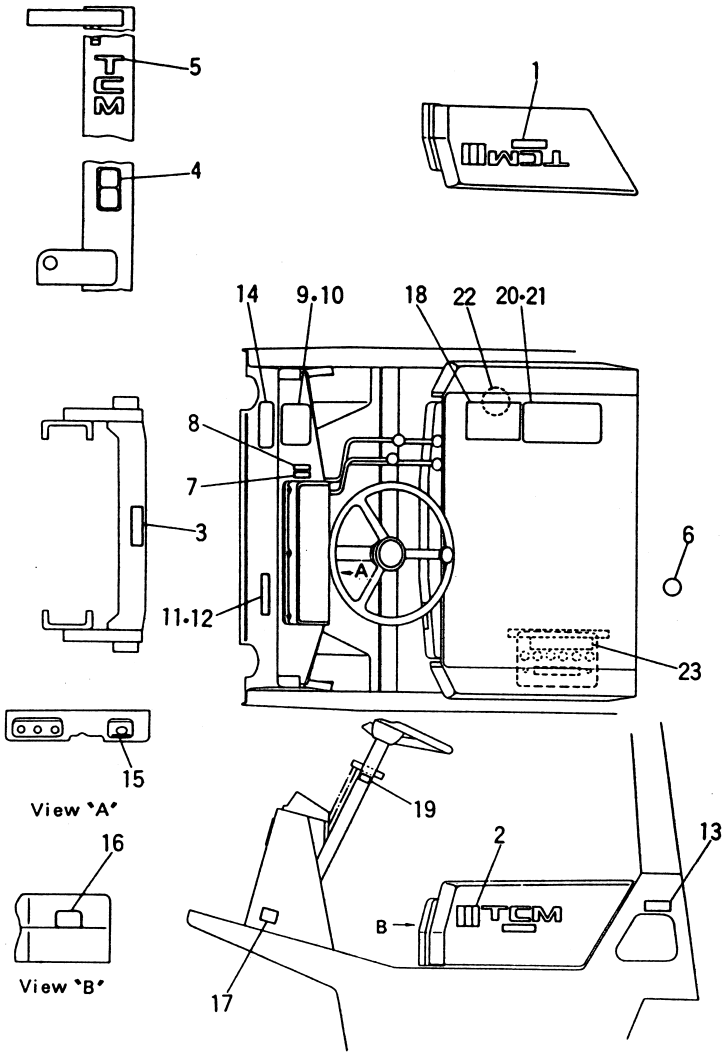

EX-B [CHINA / FRANCE / SPAIN] Ⓐ { FG20N2S / FG23N2S / FG25N2S } Ⓑ { FD20Z2S / FD23Z2S / FD25Z2S }

Fig. 85

見出番号 Item No.	部品番号 Part No.	部品名称 Description		個数 Req'd	備考：適用号車 Remarks: Serial No. CHINA	FRANCE	SPAIN	
1	221A9-12001	DECAL, FG20	デカル	2	●	●	●	Ⓐ
1-1	221C9-12001	DECAL, FG23	デカル	2	●	●	●	Ⓐ
1-2	221E9-12001	DECAL, FG25	デカル	2	●	●	●	Ⓐ
1-3	222A9-12001	DECAL, FD20	デカル	2	●	●	●	Ⓑ
1-4	222C9-12021	DECAL, FD23	デカル	2	●	●	●	Ⓑ
1-5	222A9-12001	DECAL, FD25	デカル	2	●	●	●	Ⓑ
2	222A9-12001	DECAL, one point mark	デカル	2	●	●	●	
3	27419-12071	DECAL, caution cross beam	デカル	1	●	●	●	
4	27419-12061	DECAL, caution mast	デカル	1	●	●	●	
5	27419-12171	DECAL, TCM	デカル	2	●	●	●	
6	23659-12101	DECAL caution long life coolant	デカル	1	●	●	●	
7	27919-12191	DECAL, lift	デカル	1	●	●	●	
8	27919-12201	DECAL, tilt	デカル	1	●	●	●	
+	22199-12401	CAP, fitting	キャップ	17	●	●	●	
+	55592-82001	DECAL, certificate	デカル	1	●	●	●	
9	522A2-82061	PLATE, capacity chart 2.0t	プレート	1	●			~VM500
9-1	522A2-82071	PLATE, capacity chart 2.0t	プレート	1		●		~VM500
9-2	522A2-82081	PLATE, capacity chart 2.0t	プレート	1			●	~VM500

アクセサリーズ
Fig.85 ACCESSORIES

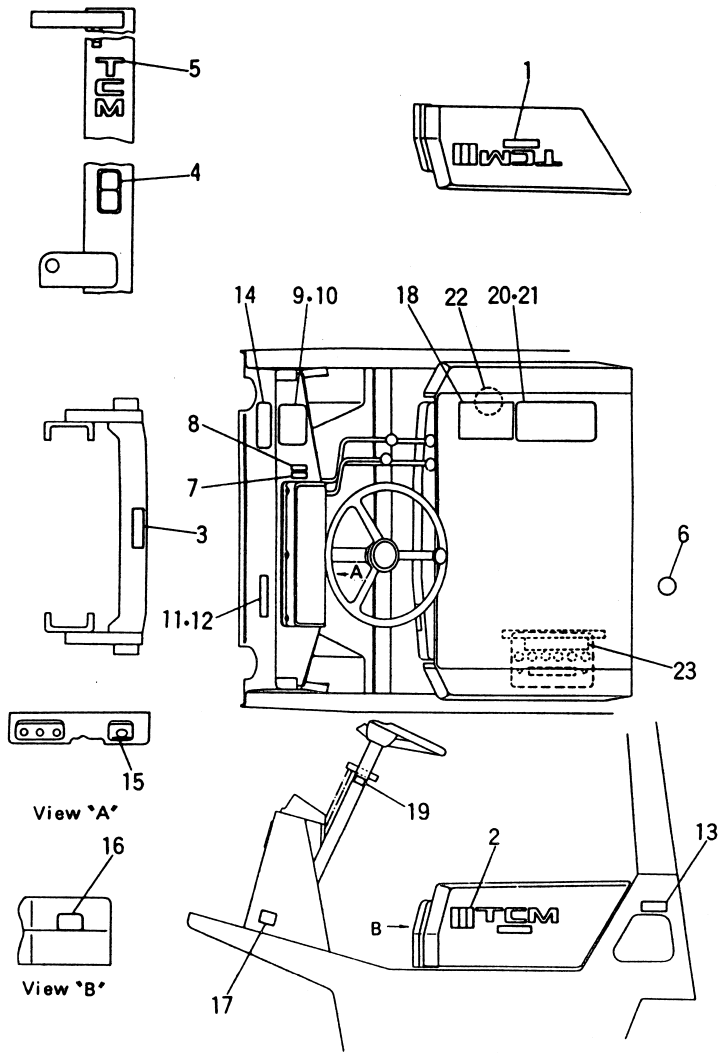

EX-B [CHINA / FRANCE / SPAIN] Ⓐ { FG20N2S / FG23N2S / FG25N2S } Ⓑ { FD20Z2S / FD23Z2S / FD25Z2S }

Fig.85

見出番号 Item No.	部品番号 Part No.	部品名称 Description		個数 Req'd	備考：適用号車 Remarks: Serial No. CHINA	FRANCE	SPAIN	
9-3	522C2-82061	PLATE, capacity chart 2.25t	プレート	1	●			~VM500
9-4	522C2-82071	PLATE, capacity chart 2.25t	プレート	1		●		~VM500
9-5	522C2-82081	PLATE, capacity chart 2.25t	プレート	1			●	~VM500
9-6	522E2-82061	PLATE, capacity chart 2.5t	プレート	1	●			~VM500
9-7	522E2-82071	PLATE, capacity chart 2.5t	プレート	1		●		~VM500
9-8	522E2-82081	PLATE, capacity chart 2.5t	プレート	1			●	~VM500
9-9	522A2-82111	PLATE, capacity chart 2.0t	プレート	1	●			VM550~
9-10	522A2-82121	PLATE, capacity chart 2.0t	プレート	1		●		VM550~
9-11	522A2-82131	PLATE, capacity chart 2.0t	プレート	1			●	VM550~
9-12	522C2-82111	PLATE, capacity chart 2.25t	プレート	1	●			VM550~
9-13	522C2-82121	PLATE, capacity chart 2.25t	プレート	1		●		VM550~
9-14	522C2-82131	PLATE, capacity chart 2.25t	プレート	1			●	VM550~

アクセサリーズ
Fig. 85 ACCESSORIES

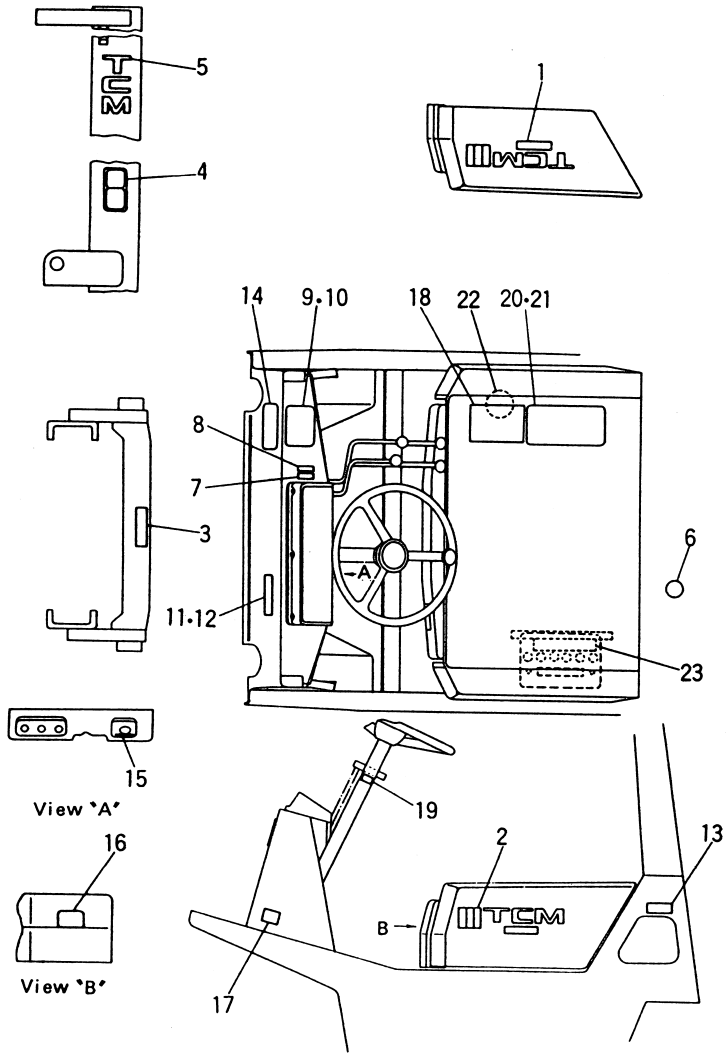

EX-B [CHINA / FRANCE / SPAIN] Ⓐ { FG20N2S / FG23N2S / FG25N2S } Ⓑ { FD20Z2S / FD23Z2S / FD25Z2S }

Fig. 85

見出番号 Item No.	部品番号 Part No.	部品名称 Description	個数 Req'd	備考：適用号車 Remarks: Serial No. CHINA	FRANCE	SPAIN	
9-15	522E2-82111	PLATE, プレート capacity chart 2.5t	1	●			VM550～
9-16	522E2-82121	PLATE, プレート capacity chart 2.5t	1		●		VM550～
9-17	522E2-82131	PLATE, プレート capacity chart	1			●	VM550～
10	02432-01008	RIVET リベット	4	●	●	●	
11	52192-82031	NAME PLATE ネーム プレート	1	●			
11-1	52672-82261	NAME PLATE ネーム プレート			●		
11-2	53652-82331	NAME PLATE ネーム プレート	1			●	
12	02432-01008	RIVET リベット	4	●	●	●	
13	51232-82032	DECAL, gasoline デカル	1	●			Ⓐ
13-1	51232-82011	DECAL, gasoline デカル	1		●		Ⓐ
13-2	51232-82021	DECAL, gasoline デカル	1			●	Ⓐ
13-3	522A2-82151	DECAL, light oil デカル	1	●			Ⓑ
13-4	51152-82012	DECAL, light oil デカル	1		●		Ⓑ
13-5	51152-82022	DECAL, light oil デカル	1			●	Ⓑ
14	52672-82062	DECAL, デカル lubrication chart	1	●			
14-1	22959-12052	DECAL, デカル lubrication chart	1		●		
14-2	22959-12052	DECAL, デカル lubrication chart	1			●	
15	21239-12011	DECAL, starter sw. デカル	1	●	●	●	

アクセサリーズ
Fig. 85 ACCESSORIES

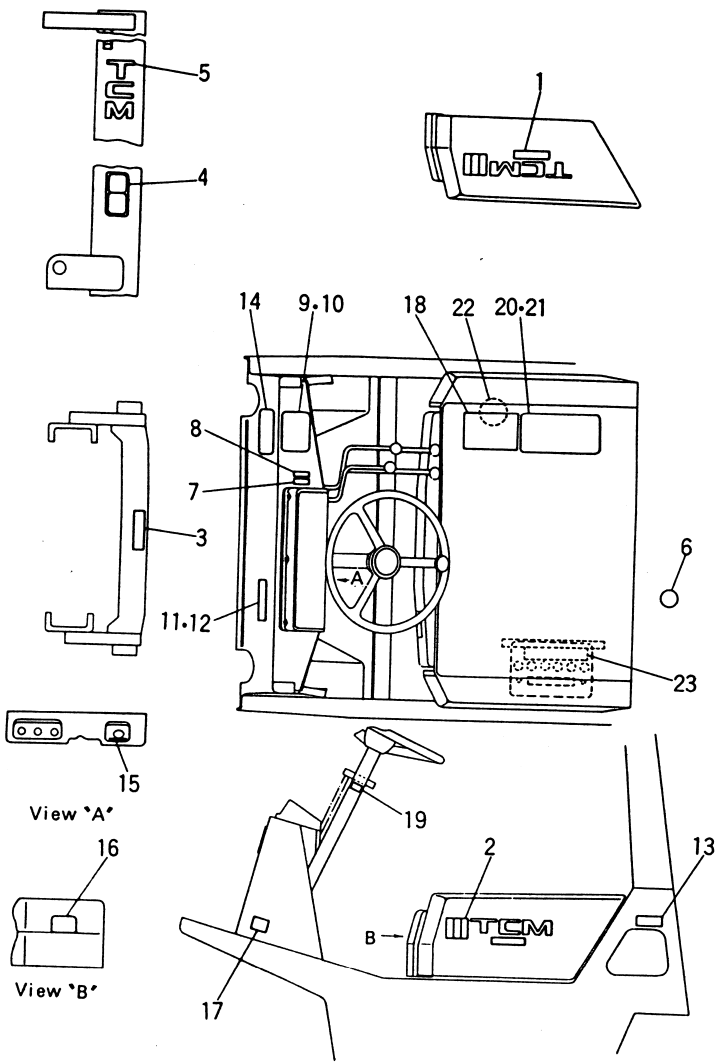

EX-B [CHINA / FRANCE / SPAIN] Ⓐ {FG20N2S / FG23N2S / FG25N2S} Ⓑ {FD20Z2S / FD23Z2S / FD25Z2S}

Fig. 85

見出番号 Item No.	部品番号 Part No.	部品名称 Description		個数 Req'd	備考：適用号車 Remarks: Serial No. CHINA	FRANCE	SPAIN	
16	522A2-82001	DECAL, capacity	デカル	1	●			
16-1	522A2-82021	DECAL, capacity	デカル	1		●		
16-2	522A2-82011	DECAL, capacity	デカル	1			●	
17	27049-12171	DECAL, air press. tire	デカル	1	●	●	●	
18	53652-82551	DECAL, caution	デカル	1	●			
19	27919-12041	DECAL, travel	デカル	1	●	●	●	Tor-con type
20	52672-82072	DECAL, caution	デカル	1	●			
20-1	53652-82032	DECAL, caution	デカル	1		●		
20-2	53652-82372	DECAL, caution	デカル	1			●	
21	02432-01008	RIVET	リベット	4	●	●	●	
22	53652-82541	DECAL, oil	デカル	1	●			
22-1	53652-82011	DECAL, oil	デカル	1		●		
22-2	53652-82401	DECAL, oil	デカル	1			●	
23	52672-82251	DECAL, battery	デカル	1		●		
23-1	53652-82391	DECAL, battery	デカル	1			●	
+	52672-82381	NAME PLATE, mast	ネーム プレート	1		●		
+	52672-82381	NAME PLATE, mast	ネーム プレート	1			●	

サービス ツール
Fig. 86 SERVICE TOOLS

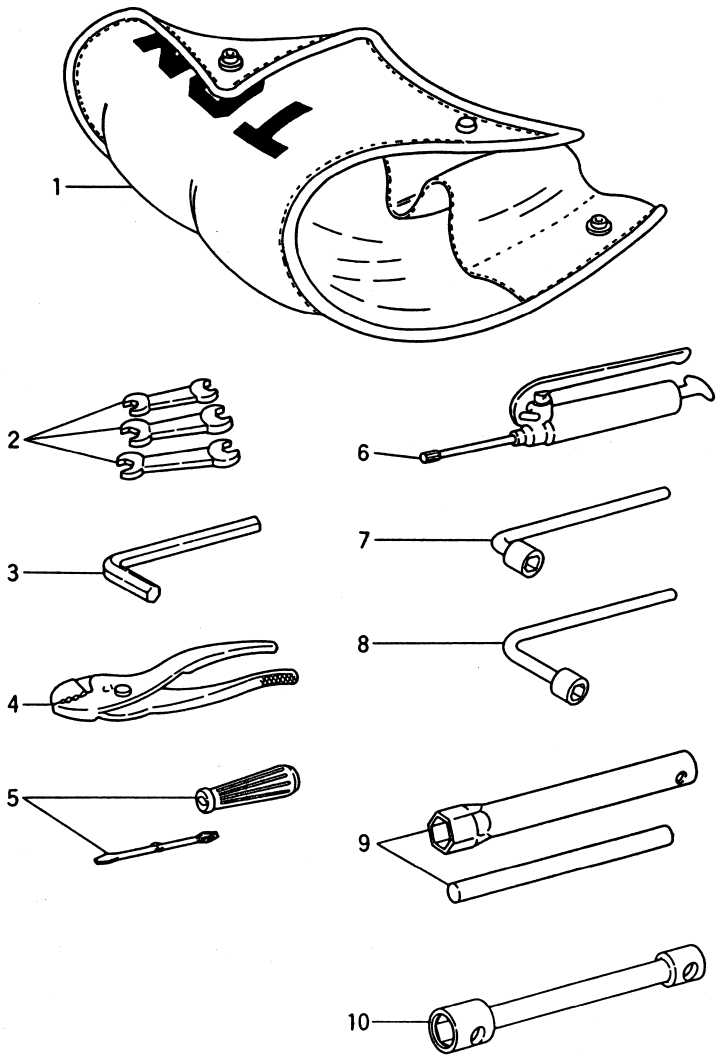

Ⓐ{FG20N2S, FG23N2S, FG25N2S} Ⓑ{FG20N13S, FG23N13S, FG25N13S} Ⓒ{FD20Z2S, FD23Z2S, FD25Z2S} Ⓓ{FD20Z13S, FD23Z13S, FD25Z13S}

Fig. 86

見出番号 Item No.	部品番号 Part No.	部品名称 Description		個数 Req'd	備考：適用号車 Remarks: Serial No.
1	22199-22012	BAG, tool	バッグ	1	
1-1	22790-02082	BAG, tool	バッグ	1	FG20, 25N2S[OEM] FD20, 25N2S[OEM]
2	25599-22051	SPANNER SET (8×10, 10×12, 14×17)	スパナ セット	1	
3	25599-22061	WRENCH, hexagon	レンチ	1	
4	23019-20011	PLIER 150mm	プライヤ	1	
5	22199-22261	DRIVER, set	ドライバ	1	
6	22199-22001	GREASE GUN 80cc	グリースガン	1	
7	22199-22251	WRENCH, hub nut	レンチ	1	
8	25599-22001	WRENCH, hub nut	レンチ	1	w/o[DD][SDD]
9	22119-20012	WRENCH, hub nut	レンチ	1	ⒶⒷ
10	23819-20011	WRENCH, hub nut	レンチ	1	[DD][SDD][DD(S)]
+	23819-20021	LEVER, wrench	レバー	1	〃 〃

オーバヘッド ガード
Fig. 87 OVERHEAD GUARD

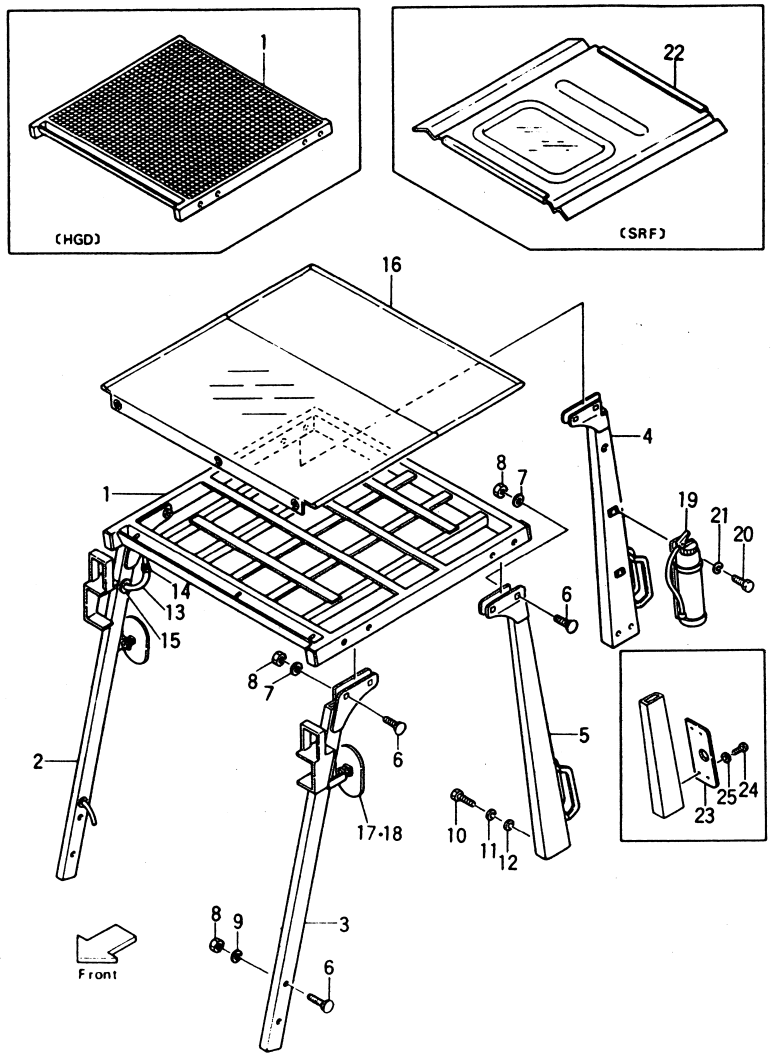

Ⓐ{FG20N2S FG23N2S FG25N2S} Ⓑ{FG20N13S FG23N13S FG25N13S} Ⓒ{FD20Z2S FD23Z2S FD25Z2S} Ⓓ{FD20Z13S FD23Z13S FD25Z13S}

Fig. 87

見出番号 Item No.	部品番号 Part No.	部品名称 Description	個数 Req'd	備考：適用号車 Remarks: Serial No.
1	55595-10201	OVERHEAD GUARD オーバヘッド ガード	1	
1-1	55592-90201	OVERHEAD GUARD オーバヘッド ガード	1	[HGD]
2	522A5-10201	FRONT PIPE R.H. フロント パイプ	1	{ⒶⒸ ⒷⒹ[HG-22G]
2-1	522A2-60201	FRONT PIPE R.H. フロント パイプ	1	ⒶⒸEX-N
2-2	521A5-40201	FRONT PIPE R.H. フロント パイプ	1	ⒶⒸ[HL-22A]
2-3	522G5-10201	FRONT PIPE R.H. フロント パイプ	1	ⒷⒹ
2-4	521A5-40301	FRONT PIPE R.H. フロント パイプ	1	ⒷⒹ[HL-22G]
3	522A5-10301	FRONT PIPE L.H. フロント パイプ	1	{ⒶⒸ ⒷⒹ[HG-22G]
3-1	522A2-60301	FRONT PIPE L.H. フロント パイプ	1	ⒶⒸEX-N
3-2	521A5-40211	FRONT PIPE L.H. フロント パイプ	1	ⒶⒸ[HL-22A]
3-3	522G5-10301	FRONT PIPE L.H. フロント パイプ	1	ⒷⒹ
3-4	521A5-40311	FRONT PIPE L.H. フロント パイプ	1	ⒷⒹ[HL-22G]
4	55595-10351	REAR PIPE R.H. リヤー パイプ	1	{ⒶⒸ ⒷⒹ[HG-22G]
4-1	51232-60301	REAR PIPE R.H. リヤー パイプ	1	ⒶⒸEX-N
4-2	522A5-12501	REAR PIPE R.H. リヤー パイプ	1	ⒶⒸ[FE-22A]

オーバヘッド ガード
Fig.87 OVERHEAD GUARD

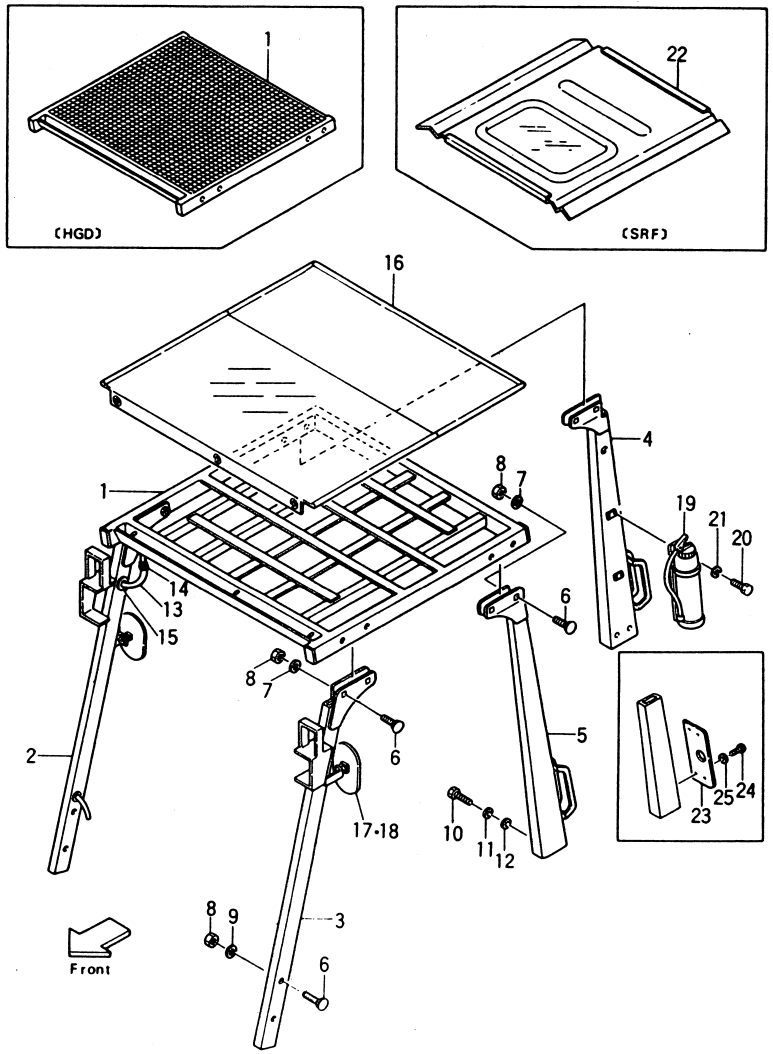

Ⓐ{FG20N2S FG23N2S FG25N2S} Ⓑ{FG20N13S FG23N13S FG25N13S} Ⓒ{FD20Z2S FD23Z2S FD25Z2S} Ⓓ{FD20Z13S FD23Z13S FD25Z13S}

Fig.87

見出番号 Item No.	部品番号 Part No.	部品名称 Description	個数 Req'd	備考：適用号車 Remarks: Serial No.
4-3	522E1-92151	REAR PIPE R.H. リヤー パイプ	1	[RW-21E]FG25N2S [RW-22]FD25Z2S
4-4	522G5-10201	REAR PIPE R.H. リヤー パイプ	1	ⒷⒹ[FE-22G]
4-5	522G5-12501	REAR PIPE R.H. リヤー パイプ	1	ⒷⒹ[FE-22G]
5	55595-10361	REAR PIPE L.H. リヤー パイプ	1	{ⒶⒸ ⒷⒹ[HG-22G]
5-1	51232-60311	REAR PIPE L.H. リヤー パイプ	1	ⒶⒸEX-N
5-2	522A5-12511	REAR PIPE L.H. リヤー パイプ	1	ⒶⒸ[FE-22A(L.H.)]
5-3	54451-92011	REAR PIPE L.H. リヤー パイプ	1	[RW-21E]FG25N2S [RW-22]FD25Z2S
5-4	521G5-10211	REAR PIPE L.H. リヤー パイプ	1	ⒷⒹ
5-5	522G5-12511	REAR PIPE L.H. リヤー パイプ	1	ⒷⒹ[FE-22G(L.H.)]
6	53655-12291	BOLT ボルト	12	
7	22191-02011	WASHER ワッシャ	4	
8	01400-00012	NUT ナット	12	
9	02000-00012	WASHER ワッシャ	8	
10	01100-12025	BOLT ボルト	4	
11	02010-00012	WASHER ワッシャ	4	
12	02000-00012	WASHER ワッシャ	4	
13	04720-10140	HOSE, vinyl ホース	1	{ⒶⒸ ⒷⒹ[HG-22G]
13-1	04720-10155	HOSE, vinyl ホース	1	ⒶⒸEX-N
14	22192-22091	CLIP クリップ	1	
15	23652-42081	GROMMET グロメット	4	
16	55595-02001	CANVAS キャンバス	1	w/o[SRF]
17	3376533	REAR VIEW MIRROR リヤー ビュー ミラー	2	
18	222A9-32011	WASHER ワッシャ	2	
19	22679-12101	FIRE EXTINGUIHER 消火器	1	[FE]
20	01100-06010	BOLT ボルト	4	〃
21	02010-00006	WASHER ワッシャ	4	〃

オーバヘッド ガード
Fig. 87 OVERHEAD GUARD

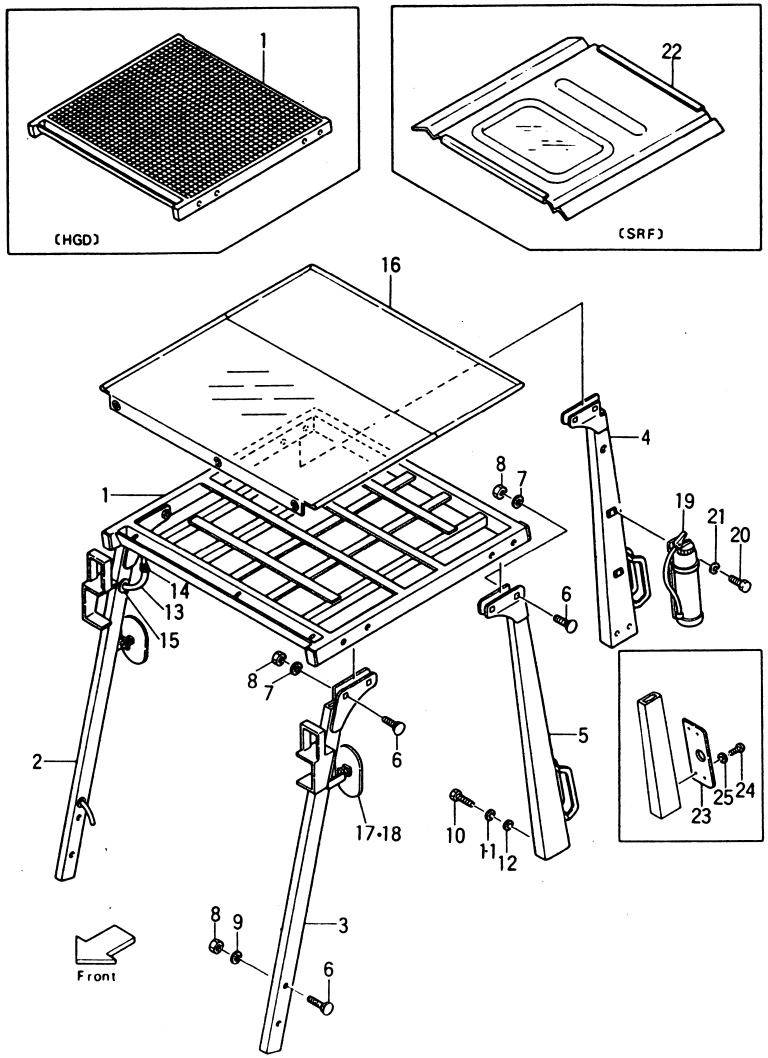

Ⓐ { FG20N2S / FG23N2S / FG25N2S }　Ⓑ { FG20N13S / FG23N13S / FG25N13S }　Ⓒ { FD20Z2S / FD23Z2S / FD25Z2S }　Ⓓ { FD20Z13S / FD23Z13S / FD25Z13S }

Fig. 87

見出番号 Item No.	部品番号 Part No.	部品名称 Description		個数 Req'd	備考：適用号車 Remarks: Serial No.
22	53655-02501	SUN ROOF	サン ルーフ	1	[SRF]
23	21232-42451	BRACKET, rear lamp	ブラケット	2	ⒸⒹ[RRE-22G]
24	01030-04012	SCREW	スクリュ	4	〃
25	02010-00004	WASHER	ワッシャ	4	〃
+	27732-42221	CLAMP	クランプ	2	〃
+	22679-47301	GROMMET	グロメット	2	〃

カー ヒータ
Fig. 88 CAR HEATER [HR-22A] OP.

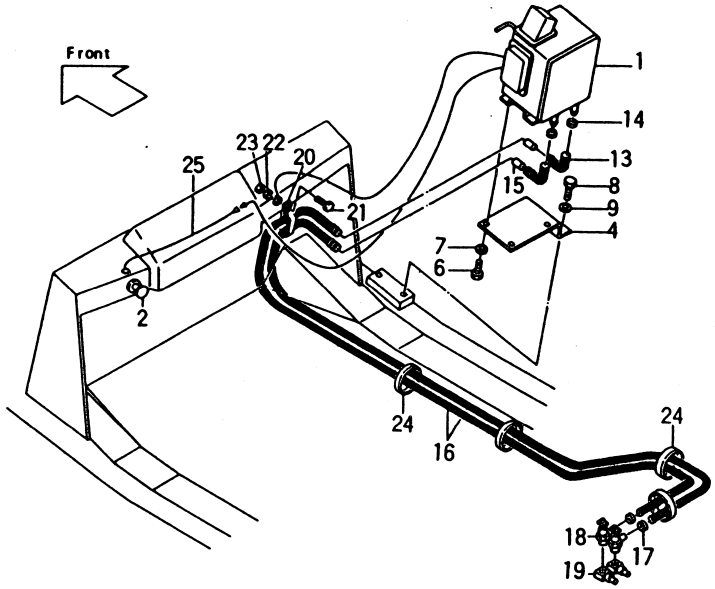

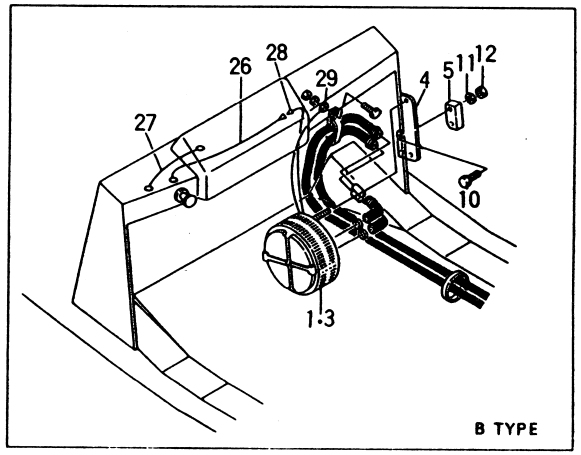

Fig. 88

見出番号 Item No.	部品番号 Part No.	部品名称 Description	個数 Req'd	備考：適用号車 Remarks: Serial No.
A	522A7-20101	CAR HEATER ASS'Y. (Inc. 1, 2) カー ヒータ アッセン	1	A-TYPE
B	55597-20201	CAR HEATER ASS'Y. (Inc. 1, 2) カー ヒータ アッセン	1	B-TYPE
C	522A7-20201	CAR HEATER ASS'Y. (Inc. 1, 2) カー ヒータ アッセン	1	C-TYPE
1	522A7-22001	BODY ボディ	1	A-TYPE
1-1	55597-22051	BODY ボディ	1	B-TYPE
1-2	522A7-22201	BODY ボディ	1	C-TYPE
2	522A7-22021	SWITCH スイッチ	1	A, C-TYPE
2-1	55597-22061	SWITCH スイッチ	1	B-TYPE
3	24539-50480	PLATE プレート	4	B-TYPE
4	522A7-22081	BRACKET ブラケット	1	A, C-TYPE
4-1	55597-22001	BRACKET ブラケット	1	B-TYPE
5	55597-22011	PLATE プレート	4	B-TYPE
6	01100-08016	BOLT ボルト	3	A, C-TYPE
7	02010-00008	WASHER ワッシャ	3	〃
8	01100-12025	BOLT ボルト	2	〃
9	02010-00012	WASHER ワッシャ	2	〃
10	01100-10040	BOLT ボルト	2	B-TYPE
11	02010-00010	WASHER ワッシャ	2	〃
12	01400-00010	NUT ナット	2	〃
13	55307-22041	HOSE ホース	2	
14	04911-00022	CLIP クリップ	4	

カー ヒータ
Fig.88 CAR HEATER [HR-22A] OP.

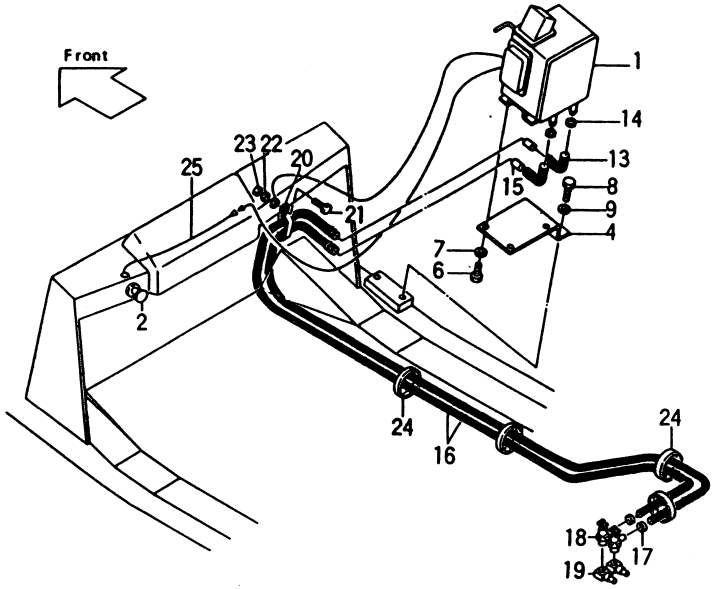

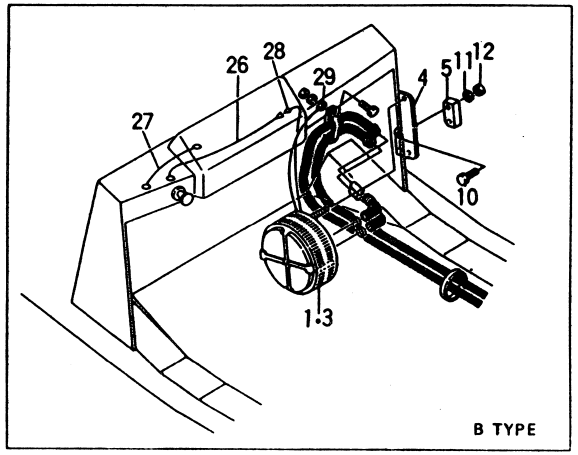

①

見出番号 Item No.	部品番号 Part No.	部品名称 Description		個数 Req'd	備考：適用号車 Remarks: Serial No.
15	55307-22061	JOINT	ジョイント	2	
16	522A7-22011	HOSE	ホース	2	
17	04911-00022	CLIP	クリップ	4	
18	54387-22001	VALVE	バルブ	2	
19	55597-22111	ELBOW	エルボ	2	
20	52657-22051	CLAMP	クランプ	1	
21	01100-08016	BOLT	ボルト	1	
22	02010-00008	WASHER	ワッシャ	1	
23	01400-00008	NUT	ナット	1	
24	27132-40181	BAND	バンド	6	
25	522A7-22031	WIRE HARNESS	ワイヤ ハーネス	1	A, C-TYPE
26	55307-22081	LEAD WIRE (A)	リード ワイヤ	1	B-TYPE
27	23652-42191	LEAD WIRE (B)	リード ワイヤ	1	〃
28	― ― ― ―	TERMINAL (CA104)	ターミナル	1	〃
29	― ― ― ―	TERMINAL (LA108)	ターミナル	1	〃

オーニング
Fig. 89 AWNING [AW] OP.

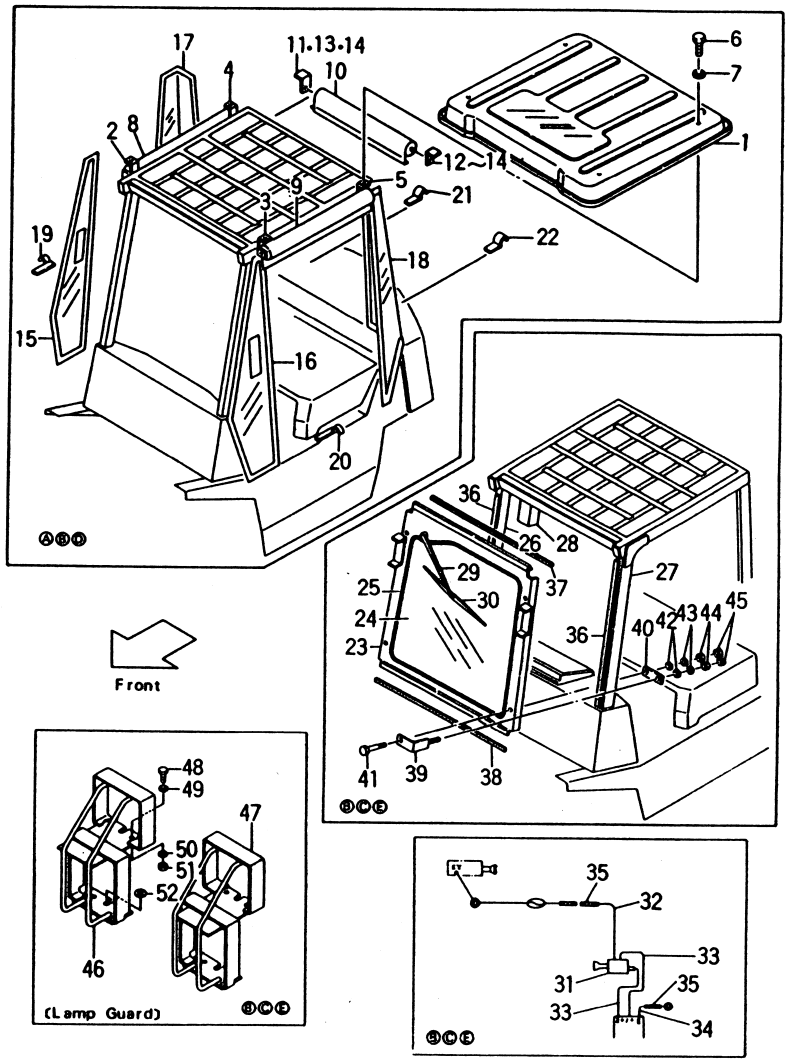

Ⓐ[AW(04)-21A] Ⓑ[AW(06)-21A] Ⓒ[AW(07)-21A] { FG20N2S, FD20Z2S / FG23N2S, FD23Z2S / FG25N2S, FD25Z2S
Ⓓ[AW(04)-21A] Ⓔ[AW(07)-21G] { FG20N13S, FD20Z13S / FG23N13S, FD23Z13S / FG25N13S, FD25Z13S Fig. 89

見出番号 Item No.	部品番号 Part No.	部品名称 Description	個数 Req'd	備考：適用号車 Remarks: Serial No.
A	――――	CANVAS CABIN & FRONT WIPER GLASS ASS'Y. (Inc. 1～45) キャンバス キャビン & フロント ワイパ ガラス アッセン	1	Ⓑ
B	521A5-40101	CANVAS CABIN ASS'Y. (Inc. 1～22) キャンバス キャビン アッセン	1	Ⓑ
C	――――	SUN ROOF ASS'Y. (Inc. 1～7) サン ルーフ アッセン	1	ⒶⒷⒹ
1	55595-40121	SUN ROOF サン ルーフ	1	
2	55595-42061	BRACKET R.H. ブラケット	1	
3	55595-42051	BRACKET L.H. ブラケット	1	
4	55595-42081	BRACKET R.H. ブラケット	1	
5	55595-42071	BRACKET L.H. ブラケット	1	
6	01100-10016	BOLT ボルト	4	
7	55595-42251	WASHER ワッシャ	4	
8	55595-42171	BLIND R.H. ブラインド	1	
9	55595-42161	BLIND L.H. ブラインド	1	
10	55595-42181	BLIND, rear ブラインド	1	
11	55595-42101	BRACKET R.H. ブラケット	1	
12	55595-42091	BRACKET L.H. ブラケット	1	
13	01100-08045	BOLT ボルト	2	
14	01400-00008	NUT ナット	2	
15	521A5-42011	COVER R.H. カバー	1	
16	521A5-42001	COVER L.H. カバー	1	
17	521A5-42021	COVER R.H. カバー	1	

オーニング
Fig. 89 AWNING [AW] OP.

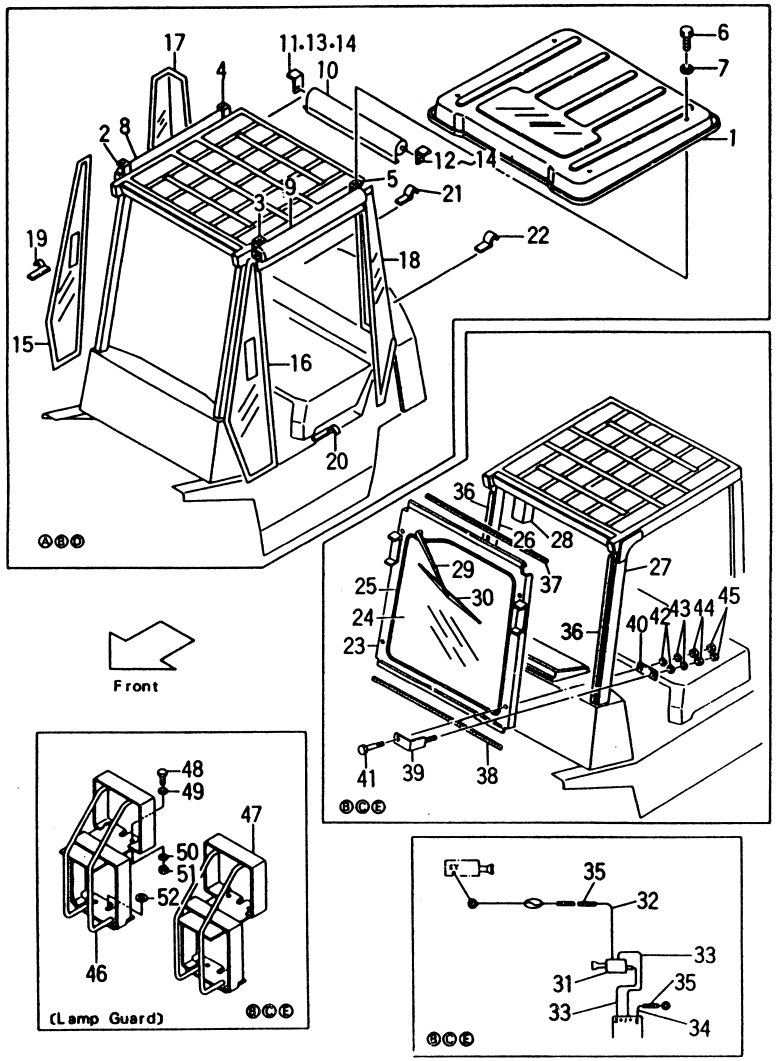

Ⓐ[AW(04)-21A] Ⓑ[AW(06)-21A] Ⓒ[AW(07)-21A] { FG20N2S, FD20Z2S / FG23N2S, FD23Z2S / FG25N2S, FD25Z2S
Ⓓ[AW(04)-21A] Ⓔ[AW(07)-21G] { FG20N13S, FD20Z13S / FG23N13S, FD23Z13S / FG25N13S, FD25Z13S Fig. 89

見出番号 Item No.	部品番号 Part No.	部品名称 Description	個数 Req'd	備考：適用号車 Remarks: Serial No.
18	55595-42211	COVER L.H. カバー	1	
19	55595-42131	STOPPER ストッパ	1	
20	55595-42121	STOPPER ストッパ	1	
21	521A5-42031	STOPPER R.H. ストッパ	1	
22	521A5-42041	STOPPER L.H. ストッパ	1	
D	――――	FRONT WIPER GLASS ASS'Y. (Inc. 23～45) フロント ワイパ ガラス アッセン	1	ⒷⒸⒺ
E	55535-40201	GLASS SUPPORT ASS'Y. (Inc. 23～25) ガラス サポート アッセン	1	ⒷⒸ
F	55655-40201	GLASS SUPPORT ASS'Y. (Inc. 23～25) ガラス サポート アッセン	1	Ⓔ
23	55535-42001	SUPPORT サポート	1	ⒷⒸ
23-1	55655-42001	SUPPORT サポート	1	Ⓔ
24	55535-42041	GLASS ガラス	1	ⒷⒸ
24-1	55655-42021	GLASS ガラス	1	Ⓔ
25	55535-42051	H RUBBER Hラバー	1	ⒷⒸ
25-1	55655-42031	H RUBBER Hラバー	1	Ⓔ
+	01100-10040	BOLT ボルト	2	
+	55595-32001	SPACER スペーサ	1	
26	521A5-40201	FRONT PIPE R.H. フロント パイプ	1	ⒷⒸ
26-1	521A5-40301	FRONT PIPE R.H. フロント パイプ	1	Ⓔ
27	521A5-40211	FRONT PIPE L.H. フロント パイプ	1	ⒷⒸ
27-1	521A5-40311	FRONT PIPE L.H. フロント パイプ	1	Ⓔ
28	55535-42191	WIPER MOTOR ワイパ モータ	1	

Fig. 89 オーニング AWNING [AW] OP.

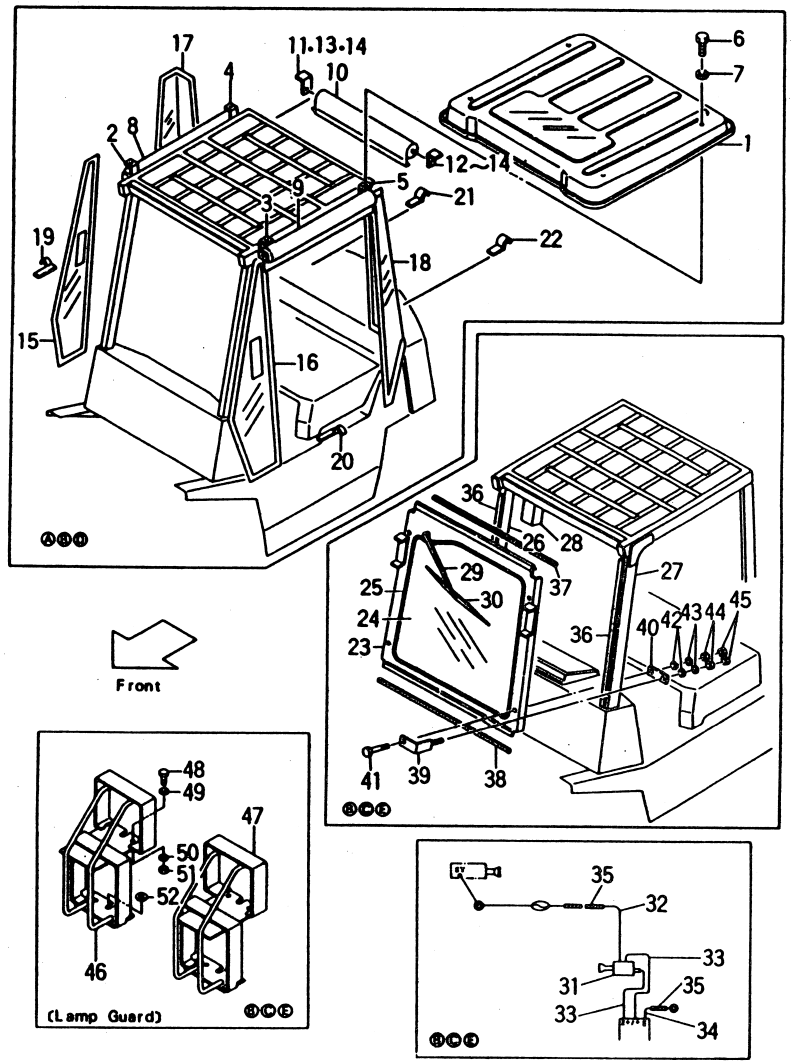

Ⓐ[AW(04)-21A] Ⓑ[AW(06)-21A] Ⓒ[AW(07)-21A] { FG20N2S, FD20Z2S / FG23N2S, FD23Z2S / FG25N2S, FD25Z2S

Ⓓ[AW(04)-21A] Ⓔ[AW(07)-21G] { FG20N13S, FD20Z13S / FG23N13S, FD23Z13S / FG25N13S, FD25Z13S Fig. 89

見出番号 Item No.	部品番号 Part No.	部品名称 Description	個数 Req'd	備考：適用号車 Remarks: Serial No.
29	55535-42071	WIPER ARM ワイパ アーム	1	
30	55595-43621	WIPER BLADE ワイパ ブレード	1	
31	55595-43631	SWITCH, wiper スイッチ	1	
32	55535-42151	WIRE HARNESS A ワイヤ ハーネス	1	
33	55595-43711	WIRE HARNESS B ワイヤ ハーネス	2	
34	521A5-42061	WIRE HARNESS ワイヤ ハーネス	1	
35	521A5-42051	SPIRAL TUBE スパイラル チューブ	1	
36	55535-42081	RUBBER A ラバー	2	ⒷⒸ
36-1	55655-42061	RUBBER A ラバー	2	Ⓔ
37	55535-42091	RUBBER B ラバー	1	
38	55535-42161	RUBBER C ラバー	1	
39	55535-42101	CLAMP クランプ	4	
40	55535-42141	PLATE プレート	4	
41	01100-10090	BOLT ボルト	4	
42	02000-00010	WASHER ワッシャ	8	
43	02010-00010	WASHER ワッシャ	8	
44	01400-00010	NUT ナット	8	
45	53671-92821	NUT ナット	8	
		<Item No. 46～52＝[LAMP GUARD] OP. ⒷⒸⒺ>		
46	21232-42531	GUARD R.H. ガード head guard front	1	
47	21232-42551	GUARD L.H. ガード head guard front	1	
48	01100-10016	BOLT ボルト	4	
49	02000-00010	WASHER ワッシャ	4	
50	02010-00010	WASHER ワッシャ	4	

オーニング
Fig. 89 AWNING [AW] OP.

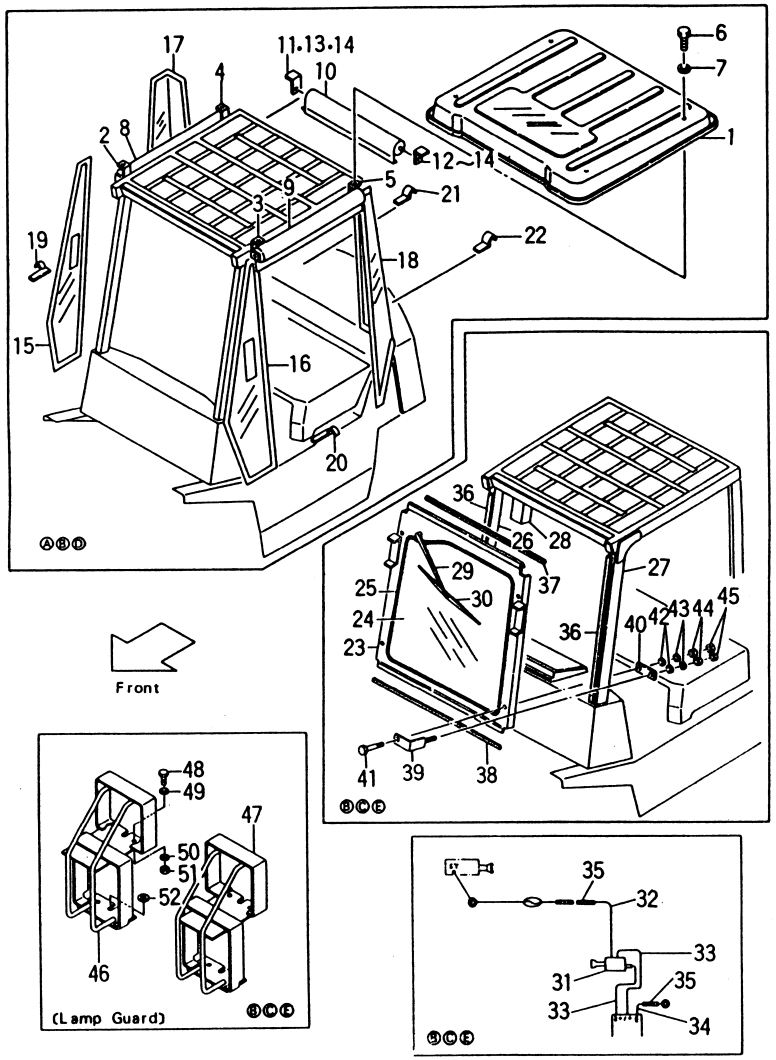

Ⓐ[AW(04)-21A] Ⓑ[AW(06)-21A] Ⓒ[AW(07)-21A] { FG20N2S, FD20Z2S / FG23N2S, FD23Z2S / FG25N2S, FD25Z2S
Ⓓ[AW(04)-21A] Ⓔ[AW(07)-21G] { FG20N13S, FD20Z13S / FG23N13S, FD23Z13S / FG25N13S, FD25Z13S Fig. 89

見出番号 Item No.	部品番号 Part No.	部品名称 Description	個数 Req'd	備考：適用号車 Remarks: Serial No.
51	01400-00010	NUT ナット	4	
52	02000-00012	WASHER ワッシャ	2	
		<消去部品>		
		<Removed Parts>		
2	522A5-10201	FRONT PIPE R.H.フロント パイプ	1	ⒷⒸ Fig. 87
2-3	522G5-10201	FRONT PIPE R.H.フロント パイプ	1	Ⓔ 〃
3	522A5-10301	FRONT PIPE L.H.フロント パイプ	1	ⒷⒸ 〃
3-3	522G5-10301	FRONT PIPE L.H.フロント パイプ	1	Ⓔ 〃
+	01100-10025	BOLT ボルト	2	ⒷⒸⒺ
16	55595-02001	CANVAS キャンバス	1	ⒶⒷⒸ Fig. 87

セントラル ルブリケイション システム
Fig. 90 CENTRAL LUBLICATION SYSTEM OP.

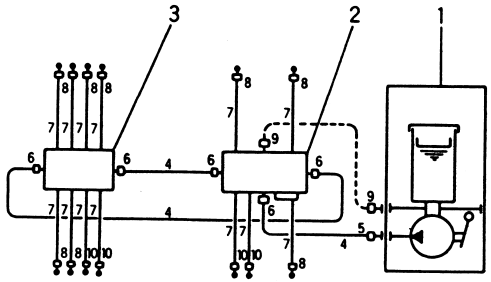

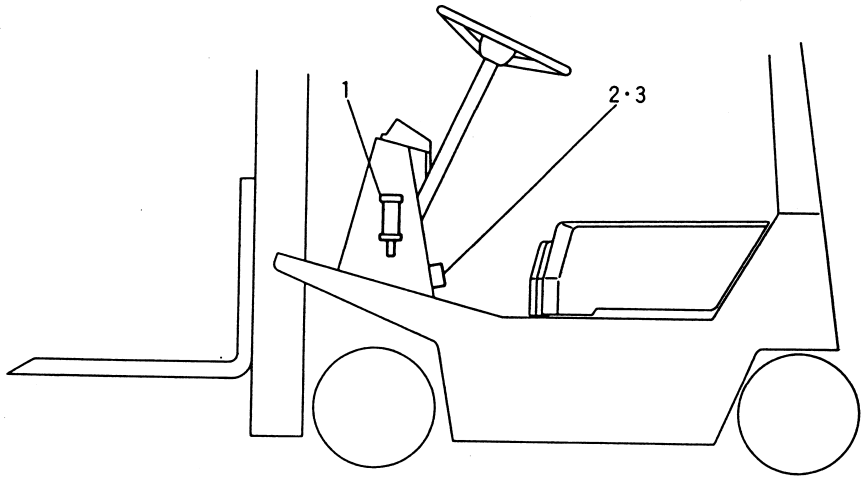

Fig. 90

見出番号 Item No.	部品番号 Part No.	部品名称 Description	個数 Req'd	備考：適用号車 Remarks: Serial No.
A	55591-00101	CENTRAL LUBLICATION ASS'Y. (Inc. 1～＋) セントラル ルブリケイション アッセン	1	
1	55951-00201	PUMP ポンプ grease (KPS-105)	1	
2	55591-00211	VALVE (KN-6) バルブ	1	
3	55591-00221	VALVE (KD-8) バルブ	1	
4	55591-00231	PIPE パイプ	1	
5	55591-00241	JOINT ジョイント	1	
6	55591-00251	ELBOW エルボ	5	
7	55591-00261	TUBE チューブ	1	
8	55591-00271	JOINT ジョイント	8	
＋	55591-00281	CLAMP クランプ	2	
＋	55591-00291	CLAMP クランプ	4	
9	55591-00321	JOINT ジョイント	2	
10	55591-00201	JOINT ジョイント	5	
11	55951-00211	BRACKET ブラケット	1	
＋	55951-00221	SUPPORT サポート	1	
＋	55951-00301	CLAMP クランプ	2	

部品番号順索引表

INDEX

FG20N2S～FG25N13S
FD20Z2S～FD25Z13S

部品番号 Part No.	頁 Page	部品番号 Part No.	頁 Page	部品番号 Part No.	頁 Page
AE-00110-028	40-1	AE-09410-008	45-1-1	AE-09690-041	45-1
AE-00111-011	43-1	AE-09460-001	35-2	AE-09690-041	45-1-1
AE-00111-012	35-3	AE-09490-107	39-5	AE-09690-042	45-1
AE-00113-008	39-4	AE-09510-059	41-1	AE-09690-042	45-1-1
AE-00170-011	39-4	AE-09510-065	35-3	AE-09690-043	45-1
AE-00170-012	39-4	AE-09530-001	36-2	AE-09690-043	45-1-1
AE-00551-011	35-3	AE-09610-126	41-2	AE-09690-099	39-4
AE-00651-034	42-2	AE-09630-072	42-1	AE-09690-100	42-2
AE-00651-038	36-1	AE-09630-094	36-1	AE-09710-041	45-2
AE-00651-067	39-5	AE-09630-095	36-1	AE-09710-091	45-2
AE-00671-042	39-3	AE-09630-096	36-1	AE-09710-092	45-2
AE-00671-043	44-1	AE-09630-100	36-1	AE-09730-005	36-1
AE-00671-046	36-1	AE-09630-103	35-3	AE-09730-007	41-2
AE-00671-050	39-4	AE-09630-104	36-1	AE-09730-008	37-1
AE-09110-029	40-1	AE-09630-105	45-1	AE-09730-011	39-4
AE-09150-002	44-1	AE-09630-105	45-1-1	AE-09730-012	39-4
AE-09180-014	42-1	AE-09630-108	36-2	AE-09760-014	35-2
AE-09210-007	35-4	AE-09630-109	36-1	AE-09770-008	39-4
AE-09260-017	39-5	AE-09630-111	35-3	AE-09770-028	35-3
AE-09260-025	39-5	AE-09630-112	39-5	AE-09770-028	42-1
AE-09260-031	35-3	AE-09630-117	45-1	AE-09770-029	45-1
AE-09260-031	43-1	AE-09630-117	45-1-1	AE-09770-029	45-1-1
AE-09290-003	41-1	AE-09630-118	45-1	AE-09810-034	37-1
AE-09290-015	41-1	AE-09630-119	39-3	AE-09810-040	36-1
AE-09290-018	39-5	AE-09690-033	36-2	AE-09810-041	36-1
AE-09290-019	41-2	AE-09690-033	42-1	AE-09810-053	37-1
AE-09290-020	39-3	AE-09690-034	36-2	AE-09810-083	39-4
AE-09390-028	45-1-1	AE-09690-034	42-1	AE-09810-084	39-4
AE-09390-028	45-1	AE-09690-035	36-2	AE-09810-087	41-2
AE-09410-008	45-1	AE-09690-035	42-1	AE-09810-087	41-2

部品番号 Part No.	頁 Page	部品番号 Part No.	頁 Page	部品番号 Part No.	頁 Page
AE-09820-023	41-2	AE-180P0630	43-1	AE-602129-110	39-5
AE-09820-024	41-2	AE-190B1018	35-2	AE-602141-110	35-3
AE-09820-024	42-1	AE-190G1025	35-3	AE-602161-001	43-1
AE-09820-038	39-5	AE-190G1025	45-1	AE-602161-110	35-2
AE-09840-013	36-2	AE-190G1025	45-1-1	AE-602161-111	43-1
AE-09840-030	36-2	AE-312G0600	39-4	AE-602169-107	35-2
AE-09840-032	42-1	AE-318B0800	35-3	AE-602169-109	43-1
AE-09870-007	42-2	AE-551A0612	43-1	AE-602200-120	39-3
AE-09890-008	42-2	AE-551A0625	45-1	AE-602211-118	36-1
AE-11021-2077	45-1	AE-551A1020	42-1	AE-602212-106	36-1
AE-11021-2079	45-1-1	AE-555A0636	43-1	AE-602221-106	37-1
AE-113P14100	35-3	AE-601252-134	37-1	AE-602222-107	37-1
AE-113P14100	42-1	AE-601253-024	37-1	AE-602222-111	41-1
AE-130G0835	43-1	AE-601253-165	37-1	AE-602223-116	37-1
AE-130G0850	39-5	AE-601254-120	37-1	AE-602223-117	41-2
AE-130P1030	40-1	AE-601259-117	37-1	AE-602223-118	41-2
AE-130P1060	40-1	AE-602111-002	42-1	AE-602224-109	37-1
AE-130P1225	42-2	AE-602111-118	42-1	AE-602228-104	37-1
AE-13227-2219	35-2	AE-602111-119	35-3	AE-602232-109	40-1
AE-13227-2221	40-1	AE-602111-120	35-3	AE-602232-110	40-1
AE-13304-2089	40-1	AE-602119-103	40-1	AE-602241-109	36-1
AE-13304-2090	35-2	AE-602122-002	39-5	AE-602241-110	42-1
AE-14032-2059	35-2	AE-602122-103	35-2	AE-602242-111	36-1
AE-14055-2162	45-1	AE-602122-110	35-2	AE-602259-103	37-1
AE-14055-2162	45-1-1	AE-602122-113	35-2	AE-602259-103	37-1
AE-14055-2163	45-1	AE-602122-114	39-5	AE-602261-121	42-1
AE-14055-2163	45-1-1	AE-602126-001	36-1	AE-602261-121	42-1
AE-160G1030	35-2	AE-602126-109	37-1	AE-602261-122	42-1
AE-180G0614	39-5	AE-602126-111	36-1	AE-602263-118	36-1
AE-180G0625	39-5	AE-602129-109	35-2	AE-602263-119	40-1

部品番号 Part No.	頁 Page	部品番号 Part No.	頁 Page	部品番号 Part No.	頁 Page
AE-602263-122	39-5	AE-602810-103	39-3	AE-602855-105	41-1
AE-602263-123	40-1	AE-602810-108	39-2	AE-602855-110	43-1
AE-602264-104	36-1	AE-602810-109	39-3	AE-602855-111	41-2
AE-602512-110	36-2	AE-602810-110	39-3	AE-602880-128	44-1
AE-602512-113	36-2	AE-602810-135	39-2	AE-602880-134	43-1
AE-602513-113	45-1	AE-602810-136	39-3	AE-602881-116	44-1
AE-602513-113	45-1-1	AE-602810-137	39-3	AE-602881-118	43-1
AE-602513-114	45-1	AE-602811-111	39-4	AE-602882-115	44-1
AE-602513-116	45-1	AE-602811-112	39-4	AE-602882-120	43-1
AE-602514-101	45-1	AE-602811-113	39-3	AE-602882-121	40-1
AE-602514-101	45-1-1	AE-602812-001	44-1	AE-602883-121	44-1
AE-602521-101	45-1	AE-602812-108	39-3	AE-602883-130	44-1
AE-602521-102	45-1	AE-602812-111	44-1	AE-602883-131	43-1
AE-602522-107	45-2	AE-602814-101	39-3	AE-602883-134	40-1
AE-602523-106	45-2	AE-602814-103	39-3	AE-602883-135	40-1
AE-602531-123	45-1	AE-602814-107	39-3	AE-602885-110	40-1
AE-602531-123	45-1-1	AE-602815-101	39-3	AE-602885-110	41-1
AE-602531-124	45-1	AE-602821-104	39-4	AE-602885-110	44-1
AE-602532-114	45-1	AE-602822-105	39-4	AE-602885-124	44-1
AE-602532-114	45-1-1	AE-602831-104	39-4	AE-602885-128	44-1
AE-602540-113	45-1-1	AE-602832-104	39-4	AE-602885-129	40-1
AE-602541-103	35-3	AE-602840-105	39-4	AE-602885-129	42-1
AE-602541-103	42-1	AE-602842-103	39-4	AE-602885-130	40-1
AE-602711-126	35-3	AE-602844-103	39-4	AE-602885-131	40-1
AE-602712-114	35-3	AE-602845-107	39-4	AE-602887-112	43-1
AE-602741-118	43-1	AE-602851-106	39-5	AE-602891-106	41-1
AE-602745-106	35-3	AE-602852-001	41-1	AE-602892-114	41-1
AE-602745-107	43-1	AE-602852-109	41-1	AE-602893-006	41-1
AE-602810-101	39-2	AE-602855-102	39-4	AE-602893-007	41-1
AE-602810-102	39-3	AE-602855-104	40-1	AE-602893-102	41-1

部品番号 Part No.	頁 Page	部品番号 Part No.	頁 Page	部品番号 Part No.	頁 Page
AE-602893-108	41-1	B-21001-00036	74-1-2	B-2101A-30016	72-2
AE-602894-108	41-1	B-21001-00106	72-3	B-2101A-30016	73-2
AE-602895-103	41-1	B-21001-00106	72-4	B-2101A-30016	74-2
AE-602895-104	41-1	B-21001-00106	73-3	B-2101A-30016	74-1-2
AE-602929-107	42-1	B-21001-00106	73-4	B-21011-00689	73-4
AE-602940-101	35-3	B-21001-00106	73-5	B-21011-30132	72-4
AE-602940-101	43-1	B-21001-00106	74-3	B-21011-30132	73-5
AE-902950-106	40-1	B-21001-00106	74-4	B-21011-30132	74-5
AE-602955-106	42-1	B-21001-00106	74-5	B-21011-30132	74-1-4
AE-602970-107	44-1	B-21001-00106	74-1-3	B-21011-30507	72-3
AE-602970-114	35-2	B-21001-00106	74-1-4	B-21011-30507	73-3
AE-602970-115	39-2	B-21001-00106	74-1-4	B-21011-30507	73-4
AE-670E3048	41-1	B-21001-00128	72-3	B-21011-30507	74-3
AE-751Q0800	43-1	B-21001-00128	73-3	B-21011-30507	74-4
B-20121-30720	68-1	B-21001-00128	74-3	B-21011-30507	74-1-3
B-20121-30801	68-1	B-21001-00128	74-1-3	B-21011-30507	74-1-4
B-20121-30901	68-1	B-21001-00651	72-2	B-21011-30528	72-4
B-20121-31001	68-1	B-21001-00651	73-2	B-21011-30528	73-4
B-20121-31101	68-1	B-21001-00651	74-2	B-21011-30528	74-4
B-20121-31265	68-1	B-21001-00651	74-1-2	B-21011-30528	74-1-3
B-20121-31275	68-1	B-21001-00689	72-3	B-21011-30603	72-3
B-20121-31293	68-1	B-21001-00689	72-4	B-21011-30603	72-4
B-20121-31401	68-1	B-21001-00689	73-3	B-21011-30603	73-3
B-21001-00035	72-3	B-21001-00689	73-4	B-21011-30603	73-4
B-21001-00035	73-3	B-21001-00689	74-3	B-21011-30603	73-4
B-21001-00035	74-3	B-21001-00689	74-4	B-21011-30603	74-3
B-21001-00035	74-1-3	B-21001-00689	74-4	B-21011-30603	74-4
B-21001-00036	72-3	B-21001-00689	74-1-3	B-21011-30603	74-4
B-21001-00036	73-3	B-21001-00689	74-1-3	B-21011-30603	74-1-3
B-21001-00036	74-3	B-21001-00689	74-1-4	B-21011-30603	74-1-3

部品番号 Part No.	頁 Page	部品番号 Part No.	頁 Page	部品番号 Part No.	頁 Page
B-21011-30603	74-1-4	B-21011-31011	73-3	B-21011-32404	74-1-3
B-21011-30604	72-3	B-21011-31011	73-4	B-21011-32404	74-1-4
B-21011-30604	72-4	B-21011-31011	73-4	B-21011-32414	72-4
B-21011-30604	73-3	B-21011-31011	74-3	B-21011-32414	73-4
B-21011-30604	73-5	B-21011-31011	74-4	B-21011-32414	74-4
B-21011-30604	73-4	B-21011-31011	74-4	B-21011-32414	74-1-4
B-21011-30604	74-3	B-21011-31011	74-1-3	B-21011-32801	72-3
B-21011-30604	74-4	B-21011-31011	74-1-3	B-21011-32801	72-4
B-21011-30604	74-5	B-21011-31011	74-1-4	B-21011-32801	73-3
B-21011-30604	74-1-3	B-21011-31105	72-4	B-21011-32801	73-4
B-21011-30604	74-1-3	B-21011-31106	72-4	B-21011-32801	73-4
B-21011-30604	74-1-4	B-21011-31702	72-3	B-21011-32801	74-3
B-21011-30618	72-4	B-21011-31702	72-3	B-21011-32801	74-4
B-21011-30618	73-4	B-21011-31702	73-3	B-21011-32801	74-4
B-21011-30618	74-4	B-21011-31702	73-3	B-21011-32801	74-1-3
B-21011-30618	74-1-4	B-21011-31702	73-4	B-21011-32801	74-1-3
B-21011-30702	72-3	B-21011-31702	74-3	B-21011-32801	74-1-4
B-21011-30702	72-4	B-21011-31702	74-3	B-21013-30664	72-2
B-21011-30702	73-3	B-21011-31702	74-4	B-21013-30664	73-2
B-21011-30702	73-4	B-21011-31702	74-1-2	B-21013-30664	74-2
B-21011-30702	73-4	B-21011-31702	74-1-3	B-21013-30664	74-1-2
B-21011-30702	74-3	B-21011-32404	72-3	B-21013-35102	74-4
B-21011-30702	74-4	B-21011-32404	72-4	B-21013-35102	74-1-4
B-21011-30702	74-4	B-21011-32404	73-3	B-21013-35105	72-3
B-21011-30702	74-1-3	B-21011-32404	73-4	B-21013-35105	73-3
B-21011-30702	74-1-3	B-21011-32404	73-4	B-21013-35105	74-3
B-21011-30702	74-1-4	B-21011-32404	74-3	B-21013-35105	74-1-2
B-21011-30702	74-1-4	B-21011-32404	74-4	B-21013-35125	72-3
B-21011-31011	72-3	B-21011-32404	74-4	B-21013-35125	73-3
B-21011-31011	72-4	B-21011-32404	74-1-3	B-21013-35125	74-3

部品番号 Part No.	頁 Page	部品番号 Part No.	頁 Page	部品番号 Part No.	頁 Page
B-21013-35125	74-1-3	B-21731-30502	74-2	B-23441-04902	51-1
B-21013-37310	72-1	B-21731-30502	74-1-2	B-23441-04902	51-1-1
B-21013-37310	73-1	B-21731-30603	72-2	B-23641-00114	51-1-1
B-21013-37310	74-1	B-21731-30603	73-2	B-23641-00117	51-1
B-21013-37310	74-1-1	B-21731-30603	74-2	B-23641-00505	51-1-2
B-21013-37311	72-1	B-21731-30603	74-1-2	B-23641-00516	51-2
B-21013-37311	73-1	B-21731-40608	72-2	B-23641-00804	51-1
B-21013-37311	74-1	B-21731-40608	73-2	B-23641-00804	51-1-1
B-21013-37311	74-1-1	B-21731-40608	74-2	B-23641-03311	51-1
B-21021-30103	73-5	B-21731-40608	74-1-1	B-23641-03311	51-1-1
B-21021-30104	73-5	B-21731-30612	72-2	B-23641-03702	51-1
B-21028-15901	72-1	B-21731-30612	73-2	B-23641-03702	51-1-1
B-21028-15901	73-1	B-21731-30612	74-2	B-23641-03703	51-1
B-21028-15901	74-1	B-21731-30612	74-1-2	B-23641-03703	51-1-1
B-21028-15902	72-2	B-21731-30703	72-2	B-23641-06601	51-1
B-21028-15902	73-2	B-21731-30703	73-2	B-23641-06601	51-1-1
B-21028-15902	74-2	B-21731-30703	74-2	B-23641-06718	51-1
B-21031-30103	74-5	B-21731-30703	74-1-2	B-23641-06719	51-1-1
B-21031-30104	74-5	B-21731-40705	72-2	B-23641-06801	51-1
B-21036-12430	72-4	B-21731-40705	73-2	B-23641-06801	51-1-1
B-21036-12430	73-5	B-21731-40705	74-2	B-23641-06901	51-1
B-21036-12430	74-5	B-21731-40705	74-1-1	B-23641-06901	51-1-1
B-21041-30103	74-1-4	B-21731-30802	72-1	B-23642-00432	51-2
B-21041-30104	74-1-4	B-21731-30802	73-1	B-23642-00440	51-1-2
B-21731-30306	72-2	B-21731-30802	74-1	B-23643-00263	51-1-2
B-21731-30306	73-2	B-21731-30802	74-1-1	B-25011-30701	72-1
B-21731-30306	74-2	B-21733-40205	72-2	B-25011-30701	73-1
B-21731-30306	74-1-2	B-21733-40205	73-2	B-25011-30701	74-1
B-21731-30502	72-2	B-21733-40205	74-2	B-25011-30701	74-1-1
B-21731-30502	73-2	B-21733-40205	74-1-1	B-91111-60101	72-3

部品番号 Part No.	頁 Page	部品番号 Part No.	頁 Page	部品番号 Part No.	頁 Page
B-91111-60101	72-4	B-93118-08652	73-5	B-95113-02400	72-2
B-91111-60101	73-3	B-93118-08652	74-5	B-95113-02400	72-2
B-91111-60101	73-4	B-93118-08652	74-1-4	B-95113-02400	73-2
B-91111-60101	73-5	B-93128-10082	72-4	B-95113-02400	73-2
B-91111-60101	74-3	B-93128-10082	73-5	B-95113-02400	74-2
B-91111-60101	74-4	B-93128-10082	74-5	B-95113-02400	74-2
B-91111-60101	74-5	B-93128-10082	74-1-5	B-95113-02400	74-1-2
B-91111-60101	74-1-3	B-93364-08052	72-2	B-95113-02400	74-1-2
B-91111-60101	74-1-4	B-93364-08052	73-2	B-95133-00500	72-4
B-91111-60101	74-1-4	B-93364-08052	74-2	B-95133-00500	73-4
B-91511-08351	72-2	B-93364-08052	74-1-2	B-95133-00500	74-4
B-91511-08351	73-2	B-94101-08201	72-2	B-95133-00500	74-1-4
B-91511-09351	74-2	B-94101-08201	73-2	B-96321-06350	72-2
B-91511-08351	74-1-2	B-94101-08201	74-2	B-96321-06350	73-2
B-91911-01489	72-2	B-94101-08201	74-1-2	B-96321-06350	74-2
B-91911-01489	73-2	B-94341-05102	72-4	B-96321-06350	74-1-1
B-91911-01489	74-2	B-94341-05102	73-5	B-97123-01111	72-2
B-91911-01489	74-1-2	B-94341-05102	74-5	B-97123-01111	72-4
B-92702-06181	72-3	B-95111-01200	72-2	B-97123-01111	73-2
B-92702-06181	72-4	B-95111-01200	73-2	B-97123-01111	73-5
B-92702-06181	73-3	B-95111-01200	74-2	B-97123-01111	74-2
B-92702-06181	73-4	B-95111-01200	74-1-2	B-97123-01111	74-5
B-92702-06181	73-5	B-95113-01000	72-3	B-97123-01111	74-1-2
B-92702-06181	74-3	B-95113-01000	73-3	B-97123-01111	74-1-5
B-92702-06181	74-4	B-95113-01000	74-3	B-97123-02111	72-4
B-92702-06181	74-5	B-95113-01000	74-1-2	B-97123-02111	73-5
B-92702-06181	74-1-3	B-95113-01100	72-2	B-97123-02111	74-5
B-92702-06181	74-1-4	B-95113-01100	73-2	B-97123-02111	74-1-5
B-92702-06181	74-1-4	B-95113-01100	74-2	N-16546-00H10	1-3
B-93118-08652	72-4	B-95113-01100	74-1-2	N-16546-00H10	2-1

部品番号 Part No.	頁 Page	部品番号 Part No.	頁 Page	部品番号 Part No.	頁 Page
N-16588-03H00	1-3	01030-06016	56-1	01100-06012	6-2
N-16588-03H00	2-1	01030-06016	63-1	01100-06012	17-1-1
Z-8-94132-674-0	14-1-1	01030-06016	63-1-1	01100-06012	69-2
Z-8-94132-675-0	14-1-1	01066-06008	14-5-3	01100-06012	70-2
Z-8-94313-443-0	14-1-1	01066-06010	45-2-1	01100-06012	71-2
Z-8-94419-532-0	14-1-1	01066-10012	82-3	01100-06012	71-1-2
Z-8-94419-533-0	14-1-1	01066-10012	82-3	01100-06014	27-1-2
Z-8-94419-534-0	14-1-1	01066-10012	82-3	01100-06014	35-2
01030-03006	61-2	01100-04030	18-3	01100-06016	3-1
01030-04012	87-3	01100-04030	27-1-2	01100-06016	3-4
01030-04016	19-1	01100-05010	18-1	01100-06016	21-2
01030-04016	21-1	01100-05010	20-1	01100-06016	25-1
01030-04016	23-1	01100-05010	22-1	01100-06016	27-1
01030-04016	25-1	01100-05010	24-1	01100-06016	27-2-1
01030-04016	27-1	01100-05010	26-1	01100-06016	77-9-2
01030-04016	27-2-1	01100-05010	27-1-1	01100-06018	6-2
01030-04020	28-1	01100-05012	7-1	01100-06020	14-4-1
01030-04025	28-2	01100-05012	8-1	01100-06020	17-1-1
01030-04055	28-2	01100-05012	9-1	01100-06020	77-10-2
01030-06010	19-1	01100-05012	10-1	01100-06025	15-1
01030-06010	21-1	01100-05012	11-1	01100-06025	16-1
01030-06010	23-1	01100-05012	12-1	01100-06025	17-1
01030-06010	25-1	01100-05012	13-1	01100-08010	1-3
01030-06010	27-1	01100-05012	14-1	01100-08010	2-2
01030-06010	27-2-1	01100-06010	14-4-1	01100-08010	37-2-1
01030-06012	80-1	01100-06010	18-3	01100-08012	3-1
01030-06016	1-3	01100-06010	20-3	01100-08012	19-1
01030-06016	2-2	01100-06010	27-1-2	01100-08012	21-1
01030-06016	3-4	01100-06010	87-2	01100-08012	23-1
01030-06016	4-2	01100-06012	5-2	01100-08012	25-1

部品番号 Part No.	頁 Page	部品番号 Part No.	頁 Page	部品番号 Part No.	頁 Page
01100-08012	27-1	01100-08020	11-1	01100-08030	5-2
01100-08012	56-1	01100-08020	10-1	01100-08030	6-1
01100-08014	35-2	01100-08020	12-1	01100-08030	57-1-3
01100-08014	77-1-1	01100-08020	12-1	01100-08030	57-3-2
01100-08016	5-2	01100-08020	13-1	01100-08035	34-2
01100-08016	6-1	01100-08020	14-1	01100-08035	37-1-1
01100-08016	10-1	01100-08020	14-1	01100-08035	37-3-1
01100-08016	14-5-2	01100-08020	14-2-1	01100-08035	48-1
01100-08016	17-1-1	01100-08020	14-4-4	01100-08045	89-1
01100-08016	23-2	01100-08020	27-2-1	01100-10016	89-1
01100-08016	25-2	01100-08020	63-2	01100-10016	89-3
01100-08016	34-3	01100-08020	63-1-2	01100-10020	63-1
01100-08016	37-1-1	01100-08020	75-1	01100-10020	63-3
01100-08016	37-3-2	01100-08025	4-1-1	01100-10020	63-1-1
01100-08016	54-2	01100-08025	7-1	01100-10020	63-1-2
01100-08016	57-2	01100-08025	8-1	01100-10020	77-10-1
01100-08016	57-1-2	01100-08025	9-1	01100-10020	80-2-3
01100-08016	57-2-2	01100-08025	10-1	01100-10020	82-2
01100-08016	57-3-2	01100-08025	11-1	01100-10025	14-3-1
01100-08016	58-1	01100-08025	12-1	01100-10025	37-1-1
01100-08016	58-1-1	01100-08025	13-1	01100-10025	37-3-1
01100-08016	81-9-1	01100-08025	14-1	01100-10025	57-1-1
01100-08016	81-10-1	01100-08025	14-4-4	01100-10025	57-2-1
01100-08016	88-1	01100-08025	69-1	01100-10025	57-3-1
01100-08016	88-2	01100-08025	70-2	01100-10025	58-2
01100-08020	4-1-1	01100-08025	71-2	01100-10025	58-1-1
01100-08020	7-1	01100-08025	71-1-2	01100-10025	58-1-1
01100-08020	8-1	01100-08025	77-4	01100-10025	60-1
01100-08020	9-1	01100-08025	76-3	01100-10025	62-2
01100-08020	9-1	01100-08025	77-1-1	01100-10025	69-1

部品番号 Part No.	頁 Page	部品番号 Part No.	頁 Page	部品番号 Part No.	頁 Page
01100-10025	70-1	01100-10050	38-1	01100-14025	79-3-2
01100-10025	71-1	01100-10055	15-1	01100-14030	79-2
01100-10025	71-1-1	01100-10055	16-1	01100-16016	81-9-1
01100-10025	89-4	01100-10055	17-1	01100-16016	81-10-1
01100-10030	34-2	01100-10055	34-2	01100-16030	80-1-1
01100-10030	38-1	01100-10055	38-1	01100-16065	62-1
01100-10030	57-2	01100-10055	77-5-1	01100-16065	62-1-1
01100-10030	57-1-2	01100-10055	77-8-1	01100-16065	80-2
01100-10030	57-2-2	01100-10085	67-1	01100-16065	80-1-2
01100-10030	57-3-2	01100-10090	89-3	01100-16065	80-2-3
01100-10030	77-1	01100-10110	57-3-1	01100-16070	81-2-2
01100-10030	77-2-1	01100-12020	28-4-1	01100-16070	81-4-2
01100-10030	77-5-1	01100-12020	80-2	01100-16070	81-7-1
01100-10030	77-8-1	01100-12020	80-1-3	01100-20080	62-1
01100-10035	34-2	01100-12020	81-2	01100-20080	62-1-1
01100-10035	38-1	01100-12020	81-1-2	01103-08016	34-3
01100-10035	57-1-2	01100-12025	80-1-2	01103-08016	37-1-2
01100-10035	57-1	01100-12025	87-2	01103-08020	38-1
01100-10035	58-1	01100-12025	88-1	01103-08025	38-1
01100-10040	34-2	01100-12030	49-1	01103-10030	37-1-2
01100-10040	48-1	01100-12030	54-1	01103-10035	37-1-2
01100-10040	62-2	01100-12040	63-1-3	01103-10040	37-1-2
01100-10040	69-1	01100-12040	80-1-2	01103-10050	37-1-2
01100-10040	70-1	01100-12040	80-2-3	01103-10050	57-1-1
01100-10040	71-1	01100-12080	81-5-2	01103-10050	57-3-2
01100-10040	71-1-1	01100-12080	81-6-3	01103-10080	37-1-2
01100-10040	88-1	01100-12080	81-8-3	01103-10090	1-2
01100-10040	89-2	01100-14025	79-2	01103-10090	2-1
01100-10045	61-1	01100-14025	79-1-2	01103-10090	3-2
01100-10050	34-2	01100-14025	79-2-2	01103-10090	4-1

部品番号 Part No.	頁 Page	部品番号 Part No.	頁 Page	部品番号 Part No.	頁 Page
01103-12025	55-6	01106-10071	51-1-2	01400-00004	21-1
01103-12025	55-6	01106-16030	55-4	01400-00004	23-1
01103-12025	55-1-3	01106-16030	55-4	01400-00004	25-1
01103-12025	55-2-3	01106-16030	55-1-2	01400-00004	27-1
01103-12025	55-3-3	01106-16030	55-2-3	01400-00004	27-2-1
01103-12025	55-4-2	01106-16030	55-3-2	01400-00006	3-1
01103-12030	63-1	01110-30110	62-1-1	01400-00006	3-4
01103-12030	63-1-1	01110-30150	62-2	01400-00006	14-4-1
01103-12035	80-2	01113-10035	37-1-2	01400-00006	14-4-1
01103-12035	80-1-2	01120-10030	57-2	01400-00006	15-1
01103-12035	80-2-2	01120-10030	57-1-2	01400-00006	16-1
01103-14040	80-1-1	01120-10030	57-2-2	01400-00006	17-1
01103-14055	82-2	01120-10030	57-3-2	01400-00006	17-1-1
01103-16030	55-4-1	01120-10030	58-2	01400-00006	25-1
01103-16035	80-1	01120-10030	58-1-1	01400-00006	21-2
01103-16035	81-3-2	01120-10040	58-2	01400-00006	27-1
01103-16040	79-1	01120-10040	58-1-2	01400-00006	27-1-2
01103-16040	79-1-2	01120-10065	77-10-2	01400-00006	27-2-1
01103-16040	79-2-2	01141-08016	63-1-2	01400-00006	56-1
01103-16040	79-3-2	01141-08030	63-2	01400-00008	4-1-1
01103-16045	80-2-2	01141-08030	63-1-1	01400-00008	34-2
01103-16045	81-2	01170-06016	44-1	01400-00008	34-3
01103-16045	81-1-3	01170-06025	44-1	01400-00008	37-1-1
01103-16050	81-2	01183-06010	14-4-2	01400-00008	37-3-1
01103-16050	81-1-3	01183-06010	14-4-2	01400-00008	37-3-2
01103-20050	80-2-1	01183-06016	14-4-3	01400-00008	48-1
01105-12041	80-2	01183-06016	14-5-2	01400-00008	48-1
01106-10035	34-1	01183-08045	14-4-3	01400-00008	52-1
01106-10035	38-1	01185-08016	6-1	01400-00008	69-1
01106-10058	51-2	01400-00004	19-1	01400-00008	70-2

部品番号 Part No.	頁 Page	部品番号 Part No.	頁 Page	部品番号 Part No.	頁 Page
01400-00008	71-2	01400-00010	88-1	01400-10016	55-3-2
01400-00008	71-1-2	01400-00010	89-3	01400-10016	55-4-1
01400-00008	75-1	01400-00010	89-4	01400-10020	46-1
01400-00008	88-2	01400-00012	28-1	01400-10020	46-2
01400-00008	89-1	01400-00012	55-6	01400-20010	16-2
01400-00010	34-2	01400-00012	55-6	01402-00008	48-1
01400-00010	38-1	01400-00012	55-1-3	01402-00008	57-1-3
01400-00010	54-2	01400-00012	55-2-3	01402-00008	57-3-2
01400-00010	57-2	01400-00012	55-3-3	01402-00008	59-1
01400-00010	57-1-2	01400-00012	81-5-2	01402-00008	75-1
01400-00010	58-1	01400-00012	81-6-3	01402-00010	34-2
01400-00010	58-2	01400-00012	81-8-3	01402-00010	57-1-2
01400-00010	58-1-2	01400-00012	87-2	01402-00010	57-2-2
01400-00010	62-2	01400-00018	80-2-1	01402-00010	57-3-2
01400-00010	67-1	01400-00018	81-3	01402-00010	57-2
01400-00010	69-1	01400-00018	81-1-3	01402-00010	58-2
01400-00010	70-1	01400-00018	81-2-2	01402-00010	58-2
01400-00010	71-1	01400-00018	81-4-2	01402-00010	58-1-1
01400-00010	71-1-1	01400-00018	81-7-2	01402-00010	58-1-2
01400-00010	77-1	01400-00022	51-3	01402-00010	65-2
01400-00010	77-10-2	01400-00022	51-1-3	01402-00010	67-1
01400-00010	81-2	01400-10008	39-3	01402-00012	34-3
01400-00010	81-1-2	01400-10010	37-1-2	01402-00012	37-3-2
01400-00010	81-2-2	01400-10010	48-1	01402-00012	54-1
01400-00010	81-3-2	01400-10012	55-4-2	01402-00012	57-1
01400-00010	81-4-2	01400-10014	82-2	01402-00012	57-2-1
01400-00010	81-5-2	01400-10016	55-4	01402-00014	49-1-1
01400-00010	81-6-2	01400-10016	55-4	01402-00014	50-1
01400-00010	81-7-2	01400-10016	55-1-2	01402-00020	49-2
01400-00010	81-8-3	01400-10016	55-2-3	01402-00020	49-1-2

部品番号 Part No.	頁 Page	部品番号 Part No.	頁 Page	部品番号 Part No.	頁 Page
01402-00022	49-1	01420-00008	3-4	02000-00008	3-1
01402-00024	53-1	01420 00008	4-1	02000-00008	3-4
01402-10010	51-3	01420-00008	4-2	02000-00008	4-2
01402-10010	51-1-3	02000-00004	18-3	02000-00008	5-2
01402-10016	53-1	02000-00004	19-1	02000-00008	5-2
01402-20014	37-1-2	02000-00004	20-2	02000-00008	6-1
01405-00010	58-2	02000-00004	21-1	02000-00008	6-1
01405-00010	58-1-2	02000-00004	23-1	02000-00008	17-1-1
01407-00008	48-1	02000-00004	25-1	02000-00008	34-3
01407-00022	49-2	02000-00004	27-1	02000-00008	37-3-2
01407-00022	49-1-2	02000-00004	27-1-2	02000-00008	38-1
01412-00018	81-2	02000-00004	27-2-1	02000-00008	56-1
01412-00018	81-1-2	02000-00005	56-2	02000-00008	57-2
01412-00018	81-5-1	02000-00005	69-2	02000-00008	57-1-2
01412-00018	81-6-2	02000-00005	70-2	02000-00008	58-1
01412-00018	81-8-1	02000-00005	71-2	02000-00008	58-3
01412-00030	54-3	02000-00005	71-1-2	02000-00008	58-1-2
01412-10016	49-1	02000-00006	17-1-1	02000-00008	61-1
01412-10016	49-2	02000-00006	18-2	02000-00008	63-2
01412-10016	49-1-2	02000-00006	20-2	02000-00008	63-2
01412-10016	54-2	02000-00006	22-2	02000-00008	63-3
01412-10016	54-3	02000-00006	24-2	02000-00008	63-1-2
01412-10020	53-1	02000-00006	26-2	02000-00008	63-1-2
01420-00006	19-1	02000-00006	27-1-2	02000-00008	63 1-2
01420-00006	21-1	02000-00006	56-1	02000-00008	69-2
01420-00006	23-1	02000-00006	56-1	02000-00008	70-2
01420-00006	25-1	02000-00006	56-2	02000-00008	71-2
01420-00006	27-1	02000-00006	63-1	02000-00008	71-1-2
01420-00006	27-2-1	02000-00006	63-1-1	02000-00010	15-1
01420-00008	3-3	02000-00006	80-1	02000-00010	16-1

部品番号 Part No.	頁 Page	部品番号 Part No.	頁 Page	部品番号 Part No.	頁 Page
02000-00010	54-2	02000-00010	81-6-2	02010-00005	20-1
02000-00010	56-1	02000-00010	81-8-3	02010-00005	22-1
02000-00010	57-1	02000-00010	89-3	02010-00005	24-1
02000-00010	57-1-1	02000-00010	89-3	02010-00005	26-1
02000-00010	57-1-1	02000-00012	57-1	02010-00005	27-1-1
02000-00010	57-2-1	02000-00012	57-2-1	02010-00006	1-3
02000-00010	57-2-1	02000-00012	63-1	02010-00006	2-2
02000-00010	57-3-2	02000-00012	63-1-1	02010-00006	3-1
02000-00010	57-3-2	02000-00012	87-2	02010-00006	3-1
02000-00010	58-2	02000-00012	87-2	02010-00006	3-4
02000-00010	58-3	02000-00012	89-4	02010-00006	3-4
02000-00010	58-1-1	02000-00016	58-3	02010-00006	4-2
02000-00010	58-1-2	02000-00016	58-1-2	02010-00006	5-2
02000-00010	58-1-2	02000-00030	54-3	02010-00006	6-2
02000-00010	63-1	02000-10008	63-1-2	02010-00006	6-2
02000-00010	63-2	02000-10010	60-1	02010-00006	14-4-1
02000-00010	63-3	02010-00004	18-3	02010-00006	14-4-1
02000-00010	63-1-1	02010-00004	20-2	02010-00006	15-1
02000-00010	63-1-2	02010-00004	27-1-2	02010-00006	16-1
02000-00010	63-1-2	02010-00004	87-3	02010-00006	17-1
02000-00010	65-2	02010-00005	7-1	02010-00006	17-1-1
02000-00010	67-1	02010-00005	8-1	02010-00006	18-3
02000-00010	69-1	02010-00005	9-1	02010-00006	19-1
02000-00010	70-1	02010-00005	10-1	02010-00006	20-3
02000-00010	71-1	02010-00005	10-1	02010-00006	21-1
02000-00010	71-1-1	02010-00005	11-1	02010-00006	21-2
02000-00010	81-2	02010-00005	12-1	02010-00006	23-1
02000-00010	81-1-2	02010-00005	13-1	02010-00006	25-1
02000-00010	81-3-2	02010-00005	14-2	02010-00006	25-1
02000-00010	81-5-2	02010-00005	18-1	02010-00006	27-1

部品番号 Part No.	頁 Page	部品番号 Part No.	頁 Page	部品番号 Part No.	頁 Page
02010-00006	27-1	02010-00008	12-1	02010-00008	57-2-2
02010-00006	27-1-2	02010-00008	13-1	02010-00008	57-3-2
02010-00006	27-1-2	02010-00008	14-1	02010-00008	58-1
02010-00006	27-2-1	02010-00008	14-1	02010-00008	58-1-1
02010-00006	27-2-1	02010-00008	14-2	02010-00008	63-2
02010-00006	35-2	02010-00008	14-5-2	02010-00008	63-1-2
02010-00006	44-1	02010-00008	17-1-1	02010-00008	69-2
02010-00006	44-1	02010-00008	19-1	02010-00008	70-2
02010-00006	56-1	02010-00008	21-1	02010-00008	71-2
02010-00006	69-2	02010-00008	23-1	02010-00008	71-1-2
02010-00006	70-2	02010-00008	23-2	02010-00008	75-1
02010-00006	71-2	02010-00008	25-1	02010-00008	76-3
02010-00006	71-1-2	02010-00008	25-2	02010-00008	77-4
02010-00006	77-9-2	02010-00008	27-1	02010-00008	77-1-1
02010-00006	77-10-2	02010-00008	27-2-1	02010-00008	77-1-1
02010-00006	87-2	02010-00008	34-2	02010-00008	81-9-1
02010-00008	1-3	02010-00008	34-3	02010-00008	81-10-1
02010-00008	2-2	02010-00008	35-2	02010-00008	88-1
02010-00008	3-1	02010-00008	37-1-1	02010-00008	88-2
02010-00008	4-1-1	02010-00008	37-1-1	02010-00010	14-3-1
02010-00008	4-1-1	02010-00008	37-2-1	02010-00010	16-1
02010-00008	5-2	02010-00008	37-3-1	02010-00010	17-1
02010-00008	6-1	02010-00008	37-3-2	02010-00010	34-2
02010-00008	7-1	02010-00008	39-3	02010-00010	37-1-1
02010-00008	8-1	02010-00008	48-1	02010-00010	37-3-1
02010-00008	9-1	02010-00008	48-1	02010-00010	38-1
02010-00008	9-1	02010-00008	52-1	02010-00010	48-1
02010-00008	10-1	02010-00008	54-2	02010-00010	51-2
02010-00008	11-1	02010-00008	57-2	02010-00010	51-1-2
02010-00008	12-1	02010-00008	57-1-2	02010-00010	54-2

部品番号 Part No.	頁 Page	部品番号 Part No.	頁 Page	部品番号 Part No.	頁 Page
02010-00010	57-2	02010-00010	77-10-1	02010-00012	87-2
02010-00010	57-2	02010-00010	80-2	02010-00012	88-1
02010-00010	57-1-1	02010-00010	80-1-3	02010-00014	79-2
02010-00010	57-1-2	02010-00010	80-2-3	02010-00014	79-1-2
02010-00010	57-1-3	02010-00010	81-2	02010-00014	79-2-2
02010-00010	57-2-1	02010-00010	81-1-2	02010-00014	79-3-2
02010-00010	57-2-2	02010-00010	81-2-2	02010-00016	62-1
02010-00010	57-3-1	02010-00010	81-3-2	02010-00016	62-1-1
02010-00010	57-3-1	02010-00010	81-4-2	02010-00016	80-1
02010-00010	57-3-2	02010-00010	81-5-2	02010-00016	80-2
02010-00010	58-1	02010-00010	81-6-3	02010-00016	80-1-1
02010-00010	58-2	02010-00010	81-7-2	02010-00016	80-1-2
02010-00010	58-1-1	02010-00010	81-8-3	02010-00016	81-2-2
02010-00010	58-1-1	02010-00010	82-2	02010-00016	80-2-3
02010-00010	61-2	02010-00010	88-1	02010-00016	81-4-2
02010-00010	62-2	02010-00010	89-3	02010-00016	81-7-2
02010-00010	63-1	02010-00010	89-3	02010-00016	81-9-1
02010-00010	63-3	02010-00012	28-4-1	02010-00016	81-10-1
02010-00010	63-1-1	02010-00012	49-1	02010-00020	62-1
02010-00010	63-1-2	02010-00012	63-1-3	02010-00020	62-1-1
02010-00010	67-1	02010-00012	80-2	02010-00020	80-2-1
02010-00010	68-1	02010-00012	80-2	02010-00022	51-3
02010-00010	69-1	02010-00012	80-1-2	02010-00022	51-1-3
02010-00010	70-1	02010-00012	80-1-2	02010-00030	62-2
02010-00010	71-1	02010-00012	80-2-3	02010-00030	62-1-1
02010-00010	71-1-1	02010-00012	81-2	02010-10008	63-2
02010-00010	77-1	02010-00012	81-1-3	02010-10008	63-1-1
02010-00010	77-2-1	02010-00012	81-5-2	02010-10010	60-1
02010-00010	77-5-1	02010-00012	81-6-3	02010-00008	34-3
02010-00010	77-8-1	02010-00012	81-8-3	02010-00008	37-1-2

部品番号 Part No.	頁 Page	部品番号 Part No.	頁 Page	部品番号 Part No.	頁 Page
02011-00008	38-1	02011-00016	80-2-2	02100-00040	81-7-1
02011-00010	34-1	02011-00016	81-3	02100-00045	79-1
02011-00010	37-1-2	02011-00016	81-1-3	02100-00045	79-1-1
02011-00010	38-1	02011-00016	81-3-2	02100-00045	79-2-1
02011-00010	57-1-1	02100-00022	35-3	02100-00045	79-3-1
02011-00010	57-3-2	02100-00022	43-1	02100-00045	80-1
02011-00012	55-6	02100-00022	49-1-1	02100-00045	80-1-1
02011-00012	55-6	02100-00025	36-1	02100-00045	80-2-2
02011-00012	55-1-3	02100-00025	37-1-1	02100-00048	37-1
02011-00012	55-2-3	02100-00025	37-3-1	02100-00065	80-2-1
02011-00012	55-3-3	02100-00025	79-1	02110-00016	40-1
02011-00012	55-4-2	02100-00025	79-2	02110-00018	77-2
02011-00012	63-1	02100-00025	79-1-1	02110-00018	77-9-1
02011-00012	63-1-1	02100-00025	79-2-2	02110-00018	77-10-3
02011-00012	80-2	02100-00025	79-1-2	02110-00024	40-1
02011-00012	80-1-2	02100-00025	79-2-1	02110-00025	44-1
02011-00012	80-2-2	02100-00025	79-3-2	02110-00028	40-1
02011-00014	80-1-1	02100-00025	79-3-2	02110-00032	51-2
02011-00014	82-2	02100-00025	80-2	02110-00032	51-1-2
02011-00016	49-1-1	02100-00025	80-1-2	02110-00032	68-1
02011-00016	55-4	02100-00025	80-2-2	02110-00045	49-1-1
02011-00016	55-4	02100-00035	36-1	02110-00047	36-1
02011-00016	55-1-2	02100-00040	37-1	02110-00048	51-1
02011-00016	55-2-3	02100-00040	80-1	02110-00048	51-1-1
02011-00016	55-3-2	02100-00040	80-1-1	02110-00052	82-2
02011-00016	55-4-1	02100-00040	80-2-1	02110-00080	36-1
02011-00016	79-2	02100-00040	81-2	02110-00080	37-1
02011-00016	79-1-2	02100-00040	81-1-2	02200-02015	57-2
02011-00016	79-2-2	02100-00040	81-2-2	02200-02015	57-1-2
02011-00016	79-3-2	02100-00040	81-4-2	02200-02015	58-1

部品番号 Part No.	頁 Page	部品番号 Part No.	頁 Page	部品番号 Part No.	頁 Page
02200-02015	58-3	02200-16010	69-2	02262-08030	58-1-2
02200-02015	58-1-2	02200-16010	70-2	02262-10025	63-2
02200-02015	63-2	02200-16010	71-2	02262-10025	63-1-2
02200-02015	63-1-2	02200-16010	71-1-2	02262-10030	57-1-1
02200-02015	75-1	02200-32020	57-2-1	02262-10030	57-1-1
02200-03015	63-2	02200-32020	57-1-1	02262-10030	57-2-1
02200-03015	63-1-2	02200-32020	57-1-1	02262-10030	57-3-1
02200-03025	58-1-2	02200-32020	57-3-2	02262-10030	57-3-2
02200-03025	58-1-3	02200-32020	57-3-2	02262-10030	58-1-1
02200-03025	58-2	02200-32020	58-1-1	02270-03032	81-8-2
02200-03025	58-3	02200-32025	56-1	02270-04032	79-1
02200-03030	80-2-2	02200-32025	57-1	02270-04032	79-1-1
02200-03030	81-3	02200-32025	57-2-1	02270-04032	79-2-1
02200-03030	81-1-3	02200-32032	49-1	02270-04032	79-3-1
02200-03030	81-2-2	02200-32032	49-2	02270-06030	48-1
02200-03030	81-4-2	02200-32032	49-1-2	02270-10040	63-2
02200-03030	81-7-2	02200-32032	54-2	02270-10040	63-1-1
02200-04025	58-3	02200-32032	54-3	02360-05019	35-3
02200-04025	58-1-2	02212-06012	42-1	02360-05019	37-1-1
02200-04036	81-2	02212-06016	3-2	02360-05019	37-3-1
02200-04036	81-1-2	02212-08016	37-1-1	02360-05019	43-1
02200-04036	81-5-1	02212-08016	37-3-1	02432-01008	83-2
02200-04036	81-6-2	02212-08020	34-1	02432-01008	83-2
02200-04036	81-8-2	02212-08020	38-1	02432-01008	85-3
02200-04040	53-1	02212-12028	3-2	02432-01008	85-3
02200-04040	62-1-1	02262-06015	56-2	02432-01008	85-4
02200-06055	54-3	02262-08025	57-2	02432-01008	84-5
02200-16010	56-1	02262-08025	57-1-2	02432-01008	84-5
02200-16010	56-2	02262-08025	58-1	02432-01008	84-5
02200-16010	56-2	02262-08030	58-3	02432-01008	84-6

部品番号 Part No.	頁 Page	部品番号 Part No.	頁 Page	部品番号 Part No.	頁 Page
02432-01008	84-6	03217-08501	54-3	03320-00180	77-2
02432-01108	83-2	03300-00100	42-1	03320-00180	77-2
03000-06005	36-1	03300-00140	42-1	03320-00180	77-9-1
03000-06207	36-1	03300-00160	35-3	03320-00180	77-9-1
03000-06207	36-1	03300-00160	44-1	03320-00180	77-9-1
03000-06208	37-1	03300-00180	35-3	03320-00180	77-9-2
03000-06208	40-1	03300-00180	43-1	03320-00180	77-9-2
03000-06211	45-2	03300-00210	40-1	03320-00180	77-10-1
03000-06211	45-1-1	03300-00210	44-1	03320-00180	77-10-1
03000-06304	39-4	03300-00220	35-2	03320-00180	77-10-1
03001-06206	42-1	03300-00220	45-2-1	03320-00180	77-10-1
03001-06207	40-1	03300-00280	77-1	03320-00180	77-10-1
03070-60022	49-1-1	03300-00280	77-9-1	03320-00180	77-10-2
03071-30206	54-3	03300-00280	77-10-3	03320-00180	77-10-3
03071-30211	54-3	03300-00320	35-3	03320-00180	81-3-1
03071-30214	46-1	03310-00300	76-1	03320-00180	81-5-2
03071-32207	45-1	03310-00350	76-1	03320-00180	81-6-3
03071-32207	45-1-1	03310-00700	45-1	03320-00180	81-8-2
03126-83201	54-2	03310-00700	45-1-1	03320-00200	57-3-1
03146-13201	54-1	03310-00750	42-1	03320-00250	81-2
03146-13201	54-1	03310-01450	39-5	03320-00250	81-1-2
03190-00008	36-2	03320-00110	77-2-1	03320-00250	81-5-1
03190-00011	35-3	03320-00110	77-5-1	03320-00250	81-6-2
03190-00011	43-1	03320-00110	77-8-1	03320-00250	81-8-1
03190-00012	37-1-2	03320-00140	77-2-1	03320-00340	81-8-2
03192-00005	36-2	03320-00140	77-3-1	03340-00060	81-1
03192-00011	46-1	03320-00140	77-5-1	03340-00060	81-1-1
03192-10005	36-2	03320-00140	77-6-1	03340-00060	81-5-2
03192-10007	42-2	03320-00140	77-7-1	03340-00060	81-6-2
03192-10012	46-1	03320-00180	77-2	03340-00060	81-8-2

部品番号 Part No.	頁 Page	部品番号 Part No.	頁 Page	部品番号 Part No.	頁 Page
03340-00140	67-1	04710-04060	77-3-1	04710-04135	77-10-4
03340-00160	39-4	04710-04060	77-5-1	04710-04140	77-4
03350-00450	53-1	04710-04060	77-7-1	04710-04140	77-5
03350-00650	82-1	04710-04070	77-4-1	04710-04140	77-10-4
03350-00950	81-2-1	04710-04075	77-10-4	04710-04145	77-4
03350-00950	81-4-1	04710-04085	77-4	04710-04145	77-5
03350-00950	81-7-1	04710-04085	77-5	04710-04150	77-4
04000-00200	76-2	04710-04085	77-10-4	04710-04150	77-4
04012-00202	81-1-1	04710-04090	76-3	04710-04150	77-5
04012-00202	81-6-2	04710-04090	77-1-1	04710-04150	77-5
04134-00202	77-2-1	04710-04090	77-2-1	04710-04150	77-10-2
04134-00202	77-5-1	04710-04090	77-2-2	04710-04160	77-4
04134-00202	77-8-1	04710-04090	77-6-2	04710-04160	77-5
04134-00404	77-10-1	04710-04090	77-6-2	04710-04160	77-10-4
04134-00404	77-10-1	04710-04095	77-4	04710-04165	77-4
04150-00404	77-9-2	04710-04095	77-5	04710-04165	77-5
04150-00404	77-10-1	04710-04100	77-10-2	04710-04165	77-10-4
04150-00404	77-10-2	04710-04110	77-4	04710-04170	77-4
04601-44217	77-10-4	04710-04110	77-5	04710-04170	77-5
04601-44242	77-10-4	04710-04115	77-3	04710-04175	77-4
04601-44266	77-10-2	04710-04115	77-10-4	04710-04175	77-5
04601-44296	77-10-4	04710-04120	77-4	04710-04175	77-10-4
04601-44316	77-10-4	04710-04120	77-5	04710-04190	77-4
04601-44341	77-10-4	04710-04125	77-10-4	04710-04190	77-4
04601-44385	77-10-4	04710-04125	77-10-4	04710-04190	77-5
04710-04010	77-3-1	04710-04130	77-1-1	04710-04190	77-5
04710-04010	77-4-1	04710-04130	77-2-1	04710-04190	77-10-4
04710-04010	77-5-1	04710-04130	77-6-2	04710-04200	77-4
04710-04010	77-7-1	04710-04135	77-4	04710-04200	77-4
04710-04046	77-6-2	04710-04135	77-5	04710-04200	77-5

部品番号 Part No.	頁 Page	部品番号 Part No.	頁 Page	部品番号 Part No.	頁 Page
04710-04200	77-5	04710-04350	77-4	04720-13150	77-4
04710-04200	77-5	04710-04350	77-5	04720-13150	77-10-2
04710-04205	77-4	04720-10140	87-2	04720-13160	77-4
04710-04210	77-10-4	04720-10155	87-2	04720-13160	77-10-4
04710-04215	77-4	04720-12006	19-2	04720-13165	77-4
04710-04215	77-4	04720-12006	21-2	04720-13165	77-10-4
04710-04215	77-5	04720-12006	23-1	04720-13170	77-4
04710-04215	77-5	04720-12006	25-2	04720-13175	77-4
04710-04225	77-4	04720-12006	27-2	04720-13175	77-10-4
04710-04225	77-4	04720-12006	27-2-2	04720-13185	77-4
04710-04225	77-5	04720-12006	56-2	04720-13190	77-4
04710-04225	77-5	04720-12006	77-4-1	04720-13190	77-10-4
04710-04240	77-4	04720-13075	77-10-4	04720-13200	77-4
04710-04240	77-5	04720-13080	77-3	04720-13200	77-4
04710-04245	77-4	04720-13085	77-4	04720-13205	77-4
04710-04245	77-5	04720-13085	77-10-4	04720-13210	77-10-4
04710-04255	77-4	04720-13095	77-4	04720-13215	77-4
04710-04255	77-5	04720-13100	77-10-2	04720-13215	77-4
04710-04270	77-4	04720-13110	77-4	04720-13225	77-4
04710-04270	77-4	04720-13115	77-3	04720-13225	77-4
04710-04270	77-5	04720-13115	77-10-4	04720-13240	77-4
04710-04270	77-5	04720-13120	77-4	04720-13245	77-4
04710-04280	77-4	04720-13125	77-10-4	04720-13255	77-4
04710-04280	77-5	04720-13125	77-10-4	04720-13270	77-4
04710-04295	77-4	04720-13135	77-4	04720-13270	77-4
04710-04295	77-4	04720-13135	77-10-4	04720-13280	77-4
04710-04295	77-5	04720-13140	77-4	04720-13295	77-4
04710-04295	77-5	04720-13140	77-10-4	04720-13295	77-4
04710-04325	77-4	04720-13145	77-4	04720-13325	77-4
04710-04325	77-5	04720-13150	77-4	04720-13350	77-4

部品番号 Part No.	頁 Page	部品番号 Part No.	頁 Page	部品番号 Part No.	頁 Page
04901-00100	54-1	04911-00023	77-3-1	04911-00065	1-3
04901-00100	82-2	04911-00023	77-4-1	04911-00065	1-3
04901-00100	82-2	04911-00023	77-4-1	04911-00065	2-2
04901-00160	80-1	04911-00023	77-5-1	04911-00065	2-2
04901-00160	80-1-1	04911-00023	77-5-1	04911-00065	3-4
04901-00160	80-2-1	04911-00023	77-6-2	04911-00065	3-4
04901-00190	37-3-1	04911-00023	77-6-2	04911-00065	3-4
04901-00190	54-1	04911-00023	77-6-2	04911-00065	4-2
04901-00190	54-2	04911-00023	77-7-1	04911-00065	4-2
04901-00190	57-2	04911-00023	77-7-1	04911-00065	4-2
04901-00190	57-1-2	04911-00024	14-4-3	04911-00065	4-1-1
04901-00190	57-2-2	04911-00027	75-1	04911-00090	4-1-1
04901-00190	57-3-2	04911-00027	77-9-2	04911-00090	4-1-1
04901-00190	58-1	04911-00037	5-2	04912-00000	14-4-2
04901-00190	58-1-1	04911-00040	6-1	04913-00055	4-2
04901-00191	54-2	04911-00042	76-2	04921-02005	77-2-1
04911-00016	14-4-3	04911-00043	34-4	04921-02005	77-6-2
04911-00018	77-2	04911-00044	5-2	05000-04005	19-1
04911-00018	77-3	04911-00044	6-2	05000-05004	19-1
04911-00018	77-10-2	04911-00044	76-1	05000-05004	23-1
04911-00021	77-2	04911-00044	76-2	05000-07001	21-1
04911-00021	77-3	04911-00046	76-1	05000-10003	21-1
04911-00021	77-10-2	04911-00055	3-4	05000-10003	25-1
04911-00022	88-1	04911-00055	4-2	05020-05004	19-1
04911-00022	88-2	04911-00060	1-3	05020-10003	21-1
04911-00023	76-3	04911-00060	1-3	05020-10003	27-1
04911-00023	77-2-1	04911-00060	2-2	06001-55015	55-3-1
04911-00023	77-2-1	04911-00060	3-4	06001-60009	55-3-2
04911-00023	77-2-2	04911-00060	3-4	06001-70012	55-3-1
04911-00023	77-3-1	04911-00060	4-2	06005-55015	55-2

部品番号 Part No.	頁 Page	部品番号 Part No.	頁 Page	部品番号 Part No.	頁 Page
06005-60009	55-5	06731-00120	55-4	10113-29171	45-2-1
06005-70012	55-2	06731-00120	55-3-2	10243-40441	37-1-2
06006-55015	55-2	06800-55015	55-1-1	10333-10061	34-3
06006-60009	55-5	06800-60009	55-1-2	10333-10071	34-3
06006-70012	55-2	06800-70012	55-1-1	10333-10081	34-3
06007-55015	55-2	06802-55015	55-1-1	11233-12001	34-3
06007-60009	55-5	06802-60009	55-1-2	11233-12001	37-3-1
06007-70012	55-2	06802-70012	55-1-1	11233-12011	37-3-2
06008-55015	55-2	06804-70012	55-1-1	11233-12011	34-3
06008-60009	55-5	06805-70012	55-1-1	11233-12011	37-3-1
06008-70012	55-2	06841-55015	55-2-2	12003-12021	37-3-1
06701-55015	55-2	06841-60009	55-2-3	121A2-50001	34-1
06701-55015	55-2	06841-70012	55-2-2	121B2-50001	38-1
06701-55015	55-3-1	06843-55015	55-2-2	121B2-50201	39-1
06701-70012	55-2	06843-60009	55-2-3	121B2-50301	39-1
06701-70012	55-2	06843-70012	55-2-2	121G2-50001	34-1
06701-70012	55-3-1	06851-55015	55-2-2	121H2-50001	38-1
06702-60009	55-5	06851-60009	55-2-3	121H2-50201	39-1
06702-60009	55-5	06851-70012	55-2-2	121H2-50301	39-1
06702-60009	55-3-2	09200-00105	83-2	121S2-50001	38-1
06711-55015	55-2	09210-10200	84-5	121S2-50201	39-1
06711-55015	55-2	10070-00019	48-1	122A2-50001	34-1
06711-55015	55-3-1	10113-10081	34-3	122A2-50201	35-1
06711-70012	55-2	10113-10081	37-3-2	122A2-50301	35-1
06711-70012	55-2	10113-10122	34-3	122B2-50001	38-1
06711-70012	55-3-1	10113-10122	37-3-2	122B2-50201	39-1
06712-60009	55-5	10113-29131	45-2-1	122B2-50301	39-1
06712-60009	55-5	10113-29141	45-2-1	122G2-50001	34-1
06712-60009	55-3-2	10113-29151	45-2-1	122G2-50201	35-1
06731-00120	55-4	10113-29161	45-2-1	122G2-50301	35-1

部品番号 Part No.	頁 Page	部品番号 Part No.	頁 Page	部品番号 Part No.	頁 Page
122H2-50001	38-1	13453-22101	45-2-1	14354-12171	51-1-2
122H2-50201	39-2	13553-10301	34-3	14354-12181	51-2
122H2-50301	39-2	13653-12011	34-3	14354-12201	51-2
122S2-50001	38-1	13653-12031	34-4	14354-12211	51-2
122S2-50201	39-1	13657-10201	67-1	14354-12211	51-1-3
122U2-50001	34-1	13657-10201	68-1	14354-12221	51-2
12573-12031	34-2	13657-19801	68-1	14354-12221	51-1-3
12573-12041	34-2	14354-10601	51-1	14354-12231	51-2
12673-10201	34-2	14354-10601	51-1-1	14354-12231	51-1-3
13037-10201	67-1	14354-12001	51-1	14354-12241	51-2
13037-10201	68-1	14354-12001	51-1-1	14354-12241	51-1-3
13073-12001	34-3	14354-12021	51-1	14354-12251	51-3
13073-12001	37-3-2	14354-12021	51-1-1	14354-12251	51-1-3
13073-12011	34-3	14354-12031	51-2	14354-12261	51-3
13073-12011	37-3-2	14354-12031	51-1-2	14354-12261	51-1-3
13077-10201	67-1	14354-12041	51-2	14354-12271	49-1-1
13077-10201	68-1	14354-12041	51-1-2	14354-12271	50-1
13453-10301	34-2	14354-12051	49-1-1	14354-12291	51-1
13453-10402	34-2	14354-12061	51-2	14354-12311	51-2
13453-12021	34-3	14354-12061	51-1-2	14354-12311	51-1-2
13453-12021	37-3-2	14354-12071	49-1-1	14354-12321	51-2
13453-12031	34-3	14354-12072	50-1	14624-10251	51-2-1
13453-12031	37-3-2	14354-12091	48-1	14624-12041	49-1-1
13453-12041	34-3	14354-12091	49-1-1	15533-10301	34-3
13453-12041	37-3-2	14354-12101	51-2	15533-10301	37-3-1
13453-12052	34-3	14354-12101	51-1-2	15533-10301	37-3-2
13453-12052	37-3-2	14354-12121	51-2	15533 12031	34-3
13453-12062	34-3	14354-12141	51-2	15533-12031	37-3-1
13453-12062	37-3-2	14354-12161	51-2	15594-10201	49-1
13453-12152	34-3	14354-12161	51-1 2	15594-10201	50-1
		14354-12171	51-2		

部品番号 Part No.	頁 Page	部品番号 Part No.	頁 Page	部品番号 Part No.	頁 Page
15594-10211	50-1	15604-12141	51-1-2	20712-40274	21-1
15594-10251	50-1	15604-12151	51-1-2	20712-40274	23-1
15594-10271	50-1	15604-12161	51-1-2	20712-40274	25-1
15594-10301	49-1	17044-12211	51-1-2	20712-40274	27-1
15594-10301	51-1	17234-12061	51-1-2	20801-03131	3-4
15594-10311	51-1	17234-12171	51-1-2	21152-22001	10-1
15594-10331	51-2	17912-52141	20-2	21152-22031	10-1
15594-10511	51-1	17912-52141	18-3	21152-22051	10-1
15594-12021	51-2	17912-52141	27-1-2	21152-22061	7-1
15594-12021	51-1-3	20117-10081	23-2	21152-22061	9-1
15594-12061	51-2	20117-10081	25-2	21152-22061	10-1
15594-12061	51-1-2	20155-30061	57-1	21152-22061	14-1
15594-12201	50-1	20155-30061	57-2	21152-42012	21-1
15594-12211	50-1	20155-30061	57-1-1	21152-42012	25-1
15594-12221	50-1	20155-30061	57-1-2	21152-42012	27-1
15594-12231	50-1	20155-30061	57-2-1	21152-42021	21-1
15594-12251	50-1	20155-30061	57-2-2	21152-42021	25-1
15594-12271	50-1	20155-30061	57-3-1	21152-42021	27-1
15594-12281	50-1	20155-30061	57-3-2	21152-42031	21-1
15604-10121	51-1-1	20155-30061	58-2	21152-42031	25-1
15604-10131	51-1-1	20155-30061	58-2	21152-42031	27-1
15604-10201	49-1-1	20155-30061	58-1-1	21152-42031	27-2-1
15604-10201	51-2-1	20155-30061	58-1-2	21155-22001	56-2
15604-10301	49-1-1	20224-30061	54-2	21167-82011	78-1
15604-10351	49-1-1	20224-40014	54-3	21231-00101	2-1
15604-12031	49-1-1	20229-10531	83-3	21231-02001	1-2
15604-12101	51-1-2	20314-30161	54-2	21231-02001	2-1
15604-12111	51-1-2	20317-60331	77-1-1	21231-02011	1-3
15604-12121	51-1-2	20317-60331	77-4	21231-02011	2-1
15604-12131	51-1-2	20712-40274	19-1	21231-02021	1-3

部品番号 Part No.	頁 Page	部品番号 Part No.	頁 Page	部品番号 Part No.	頁 Page
21231-02021	2-2	21232-42191	28-4-1	21237-52061	9-2
21232-40201	18-1	21232-42401	63-3	21237-52061	10-1
21232-40201	20-1	21232-42451	87-3	21237-52061	11-1
21232-40201	22-1	21232-42531	89-3	21237-52061	12-2
21232-40201	24-1	21232-42551	89-3	21237-52061	13-1
21232-40201	28-1	21235-20201	56-1	21237-52061	14-2
21232-40201	26-1	21235-22001	56-2	21237-52061	75-1
21232-40202	23-1	21235-22011	56-1	21237-62031	76-1
21232-40351	18-1	21235-32031	57-2-1	21239-12001	83-2
21232-40351	20-1	21236-82001	63-3	21239-12011	83-2
21232-40351	22-1	21236-82001	65-1	21239-12011	84-5
21232-40351	24-1	21236-82011	65-1	21239-12011	85-3
21232-40351	26-1	21236-82021	65-1	21239-12301	83-3
21232-40351	28-1	21236-82031	65-1	21239-12301	84-6
21232-42001	28-1	21236-82041	65-1	21239-12311	83-3
21232-42011	28-1	21236-82051	65-1	21239-12311	84-6
21232-42021	28-1	21236-82061	65-1	21239-12321	83-3
21232-42031	28-1	21236-82071	65-1	21239-12321	84-6
21232-42041	28-1	21237-52001	75-1	21239-12501	83-2
21232-42051	28-1	21237-52051	7-1	21241-00101	2-1
21232-42061	28-1	21237-52051	8-1	21321-00102	4-1
21232-42131	28-1	21237-52051	9-2	21321-02001	4-2
21232-42142	19-1	21237-52051	10-1	21322-22001	10-1
21232-42161	18-1	21237-52051	11-1	21322-22011	10-1
21232-42161	20-1	21237-52051	12-2	21327-62001	76-1
21232-42161	24-1	21237-52051	13-1	21329-12001	83-2
21232-42161	26-1	21237-52051	14-2	21329-12001	83-2
21232-42161	27-1-1	21237-52051	75-1	22018-30064	62-1
21232-42161	22-1	21237-52061	7-1	22018-30064	62-1-1
21232-42181	28-4-1	21237-52061	8-1	22018-30064	80-2

部品番号 Part No.	頁 Page	部品番号 Part No.	頁 Page	部品番号 Part No.	頁 Page
22018-30064	80-1-2	221A2-42011	29-1	221G2-10101	5-1
22018-30064	80-2-3	221A2-42021	18-1	221G2-10501	5-1
221A1-00101	1-1	221A2-42021	29-1	221G2-12001	5-2
221A1-00211	1-3	221A2-42031	63-2	221G2-12011	5-2
221A1-00211	2-1	221A2-42031	63-1-2	221G2-12031	5-1
221A1-02001	1-3	221A2-42101	19-1	221G2-42001	19-1
221A1-02001	2-2	221A2-42101	23-1	221G6-10011	62-1
221A1-12001	1-3	221A2-42111	28-1-1	221H2-10101	5-1
221A1-12001	2-2	221A2-42121	28-1-1	221H2-10501	5-1
221A2-10102	5-1	221A6-10011	62-1	221S1-00101	1-1
221A2-10301	5-2	221A7-62001	76-1	221S2-10101	5-1
221A2-10301	6-2	221A7-62011	76-1	221S2-12001	5-2
221A2-10502	5-1	221A9-12001	84-1	221S2-12011	5-2
221A2-12011	5-1	221A9-12001	84-1	221S2-32001	15-1
221A2-12021	5-2	221A9-12001	85-1	221S6-10101	62-1
221A2-12031	5-1	221A9-12011	83-1	221S6-42001	63-2
221A2-32001	15-1	221A9-19901	83-2	221S7-62001	76-1
221A2-40101	18-2	221A9-19911	84-1	22112-40052	18-1
221A2-40101	22-1	221B1-00101	1-1	22112-40052	20-1
221A2-40101	26-2	221B2-10102	5-1	22112-40052	22-1
221A2-40101	28-1-1	221B2-10502	5-1	22112-40052	24-1
221A2-40121	18-2	221B7-82001	78-1	22112-40052	26-1
221A2-40131	18-2	221B7-82011	78-1	22112-40162	28-3
221A2-40151	18-2	221C9-12001	83-1	22112-40171	28-3
221A2-40151	28-1-1	221C9-12001	84-1	22112-40902	28-2
221A2-42001	18-1	221C9-12001	84-1	22112-40902	28-2-1
221A2-42001	29-1	221C9-12001	85-1	22112-40902	28-3-1
221A2-42001	29-1	221E9-12001	83-1	22117-40032	69-1
221A2-42011	19-1	221E9-12001	84-1	22117-40032	70-2
221A2-42011	23-1	221E9-12001	84-1	22117-40032	71-2

部品番号 Part No.	頁 Page	部品番号 Part No.	頁 Page	部品番号 Part No.	頁 Page
22117-40032	71-1-2	22193-03001	46-1	22198-12051	79-3-1
22119-20012	86-1	22193-03011	37-1-1	22198-12111	79-1
22132-40032	28-2	22194-32361	54-3	22198-12111	79-1-1
22132-40041	28-2	22197-52091	37-1-2	22198-12111	79-2-1
22132-40202	19-2	22197-52091	37-1-2	22198-12111	79-3-1
22132-40202	21-2	22197-60231	77-3	22198-19802	79-1
22132-40202	25-2	22197-60231	77-3	22198-19802	79-1-1
22132-40202	27-2	22197-60231	77-1-1	22198-19802	79-2-1
22132-40202	27-2-2	22197-62061	77-3	22198-19802	79-3-1
22132-40202	28-2	22197-62061	77-3	22199-12401	83-3
22151-02001	1-3	22197-62061	77-1-1	22199-12401	84-2
22191-02011	49-1	22198-03021	80-3	22199-12401	85-1
22191-02011	87-2	22198-03041	80-3	22199-22001	86-1
22192-12111	5-1	22198-03051	80-3	22199-22012	86-1
22192-12111	6-1	22198-03061	80-3	22199-22251	86-1
22192-12121	5-1	22198-03091	80-3	22199-22261	86-1
22192-12121	6-1	22198-03101	80-3	222A1-00101	3-1
22192-22052	8-1	22198-03181	80-3	222A1-00211	3-3
22192-22091	7-1	22198-03171	80-3	222A1-00211	4-1
22192-22091	8-1	22198-03201	80-1-3	222A1-02001	3-4
22192-22091	9-1	22198-03201	80-1-3	222A1-02001	4-2
22192-22091	10-1	22198-03201	80-1-3	222A1-02011	1-3
22192-22091	11-1	22198-03201	80-1-3	222A1-02011	2-2
22192-22091	13-1	22198-12031	79-1	222A1-02011	3-4
22192-22091	14-1	22198-12031	79-1-1	222A1-02011	4-2
22192-22091	87-2	22198-12031	79-2-1	222A1-02011	4-1-1
22192-42301	19-1	22198-12031	79-3-1	222A1-02051	1-3
22192-42301	23-1	22198-12051	79-1	222A1-02051	2-2
22192-42401	28-3	22198-12051	79-1-1	222A1-02051	3-4
22192-42411	28-2	22198-12051	79-2-1	222A1-02051	4-2

部品番号 Part No.	頁 Page	部品番号 Part No.	頁 Page	部品番号 Part No.	頁 Page
222A1-02051	4-1-2	222A2-22061	9-1	222A2-42021	26-1
222A2-10102	6-1	222A2-22061	10-1	222A2-42021	27-1-1
222A2-10211	5-1	222A2-22071	7-1	222A2-42021	30-1
222A2-10211	6-1	222A2-22071	8-1	222A2-42031	18-2
222A2-10502	6-1	222A2-22071	9-1	222A2-42031	20-2
222A2-12011	6-1	222A2-22071	10-1	222A2-42031	22-2
222A2-12021	6-1	222A2-30101	15-1	222A2-42031	24-1
222A2-12031	6-2	222A2-30101	16-1	222A2-42031	26-1
222A2-12061	6-1	222A2-30101	17-1	222A2-42031	27-1-2
222A2-12102	5-1	222A2-30101	17-1-1	222A2-42101	21-1
222A2-12102	6-1	222A2-32001	16-1	222A2-42101	27-1
222A2-12102	37-2-1	222A2-32011	15-1	222A2-42201	28-1-1
222A2-22001	9-1	222A2-32011	16-2	222A2-42201	63-1
222A2-22001	12-1	222A2-32011	17-1	222A2-42211	28-1-1
222A2-22011	11-1	222A2-32011	17-1-1	222A2-42221	28-1-1
222A2-22011	12-1	222A2-32011	17-1-1	222A2-42231	28-1-1
222A2-22011	13-1	222A2-40101	20-1	222A2-42241	28-1-1
222A2-22011	14-1	222A2-40101	24-1	222A2-42251	28-1-1
222A2-22021	7-1	222A2-40101	28-1-1	222A2-42261	28-1-1
222A2-22021	8-1	222A2-40121	20-1	222A2-42271	28-1-1
222A2-22021	9-1	222A2-40131	20-2	222A2-42281	28-1-1
222A2-22021	10-1	222A2-40151	20-2	222A2-42291	28-1-1
222A2-22021	11-1	222A2-40151	28-1-1	222A2-42301	28-1-1
222A2-22021	12-1	222A2-42001	20-1	222A2-42311	28-1-1
222A2-22021	13-1	222A2-42001	27-1-1	222A2-42321	28-1-2
222A2-22021	14-1	222A2-42011	21-2	222A2-42331	28-1-2
222A2-22051	8-1	222A2-42011	27-2-1	222A2-42341	28-1-2
222A2-22051	10-1	222A2-42011	30-1	222A2-42351	28-1-2
222A2-22061	7-1	222A2-42021	20-1	222A2-42361	28-1-2
222A2-22061	8-1	222A2-42021	24-1	222A2-42371	28-1-2

部品番号 Part No.	頁 Page	部品番号 Part No.	頁 Page	部品番号 Part No.	頁 Page
222A2-42381	28-1-1	222A5-52131	61-1	222A6-42511	63-2
222A2-42511	19-2	222A5-52141	61-2	222A6-42511	63-1-2
222A2-42511	21-2	222A6-10011	62-1	222A6-42541	7-1
222A2-42511	23-2	222A6-30101	62-1	222A6-42541	8-1
222A2-42511	25-2	222A6-40111	63-1-2	222A6-42541	9-2
222A2-42511	27-2	222A6-40111	63-1	222A6-42541	10-1
222A2-42511	27-2-2	222A6-40111	63-1-1	222A6-42541	11-1
222A3-70201	46-1	222A6-40201	63-2	222A6-42541	12-2
222A3-70201	47-1	222A6-40201	63-1-2	222A6-42541	13-1
222A3-70211	46-1	222A6-40301	63-1	222A6-42541	14-2
222A3-70211	47-1	222A6-40301	63-1-1	222A6-42591	63-1
222A3 72011	47-3	222A6-40501	63-1	222A6-42591	63-1-1
222A3-72021	47-3	222A6-40501	63-1-1	222A6-42601	63-1
222A5-50201	60-1	222A6-42152	4-1-2	222A6-42601	63-1-1
222A5-50201	61-1	222A6-42152	63-2	222A6-50101	63-3
222A5-50301	60-1	222A6-42301	66-1	222A6-50101	63-1-2
222A5-50301	61-1	222A6-42311	66-1	222A6-50201	63-3
222A5-52001	61-1	222A6-42351	66-1	222A6-50201	63-1-2
222A5-52011	61-1	222A6-42361	66-1	222A6-52401	66-1
222A5-52021	61-1	222A6-42371	66-1	222A6-52411	66-1
222A5-52031	61-1	222A6-42381	66-1	222A6-52421	66-1
222A5-52041	61-1	222A6-42401	45-2-1	222A6-52431	66-1
222A5-52051	61-1	222A6-42401	63-1	222A6-52451	66-1
222A5-52061	61-1	222A6-42401	63-1-1	222A7-30201	69-1
222A5-52071	61-1	222A6-42411	28-2-1	222A7-30201	72-1
222A5-52081	61-1	222A6-42411	28-3-1	222A7-30301	70-1
222A5-52091	61-1	222A6-42411	63-1	222A7-30301	73-1
222A5-52101	61-1	222A6-42411	63-1-1	222A7-30401	71-1
222A5-52111	61-1	222A6-42451	63-2	222A7-30401	74-1
222A5-52121	61-1	222A6-42461	63-2	222A9-12001	83-3

部品番号 Part No.	頁 Page	部品番号 Part No.	頁 Page	部品番号 Part No.	頁 Page
222A9-12001	84-1	222E9-12001	84-1	22250-62021	75-1
222A9-12001	85-1	222G2-12001	6-1	22250-62021	77-9-2
222A9-12001	85-1	222G2-12011	6-1	22252-21011	75-1
222A9-12001	85-1	222G2-32001	17-1	22252-32241	15-1
222A9-12011	83-1	222G6-10011	62-1	22252-32241	16-1
222A9-12011	84-1	222S2-12101	5-1	22252-32241	17-1
222A9-12011	84-1	222S6-10101	62-1	22252-32251	15-1
222A9-12101	83-2	22212-10031	5-2	22252-32251	16-1
222A9-12101	84-5	22212-10031	6-1	22252-32251	17-1
222A9-12111	83-2	22212-40042	18-1	22252-32251	62-2
222A9-32011	87-2	22212-40042	20-1	22252-42121	28-2-1
222B2-10102	6-1	22212-40042	22-1	22253-02061	46-1
222B2-10502	6-1	22212-40042	24-1	22256-42001	4-1-2
222B6-50201	63-3	22212-40042	26-1	22256-42001	63-2
222B6-50201	63-1-2	22212-40042	27-1-1	22256-42001	63-3
222B6-52451	66-1	22214-30321	54-1	22256-42001	63-3
222B7-82001	78-1	22214-30321	54-2	22256-42001	63-1-2
222B7-82011	78-1	22215-30042	57-1	22298-40111	81-1
222C6-30101	62-1	22215-30042	57-2-1	22298-40111	81-1-2
222C9-12001	83-1	22216-10262	62-1	22298-40111	81-2-1
222C9-12001	84-2	22216-10262	62-1-1	22298-40111	81-3-2
222C9-12011	83-1	22216-30051	62-2	22298-40111	81-4-2
222C9-12011	84-3	22216-30051	62-1-1	22298-40111	81-5-2
222C9-12021	83-1	22218-40191	80-2-1	22298-40111	81-6-2
222C9-12021	84-1	22218-40191	81-3	22298-40111	81-7-1
222C9-12021	84-1	22218-40191	81-1-3	22298-40111	81-8-2
222C9-12021	85-1	22218-40191	81-2-2	22412-12001	5-1
222E6-13101	62-1	22218-40191	81-4-2	22419-12001	83-2
222E9-12001	83-1	22218-40191	81-7-2	22431-02001	1-2
222E9-12001	84-1	22228-80153	82-1	22431-02001	2-1

部品番号 Part No.	頁 Page	部品番号 Part No.	頁 Page	部品番号 Part No.	頁 Page
22433-72101	46-2	22548-34021	80-1-2	22578-22401	79-1-1
22438-03011	80-3	22548-34021	80-2-2	22578-22401	79-1-2
22438-03031	80-3	22548-34051	80-2	22578-22401	79-2-1
22438-42641	81-2-1	22548-34051	80-2	22578-22401	79-2-2
22438-42641	81-4-1	22548-34051	80-1-2	22578-22401	79-3-1
22438-42641	81-7-1	22548-34051	80-1-2	22578-22401	79-3-2
22451-12091	56-2	22548-34051	80-2-2	22578-22401	80-2
22517-40051	69-2	22548-34051	80-2-3	22578-22401	80-1-1
22517-40051	70-2	22548-34061	80-2	22578-22401	80-2-2
22517-40051	71-2	22548-34061	80-2	22578-52091	82-1
22517-40051	71-1-2	22548-34061	80-1-2	22580-53321	81-3-1
22518-30031	80-2	22548-34061	80-1-2	22672-42101	28-4-1
22518-30031	80-1-2	22548-34061	80-2-2	22672-42111	28-4-1
22518-30031	80-2-3	22548-34061	80-2-3	22672-42141	28-4-1
22518-40151	81-2	22571-02011	1-2	22672-42151	28-4-1
22518-40151	81-1-2	22571-02011	2-1	22672-42501	28-2-1
22518-40151	81-2-1	22571-02011	3-2	22672-42501	28-3-1
22518-40151	81-4-2	22571-02011	4-1	22673-02031	46-1
22518-40151	81-5-2	22572-22111	9-1	22673-72031	47-1
22518-40151	81-6-2	22572-22111	12-1	22673-72041	47-1
22518-40151	81-7-1	22572-22111	14-1	22673-72071	47-2
22518-40151	81-8-2	22572-32021	15-1	22673-72081	47-2
22529-10031	37-1-2	22572-32021	16-2	22673-72091	47-2
22529-10031	83-3	22572-32021	17-1	22673-72101	47-2
22529-10041	37-1-2	22572-32021	17-1-1	22673-72131	47-2
22529-10041	83-3	22572-32021	17-1-1	22673-72141	47-2
22548-30601	80-1	22572-32021	17-1-2	22673-72161	47-2
22548-30601	80-1-1	22572-32021	17-1-2	22673-72231	47-3
22548-30601	80-2-2	22578-22401	79-1	22673-72251	47-3
22548-34021	80-2	22578-22401	79-2	22673-72261	47-3

部品番号 Part No.	頁 Page	部品番号 Part No.	頁 Page	部品番号 Part No.	頁 Page
22673-72321	47-3	22679-43831	81-8-3	22679-45911	81-4-3
22673-72391	47-3	22679-43941	80-2-1	22679-45911	81-7-2
22673-72411	47-3	22679-43941	81-3	22679-45931	81-2-3
22673-79801	47-2	22679-43941	81-1-3	22679-45951	80-2-1
22678-32001	80-2	22679-43941	81-2-2	22679-45951	81-2-3
22678-32001	80-1-2	22679-43941	81-4-2	22679-46031	80-2-4
22678-32001	80-2-3	22679-43941	81-7-2	22679-46031	81-4-3
22678-42601	82-2	22679-45591	81-2-3	22679-46031	81-7-2
22679-12032	63-2	22679-45611	81-4-3	22679-46051	81-4
22679-12032	63-1-2	22679-45611	81-7-2	22679-46051	81-1-5
22679-12101	87-2	22679-45651	81-4-3	22679-46051	81-2-3
22679-43231	80-2	22679-45651	81-7-2	22679-46071	80-2-4
22679-43231	80-1-2	22679-45671	81-2-3	22679-46111	81-2-3
22679-43231	80-2-3	22679-45691	81-2-3	22679-46131	80-2-4
22679-43301	80-1	22679-45711	81-2-3	22679-46151	81-4
22679-43301	80-1-1	22679-45711	81-4-2	22679-46151	81-1-5
22679-43301	80-2-1	22679-45711	81-7-2	22679-46171	81-4
22679-43301	80-2-2	22679-45751	81-2-2	22679-46171	81-1-5
22679-43751	79-1-1	22679-45791	81-4	22679-46171	81-2-3
22679-43751	79-2-1	22679-45791	81-1-5	22679-46251	80-2-4
22679-43761	79-1	22679-45791	81-4-3	22679-46251	81-4
22679-43761	79-1-2	22679-45791	81-7-2	22679-46251	81-1-5
22679-43761	79-2-1	22679-45811	80-2-4	22679-46251	81-2-3
22679-43761	79-3-2	22679-45831	81-2-3	22679-46311	81-3
22679-43831	79-1	22679-45851	81-4-3	22679-46311	81-4
22679-43831	79-1-2	22679-45851	81-7-2	22679-46311	81-1-3
22679-43831	79-2-2	22679-45871	80-2-4	22679-46311	81-1-5
22679-43831	79-3-2	22679-45891	81-2-3	22679-46311	81-2-3
22679-43831	81-5-2	22679-45911	81-4	22679-46371	81-4
22679-43831	81-6-3	22679-45911	81-1-5	22679-46371	81-1-5

部品番号 Part No.	頁 Page	部品番号 Part No.	頁 Page	部品番号 Part No.	頁 Page
22679-46431	81-4	22777-60321	77-4-1	23019-20011	86-1
22679-46431	81-1-5	22777-60321	77-5-1	23032-42001	19-1
22679-46471	81-4	22777-60321	77-7-1	23032-42001	23-1
22679-46471	81-1-5	22777-62061	77-3-1	23032-52002	34-1
22679-46471	81-2-3	22777-62061	77-4-1	23032-52022	34-1
22679-46511	81-4	22777-62061	77-5-1	23032-52102	34-1
22679-46511	81-1-5	22777-62061	77-7-1	23032-52122	34-1
22679-46571	81-4	22790-02021	18-1	23037-12001	67-1
22679-46571	81-1-5	22790-02021	20-1	23043-92001	48-1
22679-46591	81-2-3	22790-02031	76-2	23072-42001	19-1
22679-46631	81-4	22790-02041	19-1	23072-42001	27-2-1
22679-46631	81-1-5	22790-02082	86-1	23231-02021	3-2
22679-46651	81-4	22790-02091	63-3	23231-02021	4-1
22679-46651	81-1-5	22790-02091	64-1	23232-42072	18-1
22679-46671	81-4	22790-02101	58-2	23232-42072	20-1
22679-46671	81-4	22790-02101	58-2	23232-42072	22-1
22679-46671	81-1-5	22790-72011	3-2	23232-42072	24-1
22679-46671	81-1-5	22790-72021	3-3	23232-42072	26-1
22679-46711	81-4	22791-62081	49-1	23232-42072	27-1-1
22679-46711	81-1-5	22791-62081	49-1-1	23235-40091	57-2
22679-46791	81-4	22791-62081	52-1	23235-40091	57-1-2
22679-46791	81-1-5	22794-00101	62-1	23235-40091	57-2-2
22679-47301	28-2-1	22794-00201	62-2	23235-40091	57-3-2
22679-47301	28-3-1	22794-02001	18-2	23235-40091	58-2
22679-47301	87-3	22794-02011	20-2	23235-40091	58-1-1
22717-40061	69-2	22859-12032	84-5	23252-22001	8-1
22717-40061	70-2	22959-12052	85-3	23302-42311	28-3
22717-40061	71-2	23007-62061	77-3-1	23329-12051	84-6
22717-40061	71-1-2	23007-62061	77-5-1	23442-20131	11-1
22777-60321	77-3-1	23007-62061	77-7-1	23442-20131	12-1

部品番号 Part No.	頁 Page	部品番号 Part No.	頁 Page	部品番号 Part No.	頁 Page
23442-20161	12-1	23452-43291	20-2	23457-60301	77-6-1
23442-20161	14-1	23452-43291	22-2	23457-60301	77-7-1
23449-10051	84-6	23452-43291	24-2	23457-60301	77-8-1
23451-02031	1-2	23452-43291	26-2	23457-60311	77-2-1
23451-02031	2-1	23452-43291	27-1-2	23457-60311	77-4-1
23451-02031	3-2	23453-02071	46-1	23457-60311	77-5-1
23451-02031	4-1	23453-02091	46-1	23457-60311	77-6-1
23452-22041	7-1	23453-02131	46-1	23457-60311	77-7-1
23452-22041	8-1	23454-40501	55-3	23457-62081	77-3-1
23452-22041	11-1	23454-40501	55-3	23457-62081	77-6-1
23452-22041	13-1	23454-40501	55-1-1	23457-62081	77-7-1
23452-22041	14-2-1	23454-40501	55-2-2	23457-62081	77-8-1
23452-22201	7-1	23454-40501	55-3-1	23457-62091	77-2-1
23452-22201	8-1	23454-43001	55-2-2	23457-62091	77-4-1
23452-22201	9-1	23454-43011	55-2-2	23457-62091	77-5-1
23452-22201	10-1	23454-49801	55-4	23457-62091	77-6-1
23452-30301	15-1	23454-49801	55-4	23457-62091	77-7-1
23452-30301	16-1	23454-49801	55-1-2	23458-22101	79-1-1
23452-30301	17-1	23454-49801	55-2-3	23458-22101	79-1-1
23452-32021	15-1	23454-49801	55-3-2	23458-22101	79-2-1
23452-32021	16-1	23456-42181	63-1	23458-22101	79-3-1
23452-32021	17-1	23456-42181	63-1-1	23458-22101	79-3-1
23452-32031	15-1	23457-42041	70-2	23458-22101	80-1
23452-42181	19-1	23457-42041	71-2	23458-22101	80-1-1
23452-42181	21-1	23457-42101	69-1	23458-22101	80-2-2
23452-42181	23-1	23457-42101	70-1	23458-22109	79-1
23452-42181	25-1	23457-42101	71-2	23458-22111	79-1
23452-42181	27-1	23457-42101	71-1-2	23458-22111	79-1
23452-42181	27-2-1	23457-52221	75-1	23458-22111	79-1-1
23452-43291	18-2	23457-60301	77-3-1	23458-22111	79-2-1

部品番号 Part No.	頁 Page	部品番号 Part No.	頁 Page	部品番号 Part No.	頁 Page
23458-22111	79-3-1	23642-20042	12-1	23650-50102	81-2-3
23458-22111	80-1	23642-20042	13-1	23650-50112	81-2-3
23458-22111	80-1-1	23642-20042	14-1	23650-50122	81-2-3
23458-22111	80-2-2	23642-40831	19-1	23650-50132	81-2-3
23458-32051	80-2	23642-40831	21-1	23650-50142	81-2-3
23458-32051	80-1-2	23642-40831	23-1	23650-50152	81-2-3
23458-32051	80-2-3	23642-40831	25-1	23650-50162	81-2-3
23458-52001	82-2	23642-40841	19-1	23650-50172	81-2-3
23458-52031	54-1	23642-40841	21-1	23650-50182	81-2-3
23460-72231	79-1	23642-40841	23-1	23650-50202	81-2-1
23460-72231	79-1-1	23642-40841	25-1	23650-50202	81-2-1
23460-72231	79-2-1	23647-40041	69-2	23650-50212	81-2-3
23460-72231	79-3-1	23647-40121	58-3	23650-50222	81-2-3
23460-72501	80-2	23647-40121	58-1-2	23650-50232	81-2-3
23460-72501	80-1-2	23648-50161	80-2	23650-50242	81-2-3
23460-72501	80-2-3	23648-50161	80-1-3	23650-50252	81-2-3
23467-82031	78-1	23648-50161	80-2-3	23650-50262	81-2-3
23467-82041	37-1-2	23648-50161	82-2	23650-50272	81-2-3
23467-82041	78-1	23648-50302	82-1	23650-50282	81-2-3
23468-52081	82-2	23650-42511	80-1-1	23650-50292	81-2-3
23468-52101	82-2	23650-42571	80-1-1	23650-50302	81-2-3
23500-82001	80-2-1	23650-50012	81-2-3	23650-50312	81-2-3
23500-82001	81-2-2	23650-50022	81-2-3	23650-50322	81-2-3
23500-82001	81-4-2	23650-50032	81-2-3	23650-50332	81-2-3
23500-82001	81-7-2	23650-50042	81-2-3	23650-50342	81-2-3
23642-20042	7-1	23650-50052	81-2-3	23650-50352	81-2-3
23642-20042	8-1	23650-50062	81-2-3	23650-50362	81-2-3
23642-20042	9-1	23650-50072	81-2-3	23650-50372	81-2-3
23642-20042	10-1	23650-50082	81-2-3	23650-50382	81-2-3
23642-20042	11-1	23650-50092	81-2-3	23650-50401	81-2-1

部品番号 Part No.	頁 Page	部品番号 Part No.	頁 Page	部品番号 Part No.	頁 Page
23650-50411	81-2-3	23650-62231	77-9-3	23650-73641	80-2-2
23650-50421	81-2-3	23650-62231	77-9-3	23650-80202	81-4-1
23650-50431	81-2-3	23650-62231	77-9-3	23650-80202	81-7-1
23650-50441	81-2-3	23650-62231	77-9-3	23650-80212	81-4-3
23650-50451	81-2-3	23650-62241	77-9-3	23650-80212	81-7-2
23650-50461	81-2-3	23650-62251	77-9-3	23650-80222	81-4-3
23650-50471	81-2-3	23650-62251	77-9-3	23650-80222	81-7-2
23650-50481	81-2-3	23650-62261	77-9-3	23650-80232	81-4-3
23650-50491	81-2-3	23650-62261	77-9-3	23650-80232	81-7-2
23650-50501	81-2-3	23650-62261	77-9-3	23650-80242	81-4-3
23650-50511	81-2-3	23650-62261	77-9-3	23650-80242	81-7-2
23650-50521	81-2-3	23650-62261	77-9-3	23650-80252	81-4-3
23650-50531	81-2-3	23650-62261	77-9-2	23650-80252	81-7-2
23650-50541	81-2-3	23650-70301	80-2-1	23650-80262	81-4-3
23650-50551	81-2-3	23650-70311	80-2-4	23650-80262	81-7-2
23650-50561	81-2-3	23650-70321	80-2-4	23650-80301	81-4-1
23650-50571	81-2-3	23650-70331	80-2-4	23650-80311	81-4-3
23650-50581	81-2-3	23650-70341	80-2-4	23650-80321	81-4-3
23650-52831	81-3-2	23650-70351	80-2-4	23650-80331	81-4-3
23650-52841	81-3-2	23650-70361	80-2-4	23650-80341	81-4-3
23650-52851	81-3-2	23650-70401	80-2-2	23650-80351	81-4-3
23650-52861	81-3-2	23650-70411	80-2-4	23650-80361	81-4-3
23650-52881	81-3-2	23650-70421	80-2-4	23650-80651	81-5-1
23650-52901	81-3-1	23650-70431	80-2-4	23650-80651	81-6-1
23650-52911	81-3-2	23650-70441	80-2-4	23650-80651	81-8-1
23650-54101	81-3-2	23650-70451	80-2-4	23650-82121	81-2-1
23650-59802	81-3-1	23650-70461	80-2-4	23650-82121	81-4-1
23650-62221	77-9-3	23650-70501	80-2-1	23650-82121	81-7-1
23650-62221	77-9-3	23650-70521	80-2-1	23650-82131	81-2-1
23650-62231	77-9-3	23650-73631	80-2-2	23650-82131	81-4-1

部品番号 Part No.	頁 Page	部品番号 Part No.	頁 Page	部品番号 Part No.	頁 Page
23650-82131	81-7-1	23650-83331	81-5-3	23650-83561	81-1
23650-82141	81-2-1	23650-83331	81-6-4	23650-83561	81-1-1
23650-82141	81-4-1	23650-83331	81-8-4	23650-83561	81-5-3
23650-82141	81-7-1	23650-83341	81-5-3	23650-83561	81-8-4
23650-82151	81-2-2	23650-83341	81-6-4	23650-83571	81-5-3
23650-82151	81-4-2	23650-83341	81-8-4	23650-83571	81-6-4
23650-82151	81-7-2	23650-83351	81-5-3	23650-83571	81-8-4
23650-82161	81-2-1	23650-83351	81-6-4	23650-83601	81-2
23650-82161	81-4-2	23650-83351	81-8-4	23650-83601	81-1-2
23650-82371	81-2-1	23650-83361	81-5-3	23650-83601	81-3-2
23650-82371	81-3-1	23650-83361	81-6-4	23650-83701	81-2-1
23650-82371	81-4-2	23650-83361	81-8-4	23650-83701	81-4-2
23650-82371	81-7-1	23650-83401	81-2	23650-89803	81-1
23650-82401	81-2-1	23650-83401	81-1-2	23650-89803	81-5-1
23650-82401	81-4-1	23650-83401	81-5-1	23650-89811	81-2
23650-82501	81-2-2	23650-83401	81-6-1	23650-89811	81-1-2
23650-82501	81-4-2	23650-83401	81-8-1	23650-89811	81-5-1
23650-82501	81-7-1	23650-83521	81-2	23650-89811	81-6-2
23650-82601	81-2-2	23650-83521	81-1-2	23650-89811	81-8-1
23650-82601	81-4-2	23650-83521	81-5-1	23650-89822	81-2-1
23650-82601	81-7-1	23650-83521	81-6-2	23650-89822	81-4-1
23650-83301	81-5-1	23650-83521	81-8-1	23650-90231	77-10-2
23650-83301	81-6-1	23650-83531	81-2	23650-92071	77-10-2
23650-83301	81-8-1	23650-83531	81-1-2	23650-92251	84-4
23650-83311	81-5-3	23650-83531	81-5-1	23650-92261	84-4
23650-83311	81-6-4	23650-83531	81-6-2	23650-92271	84-4
23650-83311	81-8-4	23650-83531	81-8-1	23650-92301	83-2
23650-83321	81-5-3	23650-83551	81-5-3	23650-92301	84-5
23650-83321	81-6-4	23650-83551	81-6-4	23650-92311	83-1
23650-83321	81-8-4	23650-83551	81-8-4	23650-92311	84-4

部品番号 Part No.	頁 Page	部品番号 Part No.	頁 Page	部品番号 Part No.	頁 Page
23650-92321	84-4	23652-23021	9-1	23652-42371	27-2
23650-92331	84-4	23652-23021	11-1	23652-42371	27-2-2
23650-92341	84-4	23652-23021	12-1	23652-42371	56-2
23650-92351	84-3	23652-23021	14-2-1	23652-42371	77-4-1
23650-92361	83-1	23652-23051	7-1	23652-44001	19-2
23650-92361	84-4	23652-23051	8-1	23652-44001	21-1
23650-92371	83-1	23652-23051	9-1	23652-44001	21-2
23650-92371	84-3	23652-23051	10-1	23652-44001	25-1
23651-02001	1-2	23652-23051	11-1	23652-44001	27-1
23651-02001	2-1	23652-23051	12-1	23652-44001	27-2-1
23651-02001	3-2	23652-23051	13-1	23652-44001	27-2-2
23651-02001	4-1	23652-23051	14-1	23652-52002	34-1
23651-02011	1-2	23652-42031	21-1	23652-52022	34-1
23651-02011	2-1	23652-42031	25-1	23652-52041	34-1
23651-02011	3-2	23652-42031	27-1	23652-52051	34-2
23651-02011	4-1	23652-42041	19-1	23652-52102	34-1
23651-02011	15-1	23652-42041	21-1	23652-52122	34-1
23651-02011	16-1	23652-42041	23-1	23653-02001	46-1
23651-02011	17-1	23652-42041	25-1	23653-02051	46-1
23652-12051	5-2	23652-42041	27-1	23653-72001	47-1
23652-12051	6-1	23652-42081	87-2	23653-72011	46-2
23652-22071	7-1	23652-42191	88-2	23653-73011	47-1
23652-22071	9-1	23652-42221	22-1	23653-72021	46-2
23652-22071	11-1	23652-42221	24-1	23653-72031	47-2
23652-22071	12-1	23652-42321	28-2	23653-72041	47-2
23652-22121	11-1	23652-42331	28-2	23653-72051	47-2
23652-22121	12-1	23652-42371	19-2	23653-72051	47-2
23652-22121	13-1	23652-42371	21-2	23653-72061	47-2
23652-22121	14-1	23652-42371	23-1	23653-72061	47-2
23652-23021	7-1	23652-42371	25-2	23653-72071	47-2

部品番号 Part No.	頁 Page	部品番号 Part No.	頁 Page	部品番号 Part No.	頁 Page
23653-72081	47-2	23654-43001	55-4-2	23655-42421	57-3-1
23653-72091	47-3	23654-43011	55-2-3	23655-42421	58-1
23653-72101	47-3	23654-43011	55-4-2	23655-42421	58-2
23653-72111	47-2	23654-49811	55-6	23655-42421	58-1-1
23653-72111	47-3	23654-49811	55-6	23655-42421	58-1-2
23653-72121	47-3	23654-49811	55-1-3	23656-12621	.62-1
23653-72131	47-3	23654-49811	55-2-3	23656-12621	62-1-1
23653-72141	47-3	23654-49811	55-3-3	23656-42351	18-2
23653-72151	47-3	23654-52021	49-2	23656-42351	20-2
23653-72161	47-3	23654-52021	49-1-2	23656-42351	22-2
23653-72171	47-3	23655-22101	56-1	23656-42351	23-2
23653-72191	47-3	23655-22101	65-2	23656-42491	63-2
23653-72201	47-3	23655-22201	56-1	23656-42491	63-1-1
23653-73021	47-1	23655-25011	56-1	23656-42601	18-2
23654-22101	49-1	23655-25021	56-1	23656-42601	20-2
23654-32041	54-3	23655-32503	57-1	23656-42601	22-2
23654-32081	54-1	23655-32512	57-1	23656-42601	23-2
23654-32081	54-1	23655-32512	57-2-1	23656-80102	63-3
23654-32161	54-1	23655-32521	57-1	23656-80102	65-1
23654-34051	54-3	23655-32521	57-2-1	23656-83001	65-1
23654-39821	54-3	23655-42271	57-2	23656-83001	65-2
23654-40501	55-6	23655-42271	57-1-2	23656-83011	65-1
23654-40501	55-6	23655-42271	58-1	23656-83011	65-2
23654-40501	55-1-3	23655-42421	57-1	23656-83021	65-1
23654-40501	55-2-3	23655-42421	57-1	23656-83031	65-1
23654-40501	55-3-2	23655-42421	57-1-1	23656-83031	65-2
23654-40501	55-4-2	23655-42421	57-1-2	23656-83041	65-1
23654-40511	55-3-2	23655-42421	57-2-1	23656-83041	65-2
23654-40601	55-3-1	23655-42421	57-2-1	23656-83051	65-1
23654-43001	55-2-3	23655-42421	57-3-1	23656-83051	65-2

部品番号 Part No.	頁 Page	部品番号 Part No.	頁 Page	部品番号 Part No.	頁 Page
23656-83061	65-1	23657-42081	70-2	23658-10412	79-3-2
23656-83061	65-2	23657-42081	71-2	23658-10512	79-2
23657-12001	67-1	23657-42131	70-2	23658-10512	79-1-2
23657-40202	69-1	23657-50421	75-1	23658-10512	79-2-2
23657-40202	70-1	23657-53051	75-1	23658-10512	79-3-2
23657-40202	71-1	23657-53121	75-1	23658-10612	79-2
23657-40202	71-1-1	23657-53131	75-1	23658-10612	79-1-2
23657-40212	69-1	23657-60291	76-2	23658-10612	79-2-2
23657-40212	70-1	23657-62181	76-2	23658-10612	79-3-2
23657-40212	71-1	23657-62191	76-2	23658-19112	79-2
23657-40212	71-1-1	23657-62351	76-2	23658-19122	79-2
23657-40222	70-1	23657-62551	76-2	23658-19122	79-1-2
23657-40222	71-1	23658-02001	80-2	23658-19122	79-2-2
23657-40222	71-1-1	23658-02001	80-1-2	23658-19132	79-2
23657-40232	71-1	23658-02001	80-2-3	23658-19132	79-1-2
23657-40232	71-1-1	23658-10112	79-2	23658-19132	79-2-2
23657-42002	69-1	23658-10112	79-1-2	23658-22041	79-1
23657-42002	70-1	23658-10112	79-2-2	23658-22041	79-1-1
23657-42002	71-1	23658-10112	79-3-2	23658-22041	79-2-1
23657-42002	71-1-1	23658-10212	79-2	23658-22041	79-3-1
23657-42022	69-1	23658-10212	79-1-2	23658-32801	80-1
23657-42022	70-1	23658-10212	79-2-2	23658-32801	80-1-1
23657-42022	71-2	23658-10212	79-3-2	23658-32801	80-2-1
23657-42022	71-1-2	23658-10312	79-2	23658-32801	80-2-1
23657-42042	70-1	23658-10312	79-1-2	23658-33001	80-1
23657-42042	71-2	23658-10312	79-2-2	23658-33001	80-1-1
23657-42042	71-1-2	23658-10312	79-3-2	23658-33001	80-2-2
23657-42062	71-2	23658-10412	79-2	23658-40403	77-1
23657-42062	71-1-2	23658-10412	79-1-2	23658-40403	77-9-1
23657-42081	69-2	23658-10412	79-2-2	23658-40403	77-10-3

部品番号 Part No.	頁 Page	部品番号 Part No.	頁 Page	部品番号 Part No.	頁 Page
23658-42481	81-2	23659-42161	79-3-2	23670-04041	80-1-3
23658-42481	81-1-2	23659-43271	80-1	23670-04051	80-1-3
23658-44871	81-1	23659-44581	81-2-2	23670-04061	80-1-3
23658-50351	82-2	23659-44581	81-3-2	23670-04071	80-1-3
23658-52101	82-3	23659-44581	81-4-2	23670-04081	80-1-3
23658-52101	82-3	23659-44581	81-7-2	23670-40001	80-1-1
23658-52101	82-3	23659-44801	77-1	23670-40011	80-1-3
23658-52401	82-3	23659-44842	81-2	23670-40021	80-1-3
23658-52401	82-3	23659-44842	81-1-2	23670-40031	80-1-3
23658-52401	82-3	23659-44842	81-2-2	23670-40041	80-1-3
23658-52421	82-1	23659-44842	81-4-2	23670-40051	80-1-3
23659-12052	83-2	23659-44842	81-7-1	23670-40061	80-1-3
23659-12101	83-3	23659-44871	81-1-1	23670-40071	80-1-3
23659-12101	84-2	23659-44871	81-5-2	23670-40081	80-1-3
23659-12101	85-1	23659-44871	81-8-2	23670-40091	80-1-3
23659-30101	18-1	23659-44891	81-1	23670-40101	80-1-3
23659-30101	20-1	23659-44891	81-1-1	23670-40111	80-1-3
23659-30101	22-1	23659-45301	77-1	23670-40121	80-1-3
23659-30101	24-1	23659-45301	77-9-1	23670-40131	80-1-3
23659-30101	26-1	23659-45301	77-10-3	23670-40141	80-1-3
23659-30101	28-2	23659-45311	77-1	23670-40151	80-1-3
23659-32001	28-2	23659-45311	77-9-1	23670-40161	80-1-3
23659-32011	28-2	23659-45311	77-10-3	23670-40171	80-1-3
23659-32021	28-2	23663-90301	48-1	23670-40181	80-1-3
23659-32051	28-2	23663-92091	48-1	23670-40201	80-1-1
23659-42101	79-2	23665-43221	58-3	23670-40211	80-1-3
23659-42101	79-1-2	23665-43221	58-1-2	23670-40221	80-1-3
23659-42101	79-2-2	23670-04011	80-1-3	23670-40231	80-1-3
23659-42161	79-1-2	23670-04021	80-1-3	23670-40241	80-1-3
23659-42161	79-2-2	23670-04031	80-1-3	23670-40251	80-1-3

部品番号 Part No.	頁 Page	部品番号 Part No.	頁 Page	部品番号 Part No.	頁 Page
23670-40261	80-1-3	23670-50171	81-3-3	23670-50891	81-3-3
23670-40271	80-1-3	23670-50181	81-3-3	23670-50901	81-3-3
23670-40281	80-1-3	23670-50201	81-3-1	23670-50911	81-3-3
23670-40291	80-1-3	23670-50211	81-3-3	23670-50921	81-3-3
23670-40301	80-1-3	23670-50221	81-3-3	23670-50931	81-3-3
23670-40311	80-1-3	23670-50231	81-3-3	23670-50941	81-3-3
23670-40321	80-1-3	23670-50241	81-3-3	23670-50951	81-3-3
23670-40331	80-1-3	23670-50251	81-3-3	23670-50961	81-3-3
23670-40341	80-1-3	23670-50261	81-3-3	23670-50971	81-3-3
23670-40351	80-1-3	23670-50271	81-3-3	23670-50981	81-3-3
23670-40361	80-1-3	23670-50281	81-3-3	23670-51001	81-3-1
23670-40371	80-1-3	23670-50291	81-3-3	23670-51011	81-3-3
23670-40381	80-1-3	23670-50301	81-3-3	23670-51021	81-3-3
23670-50001	81-3-1	23670-50311	81-3-3	23670-51031	81-3-3
23670-50011	81-3-3	23670-50321	81-3-3	23670-51041	81-3-3
23670-50021	81-3-3	23670-50331	81-3-3	23670-51051	81-3-3
23670-50031	81-3-3	23670-50341	81-3-3	23670-51061	81-3-3
23670-50041	81-3-3	23670-50351	81-3-3	23670-51071	81-3-3
23670-50051	81-3-3	23670-50361	81-3-3	23670-51081	81-3-3
23670-50061	81-3-3	23670-50371	81-3-3	23670-51091	81-3-3
23670-50071	81-3-3	23670-50381	81-3-3	23670-51101	81-3-3
23670-50081	81-3-3	23670-50801	81-3-1	23670-51111	81-3-3
23670-50091	81-3-3	23670-50811	81-3-3	23670-51121	81-3-3
23670-50101	81-3-3	23670-50821	81-3-3	23670-51131	81-3-3
23670-50111	81-3-3	23670-50831	81-3-3	23670-51141	81-3-3
23670-50121	81-3-3	23670-50841	81-3-3	23670-51151	81-3-3
23670-50131	81-3-3	23670-50851	81-3-3	23670-51161	81-3-3
23670-50141	81-3-3	23670-50861	81-3-3	23670-51171	81-3-3
23670-50151	81-3-3	23670-50871	81-3-3	23670-51181	81-3-3
23670-50161	81-3-3	23670-50881	81-3-3	23670-54001	81-3-1

部品番号 Part No.	頁 Page	部品番号 Part No.	頁 Page	部品番号 Part No.	頁 Page
23670-60201	77-9-3	23670-80101	81-5-1	23670-80331	81-5-3
23670-60211	77-9-3	23670-80101	81-8-1	23670-80331	81-6-4
23670-60211	77-9-3	23670-80111	81-5-3	23670-80331	81-8-4
23670-60221	77-9-3	23670-80111	81-8-4	23670-80341	81-5-3
23670-60231	77-9-3	23670-80121	81-5-3	23670-80341	81-6-4
23670-60241	77-9-3	23670-80121	81-8-4	23670-80341	81-8-4
23670-60251	77-9-3	23670-80131	81-5-3	23670-80351	81-5-3
23670-60261	77-9-3	23670-80131	81-8-4	23670-80351	81-6-4
23670-60271	77-9-3	23670-80141	81-5-3	23670-80351	81-8-4
23670-60281	77-9-3	23670-80141	81-8-4	23670-80361	81-5-3
23670-60291	77-9-3	23670-80151	81-5-3	23670-80361	81-6-4
23670-62001	79-1-1	23670-80151	81-8-4	23670-80361	81-8-4
23670-62201	77-9-2	23670-80161	81-5-3	23670-80401	81-5-1
23670-62991	77-9-1	23670-80161	81-8-4	23670-80401	81-6-1
23670-63001	77-9-2	23670-80201	81-5-1	23670-80411	81-5-3
23670-70001	80-2-1	23670-80211	81-5-3	23670-80411	81-6-4
23670-70011	80-2-4	23670-80221	81-5-3	23670-80421	81-5-3
23670-70021	80-2-3	23670-80231	81-5-3	23670-80421	81-6-4
23670-70031	80-2-3	23670-80241	81-5-3	23670-80431	81-5-3
23670-70041	80-2-3	23670-80251	81-5-3	23670-80431	81-6-4
23670-70051	80-2-3	23670-80261	81-5-3	23670-80441	81-5-3
23670-70061	80-2-3	23670-80301	81-5-1	23670-80441	81-6-4
23670-73581	80-2-1	23670-80301	81-6-1	23670-80451	81-5-3
23670-80001	81-4-1	23670-80301	81-8-1	23670-80451	81-6-4
23670-80011	81-4-3	23670-80311	81-5-3	23670-80461	81-5-3
23670-80021	81-4-3	23670-80311	81-6-4	23670-80461	81-6-4
23670-80031	81-4-3	23670-80311	81-8-4	23670-80531	81-5-2
23670-80041	81-4-3	23670-80321	81-5-3	23670-80531	81-8-2
23670-80051	81-4-3	23670-80321	81-6-4	23670-82211	81-5-2
23670-80061	81-4-3	23670-80321	81-8-4	23670-82211	81-6-2

部品番号 Part No.	頁 Page	部品番号 Part No.	頁 Page	部品番号 Part No.	頁 Page
23670-82211	81-8-2	23678-12142	79-2-2	23678-40135	77-5
23670-90001	79-2-1	23678-12152	79-2	23678-40135	77-10-4
23670-92061	77-10-1	23678-12152	79-1-2	23678-40140	77-5
23670-92101	77-10-1	23678-12152	79-2-2	23678-40140	77-10-4
23670-94041	83-1	23678-12161	79-1-2	23678-40145	77-5
23670-94041	84-4	23678-12161	79-2	23678-40150	77-5
23670-94051	84-4	23678-12161	79-2-2	23678-40150	77-5
23670-94051	83-1	23678-12171	79-2	23678-40150	77-10-4
23670-94061	84-4	23678-12171	79-1-2	23678-40160	77-5
23670-94071	84-4	23678-12171	79-2-2	23678-40160	77-10-4
23678-04001	80-1-2	23678-12191	79-2	23678-40165	77-5
23678-04101	77-1	23678-12191	79-1-2	23678-40165	77-10-4
23678-04201	80-2-3	23678-12191	79-2-2	23678-40170	77-5
23678-04211	80-2-4	23678-12191	79-3-2	23678-40175	77-5
23678-04221	80-2-4	23678-22021	79-3	23678-40175	77-10-4
23678-04231	80-2-4	23678-22031	79-3	23678-40185	77-5
23678-04241	80-2-4	23678-22041	79-3	23678-40190	77-5
23678-04251	80-2-4	23678-22051	79-3	23678-40190	77-10-4
23678-04261	80-2-4	23678-22061	79-3	23678-40200	77-5
23678-12112	79-2	23678-40075	77-10-4	23678-40200	77-5
23678-12112	79-1-2	23678-40080	77-3	23678-40205	77-5
23678-12112	79-2-2	23678-40085	77-5	23678-40210	77-10-4
23678-12122	79-2	23678-40085	77-10-4	23678-40215	77-5
23678-12122	79-1-2	23678-40095	77-5	23678-40215	77-5
23678-12122	79-2-2	23678-40110	77-5	23678-40225	77-5
23678-12132	79-2	23678-40115	77-3	23678-40225	77-5
23678-12132	79-1-2	23678-40115	77-10-4	23678-40240	77-5
23678-12132	79-2-2	23678-40120	77-5	23678-40245	77-5
23678-12142	79-2	23678-40125	77-10-4	23678-40255	77-5
23678-12142	79-1-2	23678-40125	77-10-4	23678-40270	77-5

部品番号 Part No.	頁 Page	部品番号 Part No.	頁 Page	部品番号 Part No.	頁 Page
23678-40270	77-5	23678-52081	82-3	23679-40361	80-3
23678-40280	77-5	23678-52081	82-3	23679-40371	80-3
23678-40295	77-5	23678-52091	82-3	23679-40381	80-3
23678-40295	77-5	23678-53001	82-3	23679-40401	80-1
23678-40325	77-5	23678-53101	82-3	23679-40411	80-3
23678-40350	77-5	23678-53101	82-3	23679-40421	80-3
23678-42301	81-1	23678-53101	82-3	23679-40431	80-3
23678-42301	81-1-1	23678-54001	82-2	23679-40441	80-3
23678-42301	81-5-2	23678-54011	82-2	23679-40451	80-3
23678-42301	81-6-2	23678-54021	82-2	23679-40461	80-3
23678-42301	81-8-2	23678-59802	82-1	23679-40471	80-3
23678-42401	77-10-3	23679-40141	79-1	23679-40481	80-3
23678-42411	77-2	23679-40192	81-4	23679-40491	80-3
23678-42411	77-10-3	23679-40192	81-1-4	23679-40501	80-3
23678-42421	77-10-2	23679-40201	80-1	23679-40511	80-3
23678-50002	82-3	23679-40211	80-3	23679-40521	80-3
23678-50012	82-3	23679-40221	80-3	23679-40531	80-3
23678-50031	82-3	23679-40231	80-3	23679-40541	80-3
23678-50041	82-3	23679-40241	80-3	23679-40551	80-3
23678-50102	82-3	23679-40251	80-3	23679-40561	80-3
23678-50112	82-3	23679-40261	80-3	23679-40571	80-3
23678-50131	82-3	23679-40271	80-3	23679-40581	80-3
23678-50141	82-3	23679-40281	80-3	23679-40602	81-1
23678-50202	82-1	23679-40291	80-3	23679-40602	81-1-1
23678-50211	82-1	23679-40301	80-3	23679-40612	81-4
23678-50402	82-1	23679-40311	80-3	23679-40612	81-1-4
23678-50412	82-1	23679-40321	80-3	23679-40632	81-1-4
23678-50701	82-1	23679-40331	80-3	23679-40632	81-4
23678-52042	82-1	23679-40341	80-3	23679-40642	81-1-4
23678-52051	82-1	23679-40351	80-3	23679-40642	81-4

部品番号 Part No.	頁 Page	部品番号 Part No.	頁 Page	部品番号 Part No.	頁 Page
23679-40652	81-1-4	23679-40812	81-4	23679-40972	81-4
23679-40652	81-4	23679-40812	81-1-4	23679-40972	81-1-4
23679-40662	81-1-4	23679-40822	81-4	23679-40982	81-4
23679-40662	81-4	23679-40822	81-1-4	23679-40982	81-1-4
23679-40672	81-1-4	23679-40832	81-4	23679-41001	81-1
23679-40672	81-4	23679-40832	81-1-4	23679-41001	81-1-1
23679-40682	81-4	23679-40842	81-4	23679-41011	81-4
23679-40682	81-1-4	23679-40842	81-1-4	23679-41011	81-1-4
23679-40692	81-4	23679-40852	81-4	23679-41021	81-4
23679-40692	81-1-4	23679-40852	81-1-4	23679-41021	81-1-4
23679-40702	81-4	23679-40862	81-4	23679-41031	81-4
23679-40702	81-1-4	23679-40862	81-1-4	23679-41031	81-1-4
23679-40712	81-4	23679-40872	81-4	23679-41041	81-4
23679-40712	81-1-4	23679-40872	81-1-4	23679-41041	81-1-4
23679-40722	81-4	23679-40882	81-4	23679-41051	81-4
23679-40722	81-1-4	23679-40882	81-1-4	23679-41051	81-1-4
23679-40732	81-4	23679-40892	81-4	23679-41061	81-4
23679-40732	81-1-4	23679-40892	81-1-4	23679-41061	81-1-4
23679-40742	81-4	23679-40902	81-4	23679-41071	81-4
23679-40742	81-1-4	23679-40902	81-1-4	23679-41071	81-1-4
23679-40752	81-4	23679-40922	81-4	23679-41081	81-4
23679-40752	81-1-4	23679-40922	81-1-4	23679-41091	81-4
23679-40762	81-4	23679-40932	81-4	23679-41091	81-1-4
23679-40762	81-1-4	23679-40932	81-1-4	23679-41101	81-4
23679-40772	81-4	23679-40942	81-4	23679-41101	81-1-4
23679-40772	81-1-4	23679-40942	81-1-4	23679-41111	81-4
23679-40782	81-4	23679-40952	81-4	23679-41111	81-1-4
23679-40782	81-1-4	23679-40952	81-1-4	23679-41121	81-4
23679-40802	81-1	23679-40962	81-4	23679-41121	81-1-4
23679-40802	81-1-1	23679-40962	81-1-4	23679-41131	81-4

部品番号 Part No.	頁 Page	部品番号 Part No.	頁 Page	部品番号 Part No.	頁 Page
23679-41131	81-1-4	23679-41301	81-4	23679-44211	81-1-5
23679-41141	81-4	23679-41301	81-1-4	23679-44221	81-4
23679-41141	81-1-4	23679-41311	81-4	23679-44221	81-1-5
23679-41151	81-4	23679-41311	81-1-4	23679-44231	81-4
23679-41151	81-1-4	23679-41321	81-4	23679-44231	81-1-5
23679-41161	81-4	23679-41321	81-1-4	23679-44241	81-4
23679-41161	81-1-4	23679-41331	81-4	23679-44241	81-1-5
23679-41171	81-4	23679-41331	81-1-4	23679-44251	81-4
23679-41171	81-1-4	23679-41341	81-4	23679-44251	81-1-5
23679-41181	81-4	23679-41341	81-1-4	23679-44261	81-4
23679-41181	81-1-4	23679-41351	81-4	23679-44261	81-1-5
23679-41201	81-1	23679-41351	81-1-4	23679-44271	81-4
23679-41201	81-1-1	23679-41361	81-4	23679-44271	81-1-5
23679-41211	81-4	23679-41361	81-1-4	23679-44281	81-4
23679-41211	81-1-4	23679-41371	81-4	23679-44281	81-1-5
23679-41221	81-4	23679-41371	81-1-4	23679-44291	81-4
23679-41221	81-1-4	23679-41381	81-4	23679-44291	81-1-5
23679-41221	81-1-4	23679-41381	81-1-4	23679-44301	81-4
23679-41231	81-4	23679-41501	77-2	23679-44301	81-1-5
23679-41231	81-1-4	23679-41501	77-9-1	23679-44311	81-4
23679-41241	81-4	23679-42401	77-2	23679-44311	81-1-5
23679-41241	81-1-4	23679-43271	80-1	23679-44321	81-4
23679-41251	81-4	23679-43271	80-1-1	23679-44321	81-1-5
23679-41251	81-1-4	23679-43341	81-1	23679-44331	81-4
23679-41261	81-4	23679-43341	81-5-2	23679-44331	81-1-5
23679-41261	81-1-4	23679-43341	81-8-2	23679-44341	81-4
23679-41281	81-4	23679-43941	81-3	23679-44341	81-1-5
23679-41281	81-1-4	23679-44201	81-1	23679-44351	81-4
23679-41291	81-4	23679-44201	81-1-1	23679-44351	81-1-5
23679-41291	81-1-4	23679-44211	81-4	23679-44361	81-4

部品番号 Part No.	頁 Page	部品番号 Part No.	頁 Page	部品番号 Part No.	頁 Page
23679-44361	81-1-5	23679-45101	77-10-1	23775-42131	57-1-2
23679-44371	81-4	23679-45151	77-2	23775-42131	58-1
23679-44371	81-1-5	23679-45151	77-9-1	23775-49811	57-1-2
23679-44381	81-4	23679-45181	81-1	23775-49811	58-1
23679-44381	81-1-5	23679-45181	81-1-1	23812-40171	28-3
23679-44821	81-2	23679-45801	81-1-3	23812-40902	28-3
23679-44821	81-1-2	23679-45901	81-5-2	23812-40902	28-2-1
23679-44901	80-3	23679-45901	81-6-2	23812-42002	27-2-1
23679-44911	80-3	23679-45901	81-8-2	23812-42091	27-1-1
23679-44921	80-3	23679-71271	81-4	23813-00071	46-2
23679-44931	80-3	23679-71271	81-1-4	23813-00081	46-2
23679-44941	80-3	23745-42031	58-2	23818-30071	80-2
23679-44951	80-3	23745-42031	58-1-2	23818-30071	80-1-2
23679-44961	80-3	23745-42042	58-2	23818-30071	80-2-3
23679-44971	80-3	23745-42042	58-1-2	23819-20011	86-1
23679-44981	80-3	23745-42052	58-2	23819-20021	86-1
23679-45011	81-2	23745-42052	58-1-2	23870-52871	37-1-1
23679-45011	81-1-2	23745-42901	58-2	23870-52871	81-3-2
23679-45051	77-3	23745-42901	58-1-2	23912-42331	28-3
23679-45051	77-3-1	23772-12041	5-2	23913-02041	46-2
23679-45051	77-4-1	23772-12041	6-2	23917-42191	79-1
23679-45051	77-5-1	23772-12051	5-2	23917-42191	79-1-2
23679-45051	77-7-1	23772-12051	6-2	23917-42191	79-2-2
23679-45061	81-2	23772-12071	5-1	23917-42191	79-3-2
23679-45061	81-1-2	23772-12071	5-2	23917-42191	81-5-2
23679-45091	77-2	23772-12071	6-1	23917-42191	81-6-3
23679-45091	77-9-1	23772-12071	6-2	23917-42191	81-8-3
23679-45091	77-10-1	23775-42101	57-2	23919-12102	83-3
23679-45101	77-2	23775-42101	57-1-2	24230-52701	81-2-1
23679-45101	77-9-1	23775-42101	58-1	24230-52701	81-4-2

部品番号 Part No.	頁 Page	部品番号 Part No.	頁 Page	部品番号 Part No.	頁 Page
24230-52701	81-7-1	24240-50421	81-3-3	24240-50741	81-3-3
24230-82071	81-2-1	24240-50431	81-3-3	24240-50751	81-3-3
24230-82071	81-4-2	24240-50441	81-3-3	24240-50761	81-3-3
24230-82071	81-7-1	24240-50451	81-3-3	24240-50771	81-3-3
24230-92321	77-10-2	24240-50461	81-3-3	24240-50781	81-3-3
24232-22001	10-1	24240-50471	81-3-3	24240-50781	81-3-3
24232-42011	19-1	24240-50481	81-3-3	24252-42011	28-2-1
24234-30551	49-1	24240-50491	81-3-3	24255-22101	56-1
24234-30551	54-2	24240-50501	81-3-3	24319-45741	81-5-2
24234-30561	49-2	24240-50511	81-3-3	24319-45741	81-6-3
24234-30561	49-1-2	24240-50521	81-3-3	24319-45741	81-8-3
24234-30561	54-2	24240-50531	81-3-3	24320-56871	81-1
24234-32342	49-1	24240-50541	81-3-3	24320-56871	81-5-2
24234-32342	54-2	24240-50551	81-3-3	24320-56871	81-8-2
24234-32352	49-1	24240-50561	81-3-3	24320-58231	81-5-2
24234-32352	49-2	24240-50581	81-3-3	24320-58231	81-6-3
24234-32352	49-1-2	24240-50601	81-3-1	24320-58231	81-8-3
24234-32352	54-2	24240-50611	81-3-3	24329-46011	77-10-2
24234-32352	54-3	24240-50621	81-3-3	24352-42331	28-2
24234-32392	49-2	24240-50631	81-3-3	24352-42341	28-2
24234-32392	49-1-2	24240-50641	81-3-3	24352-42451	28-2
24234-32392	54-2	24240-50651	81-3-3	24352-42521	21-1
24234-32411	54-2	24240-50661	81-3-3	24352-42521	25-1
24234-32421	54-3	24240-50671	81-3-3	24352-42521	27-1
24234-32501	54-1	24240-50681	81-3-3	24352-42521	27-2-1
24237-62111	76-2	24240-50691	81-3-3	24353-72001	46-1
24239-44311	77-2	24240-50701	81-3-3	24354-32311	46-2
24239-44311	77-10-3	24240-50711	81-3-3	24356-43111	28-2-1
24240-50401	81-3-1	24240-50721	81-3-3	24356-43111	28-3-1
24240-50411	81-3-3	24240-50731	81-3-3	24356-43111	63-1
				24356-43111	63-1-1

部品番号 Part No.	頁 Page	部品番号 Part No.	頁 Page	部品番号 Part No.	頁 Page
24356-43131	63-1	24459-42911	77-9-1	24662-22071	11-1
24356-43131	63-1-1	24459-42911	77-10-3	24662-22071	13-1
24357-42091	48-1	24459-42921	77-1	24662-42031	18-1
24357-42101	48-1	24459-42921	77-9-1	24662-42031	20-1
24359-12121	83-3	24459-42921	77-10-3	24662-42031	22-1
24363-92022	48-1	24459-42951	77-1	24662-42031	24-1
24453-02061	46-1	24459-42951	77-9-1	24662-42031	26-1
24453-02121	46-1	24459-42951	77-10-3	24662-42031	27-1-1
24454-30411	54-1	24459-42961	77-1	24662-42031	28-4-1
24454-30512	54-1	24459-42961	77-9-1	24662-42031	32-1
24454-32161	54-1	24459-42961	77-10-3	24662-42051	45-2-1
24454-32171	54-2	24459-42971	77-1	24843-02061	46-1
24454-32201	54-2	24459-42971	77-9-1	24846-80302	63-3
24454-32232	54-2	24459-42971	77-10-3	24846-80302	63-1-2
24454-32251	54-2	24477-62011	76-1	24846-80302	65-2
24454-32391	54-1	24539-50480	88-1	24846-82001	65-2
24454-32501	54-1	24612-42151	27-2-2	24846-82011	65-2
24454-32511	54-1	24612-42151	33-1	24846-82021	65-2
24454-39802	54-1	24624-12001	49-1-1	24846-82031	65-2
24454-39812	54-1	24627-60251	77-1-1	24846-82041	65-2
24456-12422	49-2	24627-62051	77-1-1	24846-82051	65-2
24456-12422	49-1-2	24662-22001	9-1	24847-42051	69-1
24456-92111	77-10-1	24662-22001	12-1	24847-42061	70-2
24457-60211	76-2	24662-22001	14-1	24847-42061	71-2
24457-62001	76-2	24662-22031	9-1	24849-42281	81-2
24457-62011	76-2	24662-22031	12-1	24849-42281	81-1-2
24459-42901	77-1	24662-22031	14-1	24849-42281	81-3-2
24459-42901	77-9-1	24662-22031	14-1-1	24849-42281	81-5-2
24459-42901	77-10-3	24662-22041	9-1	24849-42281	81-6-3
24459-42911	77-1	24662-22071	9-1	24849-42281	81-8-3

部品番号 Part No.	頁 Page	部品番号 Part No.	頁 Page	部品番号 Part No.	頁 Page
24849-42311	81-2	25591-02541	3-3	25592-42081	26-1
24849-42311	81-1-2	25591-02541	4-1	25592-42081	27-1-1
24849-42311	81-3-2	25591-02551	3-3	25592-42081	32-1
24849-42311	81-5-2	25591-02551	4-1	25592-42091	19-2
24849-42311	81-6-3	25591-02561	3-3	25592-42091	21-2
24849-42311	81-8-3	25591-02561	4-1	25592-42091	27-2
25177-61131	77-1	25591-02571	3-3	25592-42091	33-1
25177-62081	77-1	25591-02571	4-1	25592-42121	18-1
25302-42251	17-1-1	25591-02581	4-2	25592-42121	20-1
25302-42251	63-3	25591-02582	3-3	25592-42121	22-1
25532-42061	19-2	25592-13001	5-2	25592-42121	24-1
25532-42061	33-1	25592-13021	5-1	25592-42121	26-1
25537-62201	76-1	25592-22001	11-1	25592-42121	27-1-1
25591-00101	3-3	25592-22001	12-1	25592-42121	32-1
25591-00901	3-2	25592-22001	13-1	25592-42151	28-2-1
25591-00901	4-1	25592-22001	14-1	25592-42151	28-3-1
25591-02001	3-4	25592-32011	16-1	25592-42171	19-2
25591-02011	3-4	25592-42011	19-1	25592-42171	21-2
25591-02011	4-2	25592-42011	21-1	25592-42171	23-2
25591-02101	3-4	25592-42011	23-1	25592-42171	25-2
25591-02301	3-4	25592-42011	25-1	25592-42171	27-2-2
25591-02341	3-4	25592-42011	27-1	25592-42171	32-1
25591-02501	3-3	25592-42011	27-2-1	25592-42701	18-2
25591-02501	4-1	25592-42071	21-2	25592-42701	20-2
25591-02511	3-3	25592-42071	27-2	25592-52001	34-1
25591-02511	4-1	25592-42071	33-1	25592-52001	38-1
25591-02521	3-3	25592-42081	18-1	25593-02021	46-1
25591-02521	4-1	25592-42081	20-1	25593-02031	46-1
25591-02531	3-3	25592-42081	22-1	25593-70121	47-1
25591-02531	4-1	25592-42081	24-1	25594-12002	49-1

部品番号 Part No.	頁 Page	部品番号 Part No.	頁 Page	部品番号 Part No.	頁 Page
25594-12002	49-1-1	25595-30211	57-1	25595-42261	57-1-3
25594-12011	49-1	25595-40202	57-1	25595-42271	57-2
25594-12011	49-1-1	25595-40202	58-1	25595-42271	57-1-3
25594-22001	49-1	25595-40212	57-1	25595-42271	57-2-2
25594-50102	49-1	25595-40212	58-1	25595-42271	57-3-2
25594-50102	49-1-1	25595-40302	57-1	25595-42271	58-3
25594-50102	53-1	25595-40302	57-1-2	25595-42271	58-1-3
25594-50201	53-1	25595-40302	58-1	25595-42301	59-1
25594-50301	53-1	25595-40302	59-1	25595-42311	59-1
25594-52001	49-2	25595-42071	57-1	25595-42322	59-1
25594-52001	49-1-2	25595-42071	57-2	25595-42332	59-1
25594-52141	51-2	25595-42071	57-1-1	25595-42341	59-1
25594-52141	51-1-2	25595-42071	57-1-2	25595-42351	59-1
25594-52211	53-1	25595-42071	57-2-1	25595-42361	59-1
25594-52271	53-1	25595-42071	57-2-2	25595-42371	59-1
25594-52301	53-1	25595-42071	57-3-1	25595-42381	59-1
25594-52351	53-1	25595-42071	57-3-2	25595-42391	59-1
25594-52362	53-1	25595-42071	58-2	25595-42411	59-1
25594-52371	53-1	25595-42071	58-2	25595-42421	59-1
25594-52381	53-1	25595-42071	58-1-1	25595-42431	59-1
25594-52391	53-1	25595-42071	58-1-2	25595-42441	59-1
25594-52401	53-1	25595-42101	57-2	25595-42452	59-1
25594-52411	53-1	25595-42182	57-2	25595-42471	59-1
25594-52421	53-1	25595-42182	58-1	25595-42482	59-1
25594-52431	49-2	25595-42182	58-1-1	25595-42491	57-2
25594-52431	49-1-2	25595-42221	57-2	25595-42491	57-1-2
25594-58802	53-1	25595-42221	58-3	25595-42491	58-1
25594-22101	56-1	25595-42241	57-2	25595-42501	59-1
25594-22201	56-1	25595-42241	58-3	25595-52281	53-1
25594-30201	57-1	25595-42261	57-2	25596-32051	62-2

部品番号 Part No.	頁 Page	部品番号 Part No.	頁 Page	部品番号 Part No.	頁 Page
25596-42101	63-3	25597-30301	70-1	25597-62281	77-3
25596-42101	63-3	25597-30301	73-1	25597-62291	76-3
25596-42101	63-1-2	25597-30401	71-1	25597-62291	77-1-1
25596-42101	63-1-2	25597-30401	74-1	25597-62301	76-3
25596-42361	17-1-1	25597-39801	72-1	25597-62301	77-1-1
25596-42361	63-3	25597-39811	73-1	25599-22001	86-1
25596-42411	66-1	25597-39821	74-1	25599-22051	86-1
25596-80101	63-3	25597-39831	74-1-1	25599-22061	86-1
25596-80101	64-1	25597-52001	75-1	25599-32001	63-3
25596-80121	64-1	25597-60301	76-2	25599-32001	63-1-2
25596-82001	64-1	25597-62121	76-2	25599-32021	63-3
25596-82011	64-1	25597-62121	77-1-1	25599-32021	63-1-2
25596-82011	65-1	25597-62121	77-2-2	25603-90203	48-1
25596-82021	64-1	25597-62121	77-3-1	25605-40201	58-2
25596-82051	64-1	25597-62121	77-4-1	25605-40201	58-1-1
25596-82051	65-1	25597-62121	77-5-2	25605-40211	58-2
25596-82071	64-1	25597-62121	77-6-2	25605-40211	58-1-2
25596-82071	65-1	25597-62151	77-1	25605-40301	58-3
25596-82081	64-1	25597-62201	76-3	25605-40301	58-1-2
25596-82081	65-1	25597-62201	77-1-1	25605-42001	58-2
25596-82091	64-1	25597-62211	76-3	25605-42081	58-2
25596-82091	65-1	25597-62211	77-1-1	25605-42081	58-1-2
25596-82101	64-1	25597-62211	77-2-2	25605-42161	58-3
25596-82141	64-2	25597-62211	77-2-2	25605-42161	58-1-3
25596-82151	64-2	25597-62211	77-3-1	25605-42171	58-3
25596-82161	64-1	25597-62211	77-4-1	25605-42171	58-1-3
25596-82171	64-1	25597-62211	77-6-2	25652-42011	17-1-1
25596-82181	64-1	25597-62251	76-1	25717-62101	76-1
25597-30201	69-1	25597-62261	76-1	25719-32001	83-3
25597-30201	72-1	25597-62271	77-4	25783-92002	48-1

部品番号 Part No.	頁 Page	部品番号 Part No.	頁 Page	部品番号 Part No.	頁 Page
25784-10421	52-1	26094-17041	51-2-1	27042-42312	77-6-2
25784-12101	52-1	26094-17051	51-2-1	27042-42312	77-10-3
25784-12121	52-1	26094-17061	51-2-1	27042-42322	77-2
25784-12131	52-1	26094-17081	51-2-1	27042-42322	77-10-3
25784-12141	52-1	26094-17091	51-2-2	27042-42322	78-1
25784-12151	52-1	26094-17101	51-2-2	27042-62481	25-2
25784-12161	52-1	26094-17111	51-2-2	27042-62661	80-2
25784-12171	52-1	26094-17121	51-2-2	27042-62661	80-1-2
25785-22031	56-1	26094-17131	51-2-2	27049-12171	83-3
25785-22111	56-1	26094-17141	51-2-2	27049-12171	84-5
25785-52041	61-1	26094-17151	51-2-2	27049-12171	85-4
25785-52051	61-1	26094-17161	51-2-1	27132-40181	88-2
25785-52061	61-1	26314-17021	51-2-2	27262-42092	49-1
25785-52081	61-2	26382-47001	28-2	27312-40751	23-2
25786-40601	63-2	26382-47011	28-2	27354-12341	49-1-1
25786-40601	63-1-1	27042-42292	1-3	27410-53111	81-3-2
25786-42371	63-2	27042-42292	2-2	27410-53201	81-2-1
25786-42371	63-1-1	27042-42292	19-2	27410-53201	81-4-1
25786-42381	63-2	27042-42292	21-2	27410-53201	81-7-1
25786-42381	63-1-1	27042-42292	23-1	27410-59811	81-3-1
25786-42391	63-2	27042-42292	25-2	27410-82101	81-7-1
25786-42391	63-1-1	27042-42292	27-2	27410-89811	81-2-1
25789-12051	83-2	27042-42292	27-2-2	27410-89811	81-4-1
25952-42301	27-1-2	27042-42292	28-2-1	27412-42291	28-1
25952-42401	27-2-1	27042-42292	28-3-1	27412-42301	28-1
25952-42411	27-2-1	27042-42312	18-1	27412-42311	28-1
26064-17001	51-2-1	27042-42312	22-1	27412-42331	28-1
26094-17011	51-2-1	27042-42312	49-1	27412-42361	28-1
26094-17021	51-2-1	27042-42312	76-3	27412-42371	28-1
26094-17031	51-2-1	27042-42312	77-2-1	27414-12011	52-1

部品番号 Part No.	頁 Page	部品番号 Part No.	頁 Page	部品番号 Part No.	頁 Page
27414-12031	52-1	27732-42221	9-1	3956323	27-2-2
27415-52151	61-1	27732-42221	28-4-1	51152-82012	85-3
27419-12041	83-2	27732-42221	77-2-2	51153-02001	84-5
27419-12051	83-1	27732-42221	77-6-1	51230-50201	14-4-1
27419-12051	84-2	27732-42221	87-3	51230-50251	14-4-2
27419-12061	83-2	27732-42311	28-3-1	51230-50261	14-4-1
27419-12061	84-1	27919-12041	84-5	51230-50271	14-4-2
27419-12061	85-1	27919-12191	83-2	51230-50281	14-4-3
27419-12071	83-2	27919-12191	84-2	51230-52001	14-4-3
27419-12071	84-1	27919-12191	85-1	51230-52011	14-4-3
27419-12071	85-1	27919-12201	83-2	51230-52021	14-4-3
27419-12101	83-1	27919-12201	84-2	51230-52031	14-4-3
27419-12101	84-3	27919-12201	85-1	51230-52041	14-4-3
27419-12171	83-2	27970-53141	81-2	51230-52051	14-4-4
27419-12171	84-1	27970-53141	81-1-2	51230-52061	14-4-2
27419-12171	85-1	27970-53141	81-5-1	51230-52071	14-4-2
27419-42911	80-1	27970-53141	81-6-2	51230-52081	14-4-1
27419-43321	80-1	27970-53141	81-8-1	51230-52091	14-4-3
27419-44441	81-5-1	27978-42601	81-1	51230-52091	14-5-2
27419-44441	81-6-2	27978-42601	81-1-1	51230-52101	14-4-4
27419-44441	81-8-2	27978-42601	81-3-2	51230-52111	14-4-4
27419-44451	81-5-1	27978-42601	81-5-2	51230-52121	14-4-4
27419-44451	81-6-2	27978-42601	81-6-2	51230-52131	14-4-1
27419-44451	81-8-2	27978-42601	81-8-2	51230-52141	14-4-4
27419-45101	77-10-1	29502-42301	28-3	51230-52151	14-4-3
27419-45111	77-10-1	3376533	87-2	51230-52161	14-4-2
27539-12011	83-1	3956323	19-2	51230-52161	14-4-3
27539-12011	84-2	3956323	21-2	51230-52171	14-4-4
27539-12021	83-1	3956323	23-2	51230-52181	14-4-1
27539-12021	84-3	3956323	25-2	51230-52191	14-4-1

部品番号 Part No.	頁 Page	部品番号 Part No.	頁 Page	部品番号 Part No.	頁 Page
51230-52201	14-4-1	51240-50301	14-5-1	51240-52611	14-8-2
51230-52301	14-4-2	51240-50301	14-8-1	51240-52641	14-8-1
51230-52311	14-4-2	51240-50401	14-3-1	51240-52671	14-8-1
51230-52311	14-4-2	51240-52001	14-5-1	51240-52681	14-8-1
51230-52321	14-4-2	51240-52011	14-5-1	51240-52691	14-8-2
51230-52331	14-4-4	51240-52021	14-5-2	51240-52701	14-8-1
51232-60301	87-1	51240-52031	14-5-2	52050-53001	14-5-1
51232-60311	87-2	51240-52041	14-5-2	52050-53011	14-5-1
51232-62021	18-2	51240-52051	14-5-2	52050-53021	14-5-2
51232-62021	26-2	51240-52061	14-5-2	52050-53091	14-5-2
51232-72081	22-2	51240-52071	14-5-2	52050-53141	14-5-1
51232-72081	24-2	51240-52081	14-5-2	52050-53141	14-5-2
51232-72081	32-1	51240-52091	14-5-3	52050-53171	14-5-2
51232-82001	84-5	51240-52101	14-5-3	52050-59851	14-5-1
51232-82011	85-3	51240-52111	14-5-3	52050-59851	14-7-1
51232-82021	85-3	51240-52121	14-5-3	52050-59861	14-5-1
51232-82032	85-3	51240-52131	14-5-3	52050-59861	14-6-1
51233-02011	84-5	51240-52141	14-5-3	52050-59871	14-8-1
51233-02021	84-5	51240-52151	14-5-4	52050-59901	14-6-1
51233-02031	84-5	51240-52161	14-5-4	521A0-50101	14-4-1
51235-12251	18-1	51240-52201	14-5-3	521A0-52001	19-1
51235-12251	20-1	51240-52211	14-5-3	521A1-70101	15-1
51235-12251	22-1	51240-52251	14-5-3	521A2-12001	37-3-1
51235-12251	24-1	51240-52331	14-5-1	521A2-42001	18-3
51235-12251	26-1	51240-52401	14-5-4	521A2-42061	19-2
51235-12251	27-1-1	51240-52411	14-5-4	521A2-42061	21-2
51236-82111	83-2	51240-52421	14-5-4	521A2-42061	27-2-2
51240-50201	14-5-1	51240-52431	14-5-4	521A2-42071	18-3
51240-50251	2-1	51240-52481	14-5-4	521A2-42071	27-1-2
51240-50261	2-1	51240-52551	14-5-4	521A2-52141	20-2

部品番号 Part No.	頁 Page	部品番号 Part No.	頁 Page	部品番号 Part No.	頁 Page
521A2-60101	1-1	521A5-40201	87-1	521G6-50101	5-3
521A2-60111	1-1	521A5-40201	89-2	521G6-52041	5-3
521A2-62101	18-2	521A5-40201	89-2	521H0-52051	63-2
521A2-62101	20-2	521A5-40211	87-1	521H6-52041	5-3
521A2-62101	26-2	521A5-40211	89-2	52192-82031	85-3
521A2-62101	27-1-2	521A5-40301	87-1	52197-52001	45-2-1
521A2-62101	32-1	521A5-40301	89-2	522A0-30201	63-1
521A2-62111	18-2	521A5-40311	87-1	522A0-30251	63-1
521A2-62111	20-2	521A5-40311	89-2	522A0-30301	63-3
521A2-62111	26-2	521A5-42001	89-1	522A0-30601	57-1-1
521A2-62111	27-1-2	521A5-42011	89-1	522A0-30611	57-1-2
521A2-62111	32-1	521A5-42021	89-1	522A0-32051	66-1
521A2-62121	18-2	521A5-42031	89-2	522A0-32061	66-1
521A2-62121	20-2	521A5-42041	89-2	522A0-80201	17-1-1
521A2-62121	26-2	521A5-42051	89-3	522A0-80301	17-1-1
521A2-62121	27-1-2	521A5-42061	89-3	522A0-80401	63-1
521A2-62131	18-2	521A6-10101	75-1	522A0-82001	17-1-1
521A2-62131	26-2	521B0-50101	14-5-1	522A0-82011	17-1-1
521A2-62131	27-1-2	521B0-50201	1-1	522A0-82021	17-1-1
521A2-62131	32-1	521B0-50301	1-1	522A0-82051	17-1-1
521A2-70101	1-1	521B0-52001	14-5-2	522A0-82101	4-1-1
521A2-70301	63-1	521B2-60101	1-1	522A0-82101	17-1-1
521A2-72201	22-1	521B2-70101	1-1	522A0-92002	4-1-1
521A2-72201	30-1	521B3-60101	1-1	522A0-92041	4-1-1
521A2-72211	23-1	521B4-50201	39-1	522A0-92051	4-1-1
521A2-72221	22-1	521G-10201	87-2	522A0-92051	4-1-1
521A2-72221	30-1	521G0-52001	14-4-4	522A0-92101	4-1-1
521A3-62001	75-1	521G2-12001	37-3-1	522A1-42001	28-2-1
521A3-62021	76-1	521G5-10201	4-1-2	522A1-42011	28-2-1
521A5-40101	89-1	521G5-10211	87-2	522A1-42041	28-2-1

部品番号 Part No.	頁 Page	部品番号 Part No.	頁 Page	部品番号 Part No.	頁 Page
522A1-42051	28-3	522A2-12172	37-3-1	522A2-12371	77-7-1
522A1-42051	28-2-1	522A2-12191	37-3-1	522A2-12381	57-1-3
522A1-42051	28-3-1	522A2-12201	37-3-1	522A2-12401	57-1-3
522A1-42061	28-3	522A2-12231	77-5-1	522A2-12431	35-2
522A1-70101	16-1	522A2-12261	57-3-1	522A2-12451	37-3-1
522A1-70101	17-1	522A2-12271	77-2-2	522A2-13011	57-3-1
522A2-10101	35-1	522A2-12271	77-5-1	522A2-40201	18-3
522A2-10201	57-1-1	522A2-12271	77-6-1	522A2-40201	20-3
522A2-10201	57-3-1	522A2-12271	77-7-1	522A2-40211	27-1-2
522A2-10201	59-1-1	522A2-12281	77-2-2	522A2-42001	20-3
522A2-10251	57-3-1	522A2-12281	77-5-1	522A2-42011	3-3
522A2-10251	59-3-1	522A2-12281	77-6-1	522A2-42011	4-1
522A2-10301	57-3-1	522A2-12281	77-7-1	522A2-42021	4-1
522A2-10351	57-3-2	522A2-12301	77-4-1	522A2-42021	3-3
522A2-10401	57-1-1	522A2-12301	77-6-1	522A2-42021	20-3
522A2-10401	57-3-2	522A2-12301	77-7-1	522A2-42031	3-3
522A2-10401	59-2-1	522A2-12301	77-8-1	522A2-42031	4-1
522A2-10452	57-1-2	522A2-12311	77-3-1	522A2-42041	3-3
522A2-10502	57-1-1	522A2-12311	77-4-1	522A2-42041	4-2
522A2-10502	57-3-1	522A2-12311	77-6-1	522A2-60101	3-1
522A2-10512	57-1-1	522A2-12311	77-7-1	522A2-60151	18-1
522A2-10512	57-3-1	522A2-12311	77-8-1	522A2-60151	26-1
522A2-10602	57-1-1	522A2-12321	77-3-1	522A2-60151	31-1
522A2-10612	57-1-2	522A2-12321	77-3-1	522A2-60161	19-2
522A2-10701	49-1	522A2-12321	77-4-1	522A2-60161	27-1
522A2-10701	51-1-1	522A2-12321	77-7-1	522A2-60161	31-1
522A2-12151	57-1-2	522A2-12351	77-3-1	522A2-60201	87-1
522A2-12151	57-2-2	522A2-12351	77-7-1	522A2-60301	87-1
522A2-12151	57-3-2	522A2-12361	77-5-1	522A2-60401	62-1
522A2-12172	37-1-1	522A2-12371	77-5-1	522A2-60501	63-1

部品番号 Part No.	頁 Page	部品番号 Part No.	頁 Page	部品番号 Part No.	頁 Page
522A2-60521	63-1	522A2-82021	85-1	522A3-52071	35-2
522A2-70101	3-1	522A2-82021	85-4	522A3-60101	3-1
522A2-70201	15-1	522A2-82061	85-1	522A3-60211	3-2
522A2-70201	16-1	522A2-82071	85-1	522A3-60301	35-1
522A2-70301	63-1	522A2-82111	85-2	522A3-60401	35-1
522A2-70401	3-2	522A2-82121	85-2	522A3-62001	37-1-1
522A2-72001	14-1	522A2-82131	85-2	522A3-62011	77-2-1
522A2-72021	12-1	522A2-82151	85-3	522A3-62011	77-8-1
522A2-72021	14-1	522A3-02001	84-2	522A3-62041	77-6-1
522A2-72041	14-1	522A3-02011	84-3	522A3-62101	37-1-1
522A2-72061	21-1	522A3-02111	77-2-2	522A3-62111	77-6-1
522A2-72061	25-1	522A3-50201	57-2-1	522A3-62111	77-8-1
522A2-72071	3-1	522A3-50201	58-1-1	522A3-62121	77-2-1
522A2-72071	3-1	522A3-50201	59-3-1	522A3-62121	77-8-1
522A2-72081	12-1	522A3-50301	57-2-1	522A3-62131	77-2-2
522A2-72101	84-5	522A3-50301	57-3-1	522A3-62131	77-6-1
522A2-72111	84-5	522A3-50311	57-2-1	522A3-62141	83-2
522A2-72151	3-3	522A3-50311	57-3-1	522A3-62151	77-2-1
522A2-72161	12-1	522A3-50351	57-2-2	522A3-62151	77-6-1
522A2-72161	14-1	522A3-50401	57-2-1	522A3-62161	37-2-1
522A2-72201	24-1	522A3-50411	57-2-1	522A3-62191	37-2-1
522A2-72201	31-1	522A3-50501	47-1	522A3-62201	37-2-1
522A2-72211	25-1	522A3-50501	46-1	522A3-62211	77-2-2
522A2-72211	31-1	522A3-50511	46-1	522A3-62211	77-8-1
522A2-72301	66-1	522A3-50511	47-1	522A3-62301	77-4
522A2-72311	66-1	522A3-52011	77-3-1	522A3-62311	77-4
522A2-72321	66-1	522A3-52021	57-2-2	522A5-10201	87-1
522A2-72331	66-1	522A3-52021	57-3-2	522A5-10201	89-4
522A2-82001	85-4	522A3-52041	57-2-2	522A5-10301	87-1
522A2-82011	85-4	522A3-52041	57-3-2	522A5-10301	89-4

部品番号 Part No.	頁 Page	部品番号 Part No.	頁 Page	部品番号 Part No.	頁 Page
522A5-12301	28-4-1	522A6-80561	55-4-1	522A7-12121	9-1
522A5-12311	28-4-1	522A6-81221	55-4-1	522A7-12201	9-1
522A5-12501	87-1	522A6-81231	55-4-1	522A7-12211	27-1-2
522A5-12511	87-2	522A6-81251	55-4-1	522A7-12231	27-1-2
522A6-00201	63-1	522A6-81261	55-4-1	522A7-20101	88-1
522A6-50101	5-2	522A6-81271	55-4-1	522A7-20201	88-1
522A6-50101	6-2	522A6-81281	55-4-1	522A7-22001	88-1
522A6-52041	5-3	522A6-81291	55-4-1	522A7-22011	88-1
522A6-52041	6-2	522A6-81361	55-4-1	522A7-22021	88-1
522A6-52101	5-3	522A6-81511	55-4-2	522A7-22031	88-2
522A6-52101	6-2	522A6-81521	55-4-2	522A7-22081	88-1
522A6-80201	55-2-1	522A6-81531	55-4-2	522A7-22201	88-1
522A6-80211	55-2-1	522A6-81551	55-4-2	522B0-30301	63-3
522A6-80221	55-2-1	522A6-81561	55-4-2	522B0-32061	66-1
522A6-80251	55-4-1	522A6-81571	55-4-2	522B0-92001	4-1-1
522A6-80261	55-4-1	522A6-81581	55-4-2	522B0-92021	4-1-1
522A6-80301	55-2-1	522A6-81591	55-4-2	522B0-92031	4-1-1
522A6-80311	55-2-1	522A7-10101	3-1	522B0-92041	4-1-1
522A6-80321	55-2-1	522A7-10111	3-2	522B0-92051	4-1-1
522A6-80351	55-4-1	522A7-10201	27-1-1	522B1-70101	16-1
522A6-80401	55-2-1	522A7-10221	27-1-1	522B1-70101	17-1
522A6-80411	55-2-1	522A7-10231	27-1-1	522B3-50201	58-1-1
522A6-80421	55-2-1	522A7-10251	27-1-1	522B3-50211	58-1-1
522A6-80431	55-2-1	522A7-10301	27-1-1	522B3-50251	58-1-1
522A6-80441	55-2-1	522A7-10301	28-1	522B3-52051	77-4-1
522A6-80451	55-2-1	522A7-10401	27-1-1	522B3-52061	77-4-1
522A6-80501	55-2-3	522A7-10401	28-1	522B3-52071	58-1-3
522A6-80511	55-2-3	522A7-12041	3-2	522B3-52091	58-1-3
522A6-80521	55-2-3	522A7-12101	28-3	522B4-50201	39-2
522A6-80551	55-4-1	522A7-12101	28-2-1	522B6-52041	5-3

部品番号 Part No.	頁 Page	部品番号 Part No.	頁 Page	部品番号 Part No.	頁 Page
522B6-52041	6-2	522E2-82121	85-3	52672-72122	84-5
522C1-70101	16-1	522E2-82131	85-3	52672-72231	80-2-1
522C1-70101	17-1	522E3-02001	84-3	52672-72231	81-3
522C2-60401	62-1	522E3-02011	84-3	52672-72231	81-1-3
522C2-82061	85-2	522G0-82021	17-1-1	52672-72231	81-2-2
522C2-82071	85-2	522G0-92001	4-1-1	52672-82062	85-3
522C2-82081	85-2	522G2-10101	35-1	52672-82072	85-4
522C2-82111	85-2	522G5-10201	87-1	52672-82251	85-4
522C2-82121	85-2	522G5-10201	89-4	52672-82261	85-3
522C2-82131	85-2	522G5-10301	87-1	52672-82381	85-4
522C2-92001	84-2	522G5-10301	89-4	52672-82381	85-4
522C2-92011	84-3	522G5-12501	87-2	52673-02141	81-10-1
522C3-02001	84-2	522G5-12511	87-2	52676-80202	55-1
522C3-02011	84-3	52232-72071	84-6	52676-80302	55-1
522E1-90011	62-1-1	52247-52001	45-2-1	52676-80402	55-1
522E1-90011	62-1-1	52252-72071	7-1	52676-80601	55-1-1
522E1-92081	15-1	52252-72071	8-1	52676-80802	55-1-1
522E1-92081	16-1	52252-72071	9-1	52677-52001	45-2-1
522E1-92081	17-1	52252-72071	10-1	52691-92211	62-1-1
522E1-92151	87-2	52252-72071	11-1	52691-92211	62-1-1
522E1-92181	18-2	52252-72071	12-1	52773-02201	81-9-1
522E1-92181	20-2	52252-72071	13-1	52773-02201	81-10-1
522E1-92191	18-3	52252-72071	14-1	52860-53031	14-5-2
522E1-92191	20-2	52252-72071	75-1	52860-53061	14-5-2
522E1-92201	63-1-2	52430-52371	14-4-1	53030-52321	14-3-1
522E2-60401	62-1	52430-52551	14-3-1	53030-52351	14-3-1
522E2-82061	85-2	52431-92111	83-3	53030-52601	14-4-4
522E2-82071	85-2	52573-02001	81-9-1	53030-62101	1-1
522E2-82081	85-2	52573-02001	81-10-1	53030-62101	1-1
522E2-82111	85-3	52657-22051	88-2	53030-72001	84-1

部品番号 Part No.	頁 Page	部品番号 Part No.	頁 Page	部品番号 Part No.	頁 Page
53032-72541	23-2	53320-52321	14-5-3	53320-55271	14-7-1
53032-72601	1-1	53320-52331	14-5-3	53320-55301	14-7-1
53032-72611	1-1	53320-55001	14-6-1	53320-55311	14-7-1
53032-72621	1-1	53320-55001	14-7-1	53320-55321	14-7-1
53032-72701	84-6	53320-55011	14-6-1	53320-55331	14-7-1
53040-52001	14-2-1	53320-55021	14-6-1	53320-55341	14-7-1
53052-72001	84-1	53320-55031	14-6-1	53320-55351	14-7-1
53252-72051	14-2	53320-55051	14-6-1	53320-55361	14-7-1
53252-72061	13-1	53320-55061	14-6-1	53320-55371	14-7-1
53252-72061	13-1	53320-55071	14-6-1	53320-55381	14-7-1
53252-72061	14-1	53320-55071	14-7-1	53320-55401	14-8-1
53252-72091	23-2	53320-55081	14-6-1	53320-55411	14-8-1
53252-72091	25-2	53320-55091	14-6-1	53320-55421	14-8-1
53252-72101	23-2	53320-55101	14-6-1	53320-55431	14-8-1
53252-72101	25-2	53320-55111	14-6-1	53320-55441	14-8-1
53252-72131	22-2	53320-55121	14-6-1	53320-55441	14-8-1
53252-72201	22-2	53320-55131	14-6-1	53320-55451	14-8-1
53252-72201	24-2	53320-55141	14-6-1	53320-55461	14-8-1
53252-72461	13-1	53320-55151	14-6-1	53320-55471	14-8-1
53252-72471	13-1	53320-55161	14-6-1	53320-55481	14-8-1
53252-72561	14-2	53320-55171	14-6-1	53320-55491	14-8-1
53252-72591	23-2	53320-55181	14-6-1	53320-55521	14-8-1
53252-72591	25-2	53320-55181	14-8-1	53320-55701	14-8-2
53312-72011	84-6	53320-55201	14-7-1	53450-53002	14-4-2
53320-50401	14-5-1	53320-55211	14-7-1	53450-53021	14-4-2
53320-50401	14-6-1	53320-55221	14-7-1	53450-53091	14-4-1
53320-50501	14-5-1	53320-55231	14-7-1	53450-53101	14-4-1
53320-50501	14-7-1	53320-55241	14-7-1	53450-53111	14-4-1
53320-52281	14-7-1	53320-55251	14-7-1	53450-53161	14-4-2
53320-52291	14-7-1	53320-55261	14-7-1	53450-53171	14-4-2

部品番号 Part No.	頁 Page	部品番号 Part No.	頁 Page	部品番号 Part No.	頁 Page
53450-52501	14-4-1	53651-72011	17-1	53652-72861	3-1
53450-52511	14-4-2	53652-60111	3-1	53652-72861	3-1
53450-53221	14-4-4	53652-60121	3-1	53652-82011	85-4
53453-02051	81-9-1	53652-70101	13-1	53652-82032	85-4
53456-80202	55-1-1	53652-72001	84-1	53652-82331	85-3
53456-80303	55-1-1	53652-72201	13-1	53652-82352	85-3
53456-80502	55-1	53652-72232	23-2	53652-82372	85-4
53456-80702	55-1	53652-72232	25-2	53652-82391	85-4
53456-80902	55-1	53652-72241	13-1	53652-82401	85-4
53456-81102	55-1	53652-72291	84-6	53653-02001	81-9-1
53456-82051	55-1-1	53652-72301	84-6	53653-02061	81-9-1
53456-82051	55-2-2	53652-72531	23-2	53653-02061	81-10-1
53456-82061	55-1-1	53652-72531	25-2	53653-02101	81-10-1
53456-82061	55-2-2	53652-72531	33-1	53653-02121	81-9-1
53457-40003	55-3-1	53652-82541	85-4	53653-02121	81-10-1
53457-42151	55-3	53652-72561	3-1	53653-02301	81-10-1
53457-42151	55-3	53652-72561	3-1	53653-02401	81-10-1
53457-42151	55-3-1	53652-72561	13-1	53655-02501	87-3
53651-12201	14-5-2	53652-72562	3-1	53655-12291	87-2
53651-12511	3-4	53652-72681	25-2	53656-80201	55-3-1
53651-12521	3-4	53652-72702	3-1	53656-80211	55-3-1
53651-12541	3-4	53652-72702	3-1	53656-80301	55-1-1
53651-70301	15-1	53652-72751	23-2	53656-80311	55-1-1
53651-70301	16-1	53652-72751	25-2	53656-80401	55-1-1
53651-70301	17-1	53652-72761	23-2	53656-80411	55-1-1
53651-72001	15-1	53652-72761	25-2	53656-80501	55-1
53651-72001	16-1	53652-72781	24-2	53656-80511	55-1
53651-72001	17-1	53652-72801	13-1	53656-80601	55-1
53651-72011	15-1	53652-72811	35-3	53656-80611	55-1
53651-72011	16-1	53652-72851	3-1	53656-80701	55-1

部品番号 Part No.	頁 Page	部品番号 Part No.	頁 Page	部品番号 Part No.	頁 Page
53656-80711	55-1	53656-82051	55-1-2	53657-42053	55-3
53656-80801	55-1	53656-82051	55-2-2	53657-42053	55-3
53656-80811	55-1	53656-82051	55-2-2	53657-42053	55-3-1
53656-80901	55-3	53656-82051	55-3-1	53657-42081	46-2
53656-80901	55-3	53656-82051	55-3-1	53657-42091	46-2
53656-80901	55-1-2	53656-82051	55-3-2	53657-42101	62-2
53656-80901	55-2-2	53656-82061	55-3	53657-42111	62-2
53656-80901	55-3-1	53656-82061	55-3	53657-43001	46-2
53656-80911	55-3	53656-82061	55-3	53657-43031	62-2
53656-80911	55-3	53656-82061	55-3	53657-43041	62-2
53656-80911	55-1-2	53656-82061	55-3	53657-52001	45-2-1
53656-80911	55-2-2	53656-82061	55-3	53657-52011	45-2-1
53656-80911	55-3-2	53656-82061	55-1-1	53658-40301	81-7-1
53656-81201	55-1-2	53656-82061	55-1-2	53658-40301	81-7-1
53656-81301	55-1-2	53656-82061	55-1-2	53658-40311	81-7-2
53656-81401	55-5	53656-82061	55-2-2	53658-40321	81-7-2
53656-81501	55-5	53656-82061	55-2-2	53658-40331	81-7-2
53656-81601	55-5	53656-82061	55-3-1	53658-40341	81-7-2
53656-81701	55-5	53656-82061	55-3-1	53658-40351	81-7-2
53656-81901	55-1	53656-82061	55-3-2	53658-40361	81-7-2
53656-82001	55-1-1	53657-10111	3-2	53658-41101	81-8-1
53656-82001	55-2-2	53657-10121	3-2	53658-41111	81-8-4
53656-82051	55-3	53657-10201	28-2	53658-41121	81-8-4
53656-82051	55-3	53657-12001	27-2-1	53658-41131	81-8-4
53656-82051	55-3	53657-12041	27-2-1	53658-41151	81-8-4
53656-82051	55-3	53657-12091	27-2-2	53658-41151	81-8-4
53656-82051	55-3	53657-12091	33-1	53658-41161	81-8-4
53656-82051	55-3	53657-12111	28-2	53658-42011	81-7-1
53656-82051	55-1-1	53657-12201	27-2-1	53658-43001	81-8-2
53656-82051	55-1-2	53657-40501	46-2	53658-43011	81-8-2

部品番号 Part No.	頁 Page	部品番号 Part No.	頁 Page	部品番号 Part No.	頁 Page
53658-43021	81-8-2	53671-61011	79-3-1	53673-71141	81-6-4
53658-43031	81-8-2	53671-61021	79-3-1	53673-71151	81-6-4
53658-43041	81-8-2	53671-61031	79-3-1	53673-71161	81-6-4
53666-80201	55-3-1	53671-61041	79-3-1	53675-51001	81-4-1
53666-80301	55-1-1	53671-62041	79-3-2	53675-51011	81-4-3
53666-80401	55-1-1	53671-62121	79-3-2	53675-51021	81-4-3
53666-80501	55-1	53671-62151	79-3-2	53675-51031	81-4-3
53666-80601	55-1	53671-64101	79-3-2	53675-51041	81-4-3
53666-80701	55-1	53671-92401	63-1-3	53675-51051	81-4-3
53666-80801	55-1	53671-92411	63-1-3	53675-51061	81-4-3
53666-80901	55-3-2	53671-92821	89-3	53675-51101	81-6-1
53666-81201	55-1-2	53672-72001	84-1	53675-51111	81-6-4
53666-81301	55-1-2	53672-72041	79-2	53675-51121	81-6-4
53666-81401	55-5	53672-72041	79-1-2	53675-51131	81-6-4
53666-81501	55-5	53672-72041	79-2-2	53675-51141	81-6-4
53666-81601	55-5	52672-72231	81-4-2	53675-51151	81-6-4
53666-81701	55-5	52672-72231	81-7-2	53675-51161	81-6-4
53666-81801	55-3	53673-02001	81-9-1	53675-51201	81-6-1
53666-81801	55-3	52673-02141	81-9-1	53675-51211	81-6-4
53666-81801	55-1-1	53673-71001	81-6-1	53675-51221	81-6-4
53666-81801	55-3-1	53673-71011	81-6-4	53675-51231	81-6-4
53666-81901	55-6	53673-71021	81-6-4	53675-51241	81-6-4
53666-81901	55-6	53673-71031	81-6-4	53675-51251	81-6-4
53666-81901	55-1-3	53673-71041	81-6-4	53675-51261	81-6-4
53666-81901	55-3-3	53673-71051	81-6-4	53675-51401	81-6-1
53666-82031	55-6	53673-71061	81-6-4	53675-54001	77-10-1
53666-82031	55-6	53673-71101	81-6-1	53675-54011	77-10-1
53666-82031	55-1-3	53673-71111	81-6-4	53675-54021	77-10-2
53666-82031	55-3-3	53673-71121	81-6-4	53675-54031	77-1
53666-82041	55-6	53673-71131	81-6-4	53675-54101	77-10-3

部品番号 Part No.	頁 Page	部品番号 Part No.	頁 Page	部品番号 Part No.	頁 Page
53675-54101	77-3	54240-55071	14-8-2	55533-62051	1-2
53675-54201	81-4-1	54280-52011	14-5-3	55533-62061	1-2
53675-55051	77-3	54313-02151	81-9-1	55533-62071	1-2
53675-55051	77-10-3	54313-02151	81-10-1	55533-62081	1-2
53675-59801	81-4-1	54387-22001	88-2	55533-62081	1-2
53675-59901	81-1-1	54451-92011	87-2	55533-62091	1-2
53675-59901	81-6-1	54662-72011	14-1	55533-62102	1-2
53675-59911	81-6-1	54662-72041	7-1	55533-62111	1-2
53678-41001	81-7-1	54662-72041	11-1	55533-62122	1-2
53678-41011	81-7-2	54662-72041	12-1	55533-62131	1-2
53678-41021	81-7-2	54662-72041	13-1	55533-62141	1-2
53678-41031	81-7-2	54662-72041	14-1	55533-62151	1-2
53678-41041	81-7-2	55307-22041	88-1	55533-62172	1-2
53678-41051	81-7-2	55307-22061	88-1	55533-62181	1-2
53678-41061	81-7-2	55307-22081	88-2	55533-62191	1-2
53678-41101	81-8-1	55320-55041	14-6-1	55535-40201	89-2
53678-41111	81-8-4	55530-50401	14-3-1	55535-42001	89-2
53678-41121	81-8-4	55530-52101	84-6	55535-42041	89-2
53678-41131	81-8-4	55530-52201	14-4-4	55535-42051	89-2
53678-41141	81-8-4	55530-52211	14-4-4	55535-42071	89-3
53678-41151	81-8-4	55530-52221	14-4-4	55535-42081	89-3
53678-41161	81-8-4	55530-52241	14-4-4	55535-42091	89-3
53692-72001	84-1	55530-52251	14-4-4	55535-42101	89-3
53792-72001	84-1	55530-52301	14-4-3	55535-42141	89-3
54230-52171	14-3-1	55530-52321	14-4-3	55535-42151	89-3
54235-52501	77-2	55532-62001	56-1	55535-42161	89-3
54235-52501	77-10-3	55533-62011	37-1-1	55535-42191	89-2
54238-43031	81-8-2	55533-62031	1-2	55591-00101	90-1
54240-52021	14-5-1	55533-62041	1-2	55591-00201	90-1
54240-55021	14-8-1			55591-00211	90-1

部品番号 Part No.	頁 Page	部品番号 Part No.	頁 Page	部品番号 Part No.	頁 Page
55591-00221	90-1	55592-72041	25-2	55593-50521	47-2
55591-00231	90-1	55592-72041	33-1	55593-52161	77-1-1
55591-00241	90-1	55592-73001	18-2	55593-52341	47-2
55591-00251	90-1	55592-73001	20-2	55593-52351	47-2
55591-00261	90-1	55592-73001	22-2	55593-52451	77-2-2
55591-00271	90-1	55592-73001	24-2	55593-52451	77-6-1
55591-00281	90-1	55592-74001	23-2	55593-52461	47-1
55591-00290	90-1	55592-74001	25-2	55593-52471	47-2
55591-00321	90-1	55592-74001	33-1	55593-60201	37-1-1
55592-10251	69-1	55592-74011	18-2	55593-60301	37-1-1
55592-10251	72-1	55592-74011	20-2	55593-62011	37-1-1
55592-10351	70-1	55592-74011	22-2	55593-62011	37-1-1
55592-10351	73-1	55592-74011	24-2	55593-62031	37-1-1
55592-10451	71-1	55592-82001	84-2	55593-62051	37-1-1
55592-10451	74-1	55592-82001	85-1	55593-62061	37-1-1
55592-10551	71-1-1	55592-90201	87-1	55593-62061	37-3-1
55592-10551	74-1-1	55593-00102	57-1	55593-62071	37-1-1
55592-10611	51-1-1	55593-00102	58-1	55593-62083	37-1-1
55592-12241	77-6-1	55593-02002	57-1	55593-62083	37-3-1
55592-12241	77-8-1	55593-02002	58-1	55593-62091	37-1-1
55592-12721	76-3	55593-02311	71-1-1	55593-62171	37-1-1
55592-12731	76-3	55593-02321	71-1-2	55593-62181	37-1-2
55592-12741	77-3	55593-02342	71-1-2	55593-62201	37-1-2
55592-12751	77-4	55593-02371	71-1-2	55593-62221	37-1-2
55592-12761	76-1	55593-02551	71-1-2	55593-62231	37-1-2
55592-12771	77-2	55593-02851	77-1	55593-62241	77-2-1
55592-12781	77-1	55593-02861	77-3	55593-62241	77-6-1
55592-12801	37-2-1	55593-02871	77-4	55593-62251	77-2-1
55592-62151	3-1	55593-02881	74-1-1	55593-62251	77-6-1
55592-72041	23-2	55593-02881	71-1-1	55593-62331	3-2

部品番号 Part No.	頁 Page	部品番号 Part No.	頁 Page	部品番号 Part No.	頁 Page
55593-62341	3-2	55595-42181	89-1	55607-60331	77-1-1
55593-62351	3-2	55595-42211	89-2	55631-90301	62-1-1
55593-62361	3-2	55595-42251	89-1	55655-40201	89-2
55593-62371	3-2	55595-43621	89-3	55655-42001	89-2
55593-62381	3-2	55595-43631	89-3	55655-42021	89-2
55593-62401	3-2	55595-43711	89-3	55655-42031	89-2
55593-62412	75-1	55596-10101	75-1	55655-42061	89-3
55593-62551	77-2-1	55596-80111	55-4	55951-00201	90-1
55593-62551	77-6-2	55596-80111	55-4	55951-00211	90-1
55593-62561	37-1-2	55596-80111	55-1-2	55951-00221	90-1
55593-62571	37-1-2	55596-80111	55-3-2	55951-00301	90-1
55595-02001	87-2	55597-12101	45-2-1	55952-72051	14-1
55595-02001	89-4	55597-12111	27-2-2	55953-02032	84-5
55595-10201	87-1	55597-12121	27-2-1	55953-02071	84-5
55595-10351	4-1-2	55597-12121	33-1	57042-72971	84-5
55595-10351	17-1-2	55597-20201	88-1	57045-52341	81-1-1
55595-10351	87-1	55597-22001	88-1	57045-52341	81-6-2
55595-10361	87-2	55597-22011	88-1	57045-52511	81-1-2
55595-32001	89-2	55597-22051	88-1	57045-52511	81-6-2
55595-40121	89-1	55597-22061	88-1	57135-52021	81-1-1
55595-42051	89-1	55597-22111	88-2	57135-52021	81-6-2
55595-42061	89-1	55597-42001	46-2	57145-52511	81-1-1
55595-42071	89-1	55597-52001	45-2-1	57145-52511	81-6-2
55595-42081	89-1	55601-12091	4-1-1	57246-02181	77-2-1
55595-42091	89-1	55601-12111	4-1-1	57246-02181	77-6-1
55595-42101	89-1	55601-12141	4-1-1	57246-04001	77-2-1
55595-42121	89-2	55603-90303	48-1	57246-04001	77-6-1
55595-42131	89-2	55607-60302	77-1-1	57412-92001	84-2
55595-42161	89-1	55607-60311	77-1-1	57412-92021	84-3
55595-42171	89-1	55607-60322	77-1-1	57415-52971	77-10-2

部品番号 Part No.	頁 Page	部品番号 Part No.	頁 Page	部品番号 Part No.	頁 Page
57532-92001	84-2	90106-65690	35-4		
57532-92011	84-3	90662-63401	81-1		
59595-54001	81-4-1	90662-63401	81-1-2		
59595-54011	81-6-2	90662-63401	81-2-1		
62439-22941	71-1-2	90662-63401	81-3-2		
80110-00410	14-5-1	90662-63401	81-4-2		
80110-00616	76-1	90662-63401	81-5-2		
80110-00616	76-1	90662-63401	81-6-2		
80110-00624	76-1	90662-63401	81-7-1		
80110-00628	49-1-1	90662-63401	81-8-2		
80430-00004	14-5-1				
80430-00006	76-1				
80430-00006	76-1				
89140-00006	77-1				
89140-00006	77-3				
89140-00006	77-3				
89140-00006	77-1-1				
89140-00006	77-1-1				
89140-00006	77-2-2				
89140-00006	77-3-1				
89140-00006	77-4-1				
89140-00006	77-5-1				
89140-00006	77-6-1				
89140-00006	77-6-1				
89140-00006	77-7-1				
89140-00006	77-7-1				
89140-00006	77-8-1				
89140-00007	76-2				
89140-00007	76-2				
89140-62041	77-8-1				

昭和62年11月　発行
昭和63年 6月　改訂

東洋運搬機株式会社

本　　社　大阪市西区京町堀1－15－10

発行担当　資料グループ

Date of Revised : June, 1988

TOYO UMPANKI CO., LTD.

TRADING OFFICE / 15-5, 1-chome, Nishi-shimbashi, Minato-ku, Tokyo, Japan

CABLE ADDRESS / TOYOUMPANKI TOKYO

無断で転載・複製を禁ず
Reproduction Forbidden

F－6306100(S－128)　Printed in Japan
F－6311150(S－154)　Printed in Japan

TOYO UMPANKI CO., LTD.